Neem voor service contact op met de winkel
waar u het apparaat hebt gekocht.

GEBRUIKSAANWIJZING

HANDDOEKVERWARMING MET
UV-C STERILISATOR 16L RTD-16A
/ 130976, 130977



Rev. A/01/2026

Bedankt dat je voor ons product hebt gekozen.
Lees de gebruiksaanwijzing voor het eerste gebruik en bewaar deze voor later.

Technische gegevens van het apparaat	
Ingangsspanning	220-240 V
Elektrisch vermogen	200 W
Nominale frequentie	50 Hz
Type isolatie	Glaswol
Bedrijfstemperatuur	70 °C ± 10 °C
Binnenafmetingen	36 x 15 x 27 cm
Buitenafmetingen	45 x 27 x 39 cm
Inhoud	ca. 20 - 30 handdoeken (16 l)

Technische gegevens UV-lamp	
Vermogen	3W
Type straling	UV-C, golflengte 240 nm

Gebruiksaanwijzing

1. Leg schone, vochtige en opgevouwen handdoeken in het draadmandje in het apparaat.
   De handdoeken moeten vochtig zijn, maar niet nat. Het kan dus nodig zijn om ze meerdere keren uit te wringen.
   Overlaad het mandje niet en leg de handdoeken niet rechtstreeks in het apparaat.
2. Plaats het mandje in de verwarmer en sluit de deur goed.
3. Druk op de knop "I". Het controlelampje blijft branden wanneer het apparaat is ingeschakeld. Wanneer de interne temperatuur het ingestelde niveau bereikt, schakelt het programma automatisch over naar de warmhoudmodus. Als
   Als de temperatuur lager is dan de ingestelde waarde, wordt de verwarmingsmodus geactiveerd.
4. Druk op de knop "O" om het apparaat uit te schakelen.

OPMERKING

De handdoekverwarmer is bedoeld voor professioneel gebruik.
Het product is uitgerust met een temperatuurregelsysteem en een beveiligingssysteem tegen oververhitting. Controleer regelmatig het waterpeil in de lekbak en leeg deze indien nodig.

Onderhoud

Wij raden aan om het apparaat na elk gebruik te onderhouden. Zo blijft het product in goede technische staat, gaat het langer mee en blijft het goed functioneren.

1. Schakel het apparaat uit voordat u het reinigt, haal de stekker uit het stopcontact en zorg ervoor dat de warmhouder is afgekoeld.
2. Haal het mandje uit de warmhouder, haal de handdoeken eruit en laat het mandje drogen.
3. Veeg de binnenkant van het apparaat af met een zachte, licht vochtige doek. Gebruik geen agressieve schoonmaakmiddelen die het oppervlak kunnen beschadigen of krassen kunnen veroorzaken. Voor het reinigen van de buitenkant kunt u een mild zeepje gebruiken.
4. Haal de lekbak eruit en maak deze leeg. Zet de bak opzij om te drogen.

De UV-lamp vervangen

1. Schakel het apparaat uit voordat u het reinigt, haal de stekker uit het stopcontact en zorg ervoor dat de verwarming is afgekoeld.
2. Draai alle schroeven uit de achterwand, zowel aan de buitenkant als aan de binnenkant van het apparaat.
3. Vervang de gloeilamp. De parameters van de gloeilamp staan vermeld in de tabel met technische gegevens hierboven.

Opbouw van het apparaat

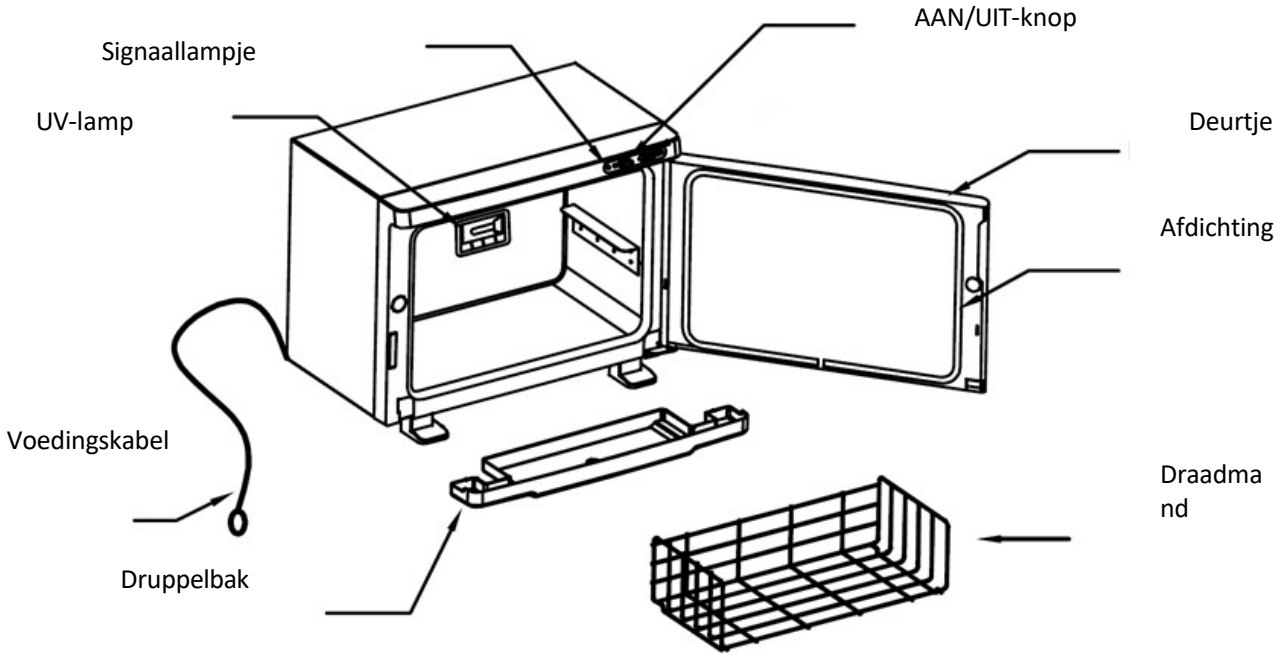

WEES VOORZICHTIG, OMDAT DE DRAADMAND EN DE BINNENKANT HEET KUNNEN ZIJN. DRAAG ALTIJD HANDSCHOENEN OM VERBRANDING TE VOORKOMEN.

Aanbevelingen:

1. Zorg ervoor dat u het apparaat op een vlakke en stabiele ondergrond installeert om het risico op vallen en beschadiging te beperken.
2. Laat het apparaat nooit onbeheerd achter terwijl het is aangesloten.
3. Gebruik het apparaat alleen voor het doel dat in de handleiding wordt beschreven.
4. Gebruik dit apparaat nooit als het snoer of de stekker beschadigd is.
5. Gebruik het apparaat niet als het niet goed werkt of als het is gevallen, beschadigd of in water is gevallen.
6. Trek niet rechtstreeks aan het snoer om de stekker uit het stopcontact te halen.
7. Het product is uitsluitend bedoeld voor gebruik binnenshuis. Stel het niet bloot aan directe weersinvloeden.
8. Reinig het apparaat regelmatig om ophoping van vuil te voorkomen. Reinig het apparaat bij voorkeur met een vochtige doek.
9. Wikkel het netsnoer niet om het apparaat.

Veiligheidsmaatregelen:

1. Het apparaat is professionele apparatuur voor gebruik in schoonheidssalons. Het apparaat mag uitsluitend door gekwalificeerd schoonheidspersoneel worden bediend om ongewenste effecten tijdens de behandeling te voorkomen.

2. Het apparaat mag niet worden gedemonteerd of worden gebruikt voor andere doeleinden dan aangegeven in deze gebruiksaanwijzing. Alle onderhouds- en reparatiewerkzaamheden mogen uitsluitend worden uitgevoerd door een bevoegde onderhoudsmonteur.

3. Het apparaat mag niet in de buurt van vloeistoffen, natte plaatsen of met natte handen worden geïnstalleerd of bediend. Zorg ervoor dat er geen vloeistoffen in het apparaat terechtkomen.

4. Haal onmiddellijk de stekker uit het stopcontact en neem contact op met de erkende service in de volgende gevallen: a) er is vloeistof in het apparaat terechtgekomen, b) het apparaat een vreemde geur verspreidt, rook afgeeft of vreemde geluiden maakt, c) het netsnoer beschadigd is, d) het apparaat is omgevallen of de behuizing is beschadigd.

5. Leg geen voorwerpen op de kabels. Installeer het apparaat niet op plaatsen waar iemand op het netsnoer kan trappen.
6. Voor de veiligheid moet u de stekker uit het stopcontact halen nadat u het apparaat hebt gebruikt.
7. Plaats geen vreemde voorwerpen in het apparaat. Als er een ongewenst voorwerp in het apparaat terechtkomt, haal dan de stekker uit het stopcontact en neem contact op met de distributeur of fabrikant.
8. Plaats het apparaat niet op een onstabiele kar, plank of voertuig. Bij een val kan het apparaat beschadigd raken.
9. Om de vastgestelde levensduur van het apparaat te garanderen, wordt aanbevolen om een minuut te wachten voordat u de aan/uit-knop opnieuw indrukt (tussen het in- en uitschakelen en omgekeerd).
10. De voeding moet voldoen aan de specificaties op het typeplaatje. Anders bestaat het risico dat het apparaat niet correct werkt, beschadigd raakt of zelfs in brand vliegt.

LET OP

1. Neem bij beschadiging van het netsnoer of andere storingen contact op met een erkende reparateur om gevaar te voorkomen.
2. Dit apparaat kan worden gebruikt door kinderen van minimaal 8 jaar, door personen met verminderde fysieke en mentale capaciteiten, en door personen die niet bekend zijn met de werking van dit apparaat. apparatuur, mits zij onder toezicht staan of instructies hebben gekregen over het juiste gebruik op een veilige manier en de daarmee samenhangende risico's begrijpen.
3. Laat het apparaat niet onbeheerd achter wanneer kinderen of personen die onvoldoende kennis hebben van het gebruik van het apparaat in de buurt zijn.
4. Het apparaat is niet bedoeld om mee te spelen door kinderen. Laat kinderen niet met het apparaat spelen.
5. Dit elektrische apparaat is geen speelgoed. Onjuist gebruik van of contact met het elektrische apparaat kan een risico voor de gezondheid of zelfs de dood betekenen. Gebruik en bewaar het apparaat daarom buiten het bereik van kinderen.

Afvalverwerking van het apparaat



Om het milieu te beschermen, moeten gebruikte elektrische apparaten, in overeenstemming met Richtlijn 2012/19/EG betreffende afgedankte elektrische en elektronische apparatuur, apart worden ingezameld en naar inzamelpunten voor afgedankte elektronische
. Volg de voorschriften voor het weggooien van dit soort apparatuur en gooi deze niet in de huisvuilbak.

Aan het einde van hun levensduur bevatten deze apparaten nog steeds waardevolle die geschikt zijn voor recycling. Daarom moeten ze worden ingeleverd bij de juiste inzamelpunten voor hergebruik.

Opslag en transport

Het apparaat moet worden vervoerd bij een temperatuur tussen (–)20 °C en (+)40 °C, uitsluitend in de originele verpakking. Het moet worden bewaard in een goed geventileerde ruimte met een relatieve vochtigheid van maximaal 90%. De bedrijfstemperatuur ligt tussen (+)10 °C en (+)40 °C. Tijdens opslag en transport mag het apparaat niet worden gegooid of laten vallen, en mag het niet worden blootgesteld aan mechanische schokken of weersinvloeden.