Wenden Sie sich bei Serviceanfragen an das Geschäft, in dem Sie das Gerät gekauft haben.

BEDIENUNGSANLEITUNG

HANDTUCHWÄRMER MIT UV-C-Sterilisator 23 L RTD-23A / 130978, 130979



Rev. A/01/2026

Vielen Dank, dass Sie sich für unser Produkt entschieden haben.
Bitte lesen Sie die Bedienungsanleitung vor dem ersten Gebrauch durch und bewahren Sie sie für später auf.

Technische Daten des Geräts	
Eingangsspannung	220–240 V
Leistung	200 W
Nennfrequenz	50 Hz
Isolationsart	Glaswolle
Betriebstemperatur	70 °C ± 10 °C
Innenmaße	37 x 25 x 19 cm
Außenmaße	45 x 36 x 29 cm
Fassungsvermögen	ca. 20–30 Handtücher (23 l)

Technische Daten der UV-Lampe	
Leistung	3 W
Strahlungstyp	UV-C, Wellenlänge 240 nm

WARNUNG

- Die vom Gerät ausgestrahlte UV-Strahlung ist gesundheitsschädlich. Schalten Sie das Gerät daher unbedingt aus, bevor Sie die Tür öffnen, um eine direkte Einwirkung auf Augen und Haut zu vermeiden.
- Seien Sie besonders vorsichtig, da der Drahtkorb und die Innenflächen heiß sein können. Tragen Sie stets Schutzhandschuhe, um Verbrennungen zu vermeiden.
- Der Handtuchwärmer ist für den professionellen Gebrauch bestimmt.
- Das Produkt ist mit einer Temperaturregelung und einem Überhitzungsschutz ausgestattet.
- Überprüfen Sie regelmäßig den Wasserstand in der Auffangschale und leeren Sie diese bei Bedarf.

Gebrauchsanweisung

1. Legen Sie saubere, angefeuchtete und gefaltete Handtücher in den Drahtkorb im Inneren des Geräts.
   Die Handtücher sollten feucht, aber nicht nass sein. Es kann daher erforderlich sein, sie mehrmals auszuwringen. Der Korb darf nicht überladen werden, und die Handtücher dürfen nicht direkt in das Gerät gelegt werden.
2. Setzen Sie den Korb in den Wärmer ein und schließen Sie die Tür fest.
3. Drücken Sie die Taste „I“; die Kontrollleuchte leuchtet im eingeschalteten Zustand ständig. Sobald die Innentemperatur den eingestellten Wert erreicht hat, wechselt das Programm automatisch in den Warmhaltemodus. Wenn
   die Temperatur unter dem eingestellten Wert liegt, wird der Heizmodus aktiviert.
4. Drücken Sie die Taste „O“, um das Gerät auszuschalten.
   Vor dem Öffnen der Tür muss das Gerät unbedingt ausgeschaltet werden, damit die UV-Lampe erlischt.
5. Seien Sie besonders vorsichtig, da der Drahtkorb und die Innenflächen heiß sein können. Tragen Sie immer Schutzhandschuhe, um Verbrennungen zu vermeiden

Aufbau des Geräts

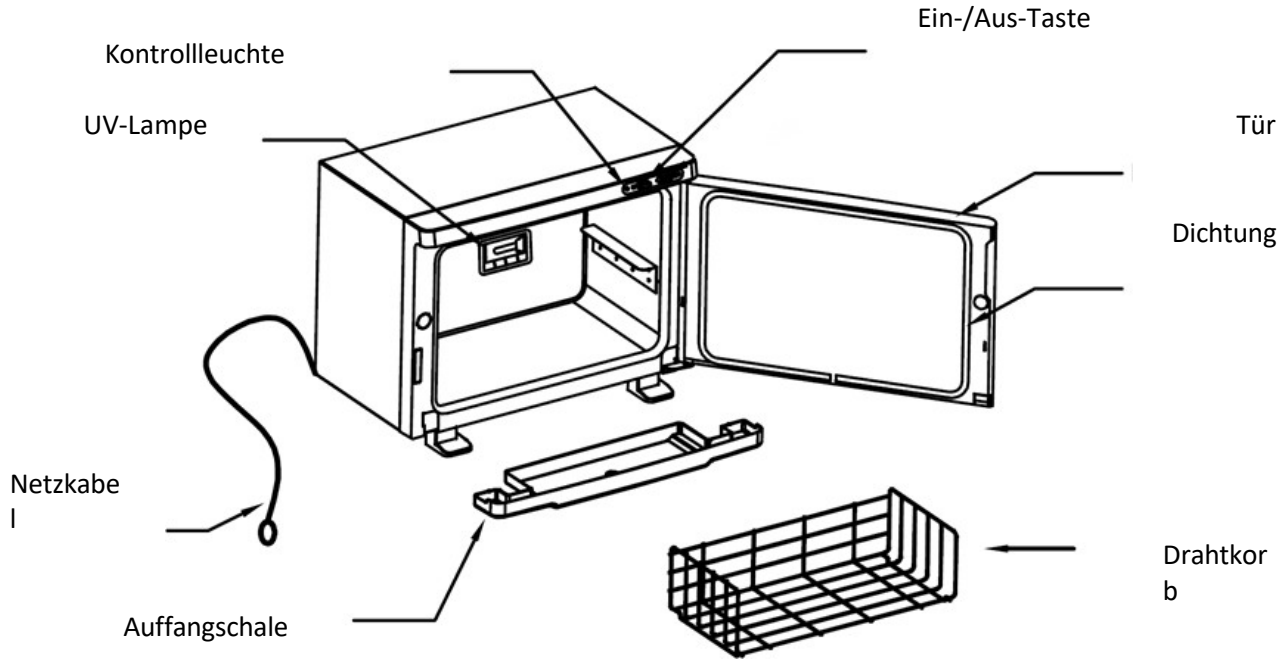

Wartung

Wir empfehlen, nach jedem Nutzungstag eine Wartung durchzuführen. Dadurch bleibt das Produkt in einem guten technischen Zustand, was eine lange Lebensdauer und einen einwandfreien Betrieb gewährleistet.

1. Schalten Sie das Gerät vor der Reinigung aus, ziehen Sie den Stecker aus der Steckdose und vergewissern Sie sich, dass der Handtuchwärmer abgekühlt ist.
2. Ziehen Sie den Korb aus dem Heizgerät heraus, nehmen Sie die Handtücher heraus und lassen Sie ihn trocknen.
3. Wischen Sie das Innere des Geräts mit einem weichen, leicht angefeuchteten Tuch ab. Verwenden Sie keine aggressiven Reinigungsmittel, die die Oberfläche beschädigen oder zerkratzen könnten. Zur Reinigung der Außenseite können Sie milde Seife verwenden.
4. Zieh die Auffangschale heraus und leere sie. Stell die Schale beiseite, damit sie trocknen kann.

Austausch der UV-Lampe

1. Schalten Sie das Gerät vor der Reinigung aus, ziehen Sie den Stecker aus der Steckdose und vergewissern Sie sich, dass der Heizer abgekühlt ist.
2. Lösen Sie alle Schrauben an der Rückwand, sowohl die außen als auch die innen am Gerät.
3. Wechseln Sie die Lampe aus. Die technischen Daten der Lampe sind in der Tabelle mit den technischen Angaben oben aufgeführt.

Empfehlungen:

1. Stellen Sie sicher, dass Sie das Gerät auf einer ebenen und stabilen Fläche aufgestellt haben, um die Gefahr eines Umkippens und einer Beschädigung zu verringern.
2. Lassen Sie das angeschlossene Gerät niemals unbeaufsichtigt.
3. Verwenden Sie das Gerät gemäß dem in der Bedienungsanleitung beschriebenen Verwendungszweck.
4. Verwenden Sie dieses Gerät niemals, wenn das Kabel oder der Stecker beschädigt ist.
5. Verwenden Sie das Gerät nicht, wenn es nicht ordnungsgemäß funktioniert oder wenn es heruntergefallen ist, beschädigt wurde oder ins Wasser gefallen ist.
6. Ziehen Sie nicht direkt am Kabel, um den Stecker aus der Steckdose zu ziehen.
7. Das Produkt ist ausschließlich für den Gebrauch in Innenräumen bestimmt. Setzen Sie es nicht direkt den Witterungseinflüssen aus.
8. Reinigen Sie das Gerät regelmäßig, um Schmutzansammlungen zu vermeiden. Verwenden Sie zur Reinigung am besten ein feuchtes Tuch.

9. Wickeln Sie das Netzkabel nicht um das Gerät.

Sicherheitshinweise:

1. Das Gerät ist ein professionelles Gerät für den Einsatz in Kosmetikstudios. Die Bedienung des Geräts darf ausschließlich durch qualifiziertes Kosmetikpersonal erfolgen, um unerwünschte Auswirkungen während der Behandlung zu vermeiden.
2. Das Gerät darf nicht zerlegt werden, und es dürfen keine Versuche unternommen werden, es für andere als die in dieser Bedienungsanleitung angegebenen Zwecke zu verwenden. Alle Wartungs- und Reparaturarbeiten dürfen ausschließlich von einem Mitarbeiter eines autorisierten Kundendienstes durchgeführt werden.
3. Das Gerät darf nicht in der Nähe von Flüssigkeiten, an feuchten Orten oder mit nassen Händen aufgestellt oder bedient werden. Es ist darauf zu achten, dass keine Flüssigkeiten in das Gerät gelangen.
4. Ziehen Sie in den folgenden Fällen sofort den Stecker aus der Steckdose und wenden Sie sich an den autorisierten Kundendienst : a) Flüssigkeit ist in das Gerät eingedrungen, b) das Gerät einen ungewöhnlichen Geruch oder Rauch abgibt oder ungewöhnliche Geräusche macht, c) das Netzkabel beschädigt wurde, d) das Gerät umgestürzt ist oder sein Gehäuse beschädigt wurde.
5. Es dürfen keine Gegenstände auf die Kabel gelegt werden. Das Gerät darf nicht an Orten aufgestellt werden, an denen jemand auf das Netzkabel treten könnte.
6. Aus Sicherheitsgründen sollten Sie das Netzkabel nach jedem Gebrauch des Geräts aus der Steckdose ziehen.
7. Es dürfen keine Fremdkörper in das Gerät gelangen. Sollte ein Fremdkörper ins Innere gelangen, ziehen Sie bitte das Netzkabel aus der Steckdose und wenden Sie sich an Ihren Händler oder den Hersteller.
8. Stellen Sie das Gerät nicht auf einen instabilen Wagen, ein Regal oder ein Fahrzeug. Bei einem Sturz kann das Gerät beschädigt werden.
9. Um die angegebene Lebensdauer des Geräts zu gewährleisten, wird empfohlen, vor dem erneuten Drücken des Netzschalters eine Pause von einer Minute einzuhalten (zwischen dem Ein- und Ausschalten und umgekehrt).
10. Die Stromversorgung muss den Angaben auf dem Typenschild entsprechen. Andernfalls besteht die Gefahr einer Fehlfunktion des Geräts, einer Beschädigung oder sogar eines Brandes.

ACHTUNG

1. Bei Beschädigung des Netzkabels oder anderen Störungen wenden Sie sich bitte an einen autorisierten Kundendienst – so vermeiden Sie Gefahren.
2. Dieses Gerät darf von Kindern ab 8 Jahren, von Personen mit eingeschränkten körperlichen oder geistigen Fähigkeiten sowie von Personen benutzt werden, die mit der Funktionsweise dieses Geräts, sofern sie angemessen beaufsichtigt oder in die sichere und ordnungsgemäße Nutzung eingewiesen werden und die damit verbundenen Gefahren verstehen.
3. Lassen Sie das Gerät nicht unbeaufsichtigt, wenn sich Kinder oder Personen, die nicht über ausreichende Kenntnisse zur Bedienung des Geräts verfügen, in dessen Nähe aufhalten.
4. Das Gerät ist nicht zum Spielen für Kinder bestimmt. Kinder dürfen nicht mit dem Gerät spielen.
5. Dieses Elektrogerät ist kein Spielzeug. Eine unsachgemäße Verwendung oder der Kontakt mit dem kann Gesundheitsrisiken oder den Tod zur Folge haben; daher muss das Gerät außerhalb der Reichweite von Kindern verwendet und aufbewahrt werden.

Entsorgung des Geräts



Zum Schutz der Umwelt und gemäß der Richtlinie 2012/19/EG über Elektro- und Elektronik-Altgeräte müssen ausgediente Elektrogeräte getrennt gesammelt und an Sammelstellen für Elektro-
abgegeben werden. Befolgen Sie die Vorschriften zur Entsorgung dieser Art von Geräten und werfen Sie sie nicht in den Hausmüll.

Am Ende ihrer Nutzungsdauer enthalten diese Geräte noch vollwertige,
, die sich zum Recycling eignen. Geben Sie sie daher zur Wiederverwertung an entsprechende Sammelstellen ab.

Lagerung und Transport

Das Gerät sollte bei Temperaturen zwischen (–)20 °C und (+)40 °C ausschließlich in der Originalverpackung transportiert werden. Es ist in einem gut belüfteten Raum bei einer relativen Luftfeuchtigkeit von höchstens 90 % zu lagern. Betriebstemperatur von (+)10 °C bis (+)40 °C. Während der Lagerung und des Transports darf das Gerät nicht geworfen oder fallen gelassen werden und darf keinen mechanischen Erschütterungen oder Witterungseinflüssen ausgesetzt werden.