Wenden Sie sich bei Serviceanfragen an das
Geschäft, in dem Sie das Gerät gekauft haben.

Anweisungen für den Gebrauch

Gabbiano stehende Friseursauna mit aktivem Ozon



Rev. A/09/2025

Konstruktion:

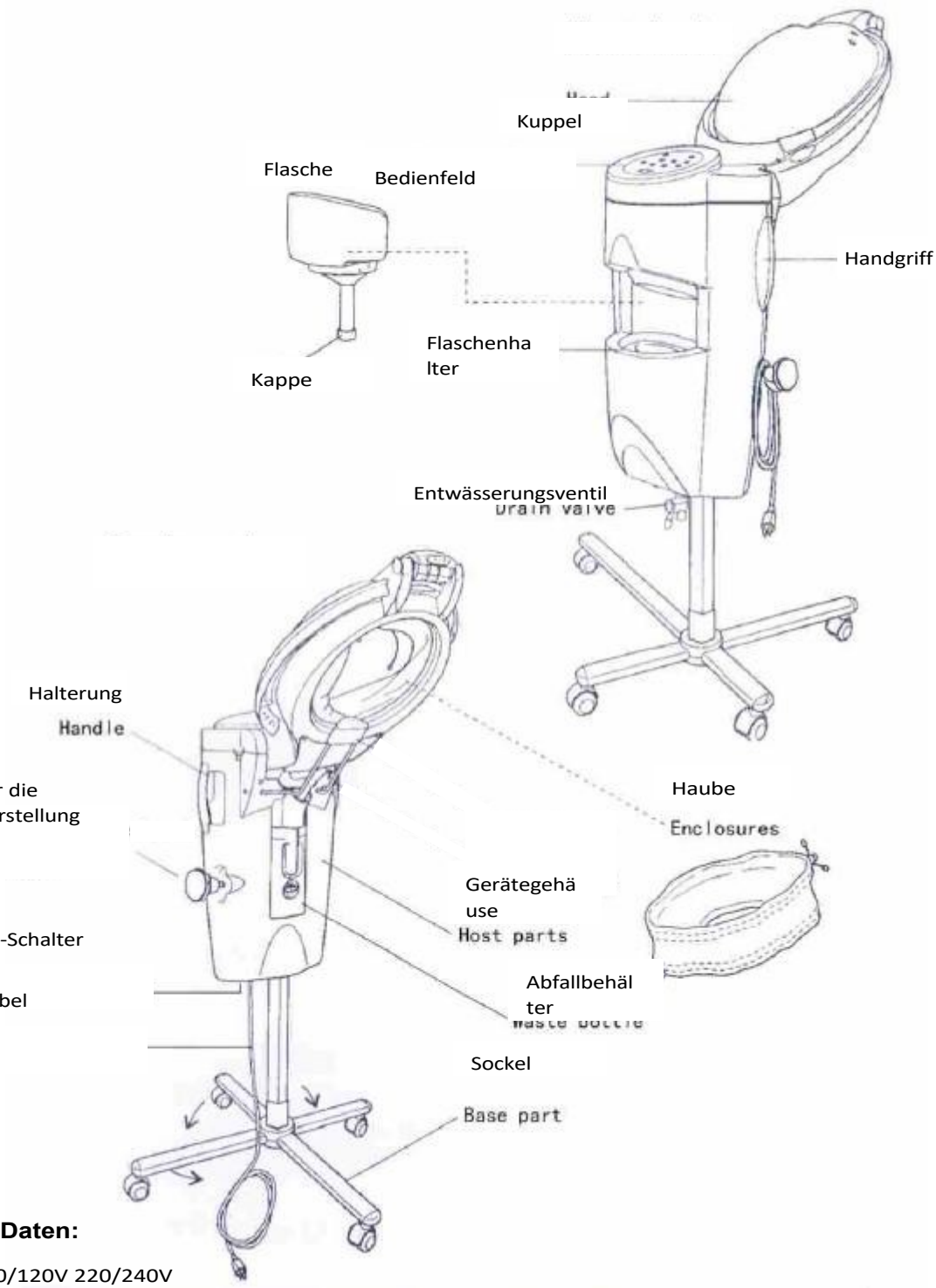

Technische Daten:

Spannung: 110/120V 220/240V

Stromstärke: 50/60Hz

Fassungsvermögen Wassertank: 2000ml

Fassungsvermögen des Abwassertanks: 350ml

Gewicht der Maschine: 32kg

Höhe der Einheit: 165cm Sockel:

50cm x 70cm

Temperaturbereich: 48-58°C

Zeiteinstellung von 0-60min

Montage:

1. Nehmen Sie alle Teile des Geräts aus dem Karton.
2. Drehen Sie den Höhenverstellknopf ganz gegen den Uhrzeigersinn.
3. Stecken Sie die Säule durch das viereckige Loch im Boden des Geräts in den Korpus und ziehen Sie sie dann fest.
4. Setzen Sie die Rollen in den Sockel des Geräts ein, schieben Sie dann die Säule in den Sockel und ziehen Sie sie fest.

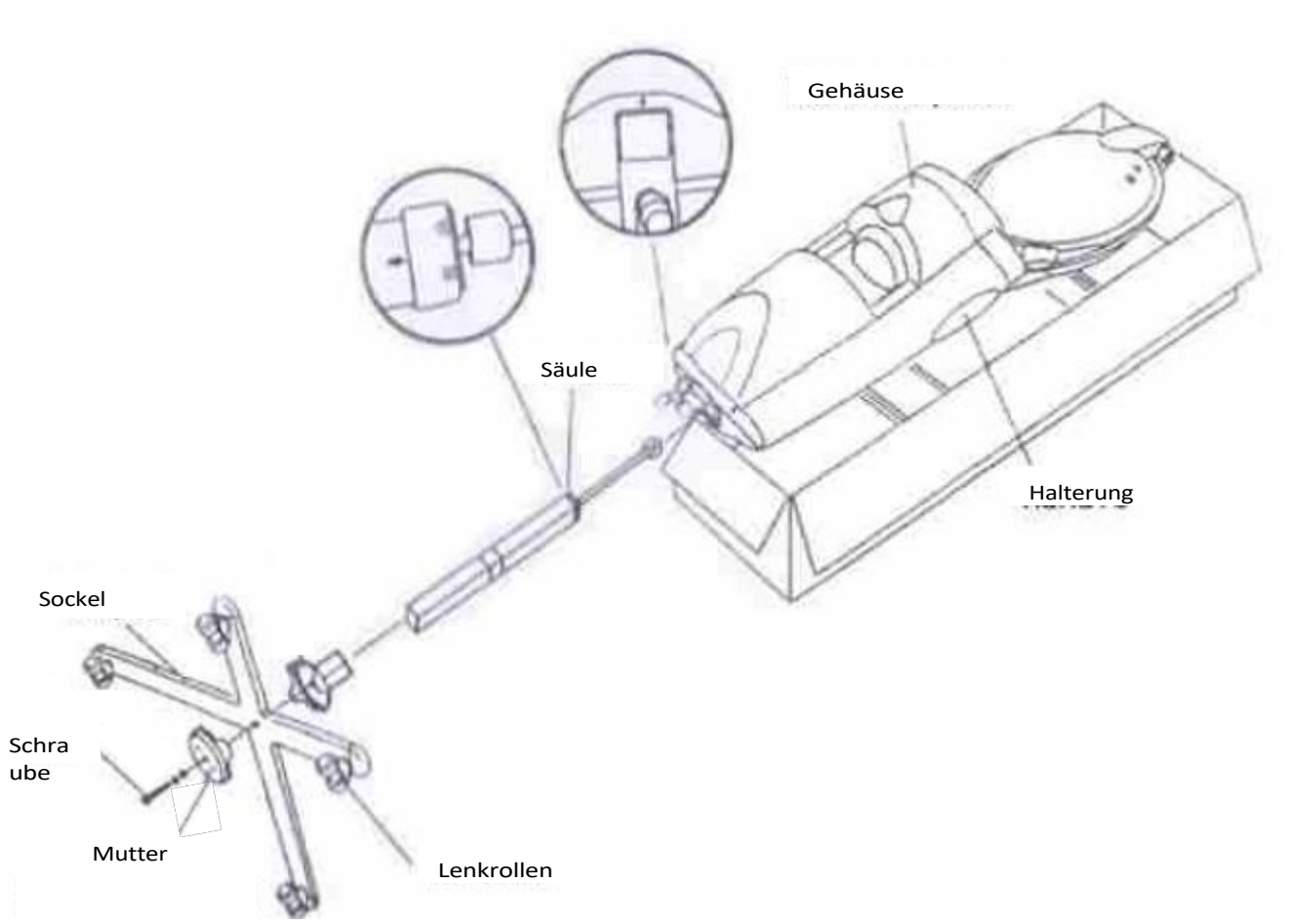

Achtung!

- Das Gerät muss geerdet sein, um Schäden zu vermeiden.
- Lehnen oder setzen Sie sich nicht auf das Gerät.
- Stecken Sie nicht Ihre Hände oder andere Gegenstände in die Wasserflasche.
- Wenn das Gerät in Betrieb ist, können heiße Teile Verbrennungen verursachen.
- Der Stecker muss vollständig in die Steckdose eingesteckt sein.
- Ziehen Sie das Gerät nicht am Netzkabel - es besteht die Gefahr, dass es umkippt oder beschädigt wird.
- Bündeln Sie das Kabel nicht und stellen Sie keine schweren Gegenstände darauf, um einen Stromschlag oder Brand zu vermeiden.
- Um einen Stromschlag zu vermeiden, darf das Netzkabel nicht nass werden.
- Ziehen Sie den Netzstecker, wenn Sie das Gerät über einen längeren Zeitraum nicht benutzen wollen.
- Nach längerem Gebrauch kann sich im Tank Kalk bilden, der die Zerstäubungsleistung beeinträchtigt. Es wird empfohlen, das Gerät alle vierzehn Tage für 12 Stunden in 250 ml weißem Essig einzuweichen und anschließend mehrmals mit Wasser abzuspülen, bis der Essiggeruch vollständig entfernt ist.
- Öffnen Sie nach jedem Gebrauch das Ablassventil, um das restliche Wasser im Tank zu entleeren.
- Wenn die Raumtemperatur unter 12°C liegt, verwenden Sie destilliertes Wasser (nicht wärmer als 40°C).
- Das Gerät sollte an den Griffen getragen werden. Heben Sie beim Transport die Kuppel an, schütteln Sie das Gerät nicht.

Achtung!

Wenn Sie während des Betriebs einen Signalton hören und der Bildschirm blinkt oder kein Nebel erzeugt wird, bedeutet dies, dass der Wasserstand im Tank zu niedrig ist. Schalten Sie das Gerät aus, entleeren Sie das Restwasser und gießen Sie frisches Wasser nach. Nach etwa 3 Minuten schalten Sie das Gerät wieder ein - das Gerät sollte nun einwandfrei funktionieren. Wenn das Problem häufig auftritt, wenden Sie sich an den Kundendienst, um den Wasserstandssensor oder das Thermostat zu überprüfen.

Wasserstandssensor oder Thermostat.

Fehlercodes:

 → Verbleibende Betriebszeit im Kaltblasmodus: 59

 → Verbleibende Betriebszeit im Kaltluftbetrieb: zwischen 1:00 und

 → Verbleibende Betriebszeit im Kaltluftbetrieb: zwischen 2:00 und

 → Die "Ruhezeit" beträgt mehr als fünf Minuten. Wenn das Gerät über einen längeren Zeitraum inaktiv bleibt, ziehen Sie den Stecker aus der Steckdose.

 Wenn die blinkende Meldung "Ho" erscheint, bedeutet dies, dass dem Gerät das Wasser ausgeht (→). Nach dem Nachfüllen kehrt das Gerät in den Betriebszustand zurück

Betrieb nach 5 Sekunden zurück.

Wartung und Reinigung:

- Wenn bei Ölbehandlungen, Dauerwellen oder Färbungen Chemikalien auf das Gerät gelangen, wischen Sie sie sofort mit einem feuchten Tuch ab.
  Andernfalls kann es zu Flecken oder Verfärbungen auf der Geräteoberfläche kommen.
- Bedienelemente/Metallteile:
  Wenn Wasser auf diese Teile spritzt, wischen Sie sie sofort mit einem trockenen Tuch ab, um eine Fehlfunktion oder Beschädigung des Geräts zu vermeiden.
- Kunststoff-/Gold-/Druckteile: Reinigen
  Sie sie mit einem sauberen, weichen
  Tuch.
  Sie können verdünntes neutrales Reinigungsmittel verwenden, um hartnäckige Flecken zu entfernen.
- Pflege von Wasserflaschen:
  Spülen Sie Flaschen und Waschmittelbehälter gründlich aus, um Waschmittelrückstände zu entfernen. Reinigungsmittelreste können zu Fehlfunktionen des Geräts führen.
- Verwenden Sie zum Reinigen nicht die folgenden Substanzen: Wasser, Alkohol, Benzin, Paraffin oder andere flüchtige Chemikalien.
- Dieses Gerät ist nicht für die Verwendung von kalten oder heißen Dauerwellen mit Dauerwellenchemikalien geeignet, da dies zu allergischen Reaktionen auf der Haut führen kann.

Abfallflasche:

- Klappen Sie die Haube in die untere Position.
- Drehen Sie den Drehknopf in die vertikale Position.
- Halten Sie die Flasche am Boden fest und schieben Sie sie zu sich heraus.
- Gießen Sie das Abwasser aus der Flasche und führen Sie die oben genannten Schritte in umgekehrter Reihenfolge aus, um die Flasche wieder zusammenzusetzen.

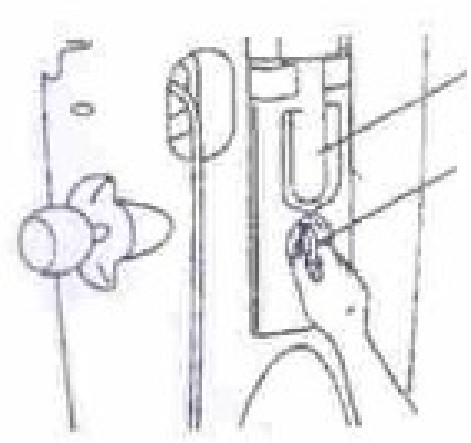

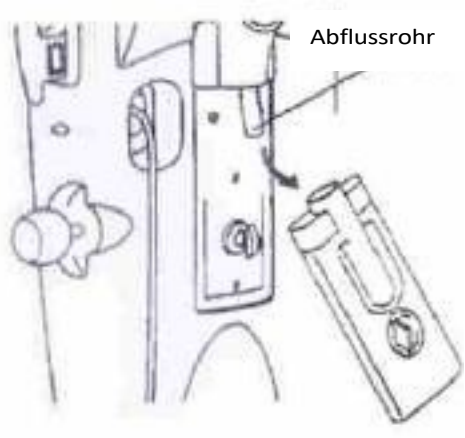

Das Wasser ablassen:

Lassen Sie das restliche Wasser nach dem Gebrauch ablaufen, um Kalkablagerungen zu vermeiden und einen Ausfall des Geräts zu verhindern.

1. Nehmen Sie den Wasserbehälter heraus, gießen Sie das restliche Wasser aus und reinigen Sie ihn anschließend gründlich.
2. Drehen Sie das Ablassventil um 90° im Uhrzeigersinn, um das restliche Wasser aus dem Gerät abzulassen (einschließlich Heißwasser).

   *Wenn Sie Reinigungsmittel verwendet haben, denken Sie daran, den Tank gründlich mit sauberem Wasser auszuspülen.

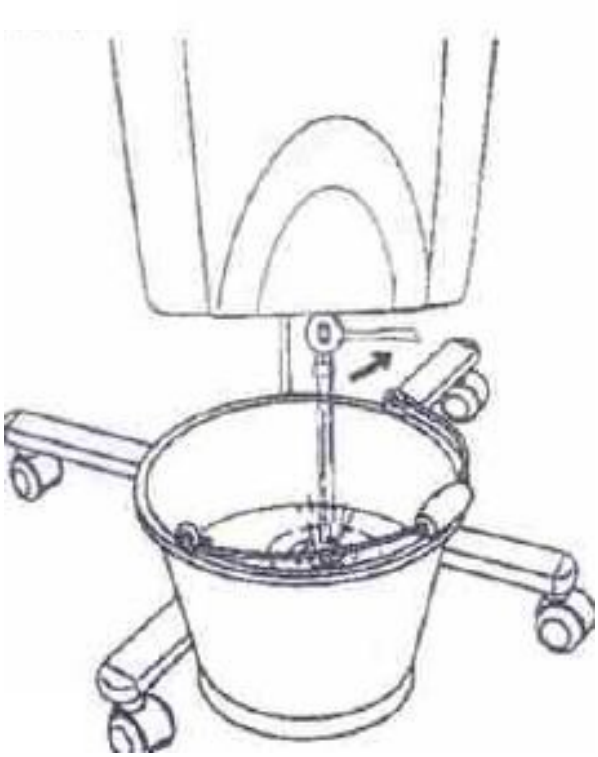

Achtung!

- Halten Sie Ihre Hände und Füße von der Steckdose fern, um Verbrennungen zu vermeiden.
- Entleeren Sie das Gerät nach jedem Betriebstag von Restwasser.
- Verbleibendes Wasser kann zu einem unangenehmen Geruch des Geräts führen.
- In kalten Jahreszeiten kann Restwasser im Gerät gefrieren.
- Leeren Sie das Wasser aus, um Schäden am Gerät durch Einfrieren zu vermeiden.

Bedienfeld:

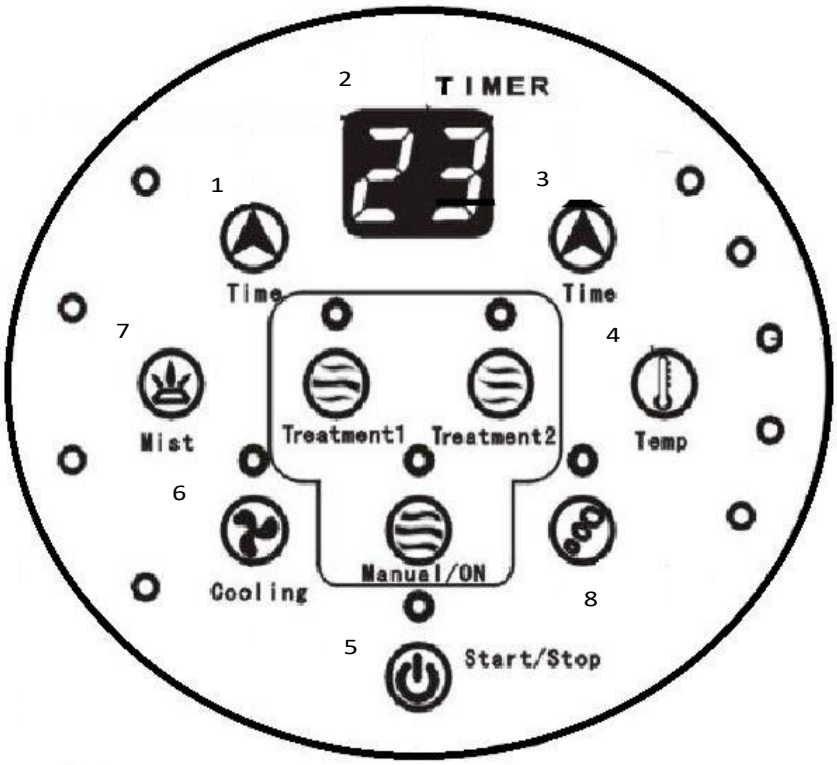

1. Mit der Taste "TIME" auf der linken Seite kann die Betriebszeit des Geräts erhöht werden (+10min).
2. Die Anzeige "TIMER" zeigt die gewählte Zeit oder die verbleibende Zeit bis zum Ende der Behandlung an.
3. Mit der Taste "TIME" auf der rechten Seite des Bedienfelds kann die Zeit in Minutenschritten erhöht werden.
4. Die Taste für das Temperaturniveau, daneben befinden sich Lichter, die das Temperaturniveau anzeigen.
5. Taste "ON" /" OFF"
6. Taste zum Starten der Kühlung.
7. Taste für den Sprühnebel - mit zunehmender Intensität des Nebels blinken die Lichter auf der linken Seite automatisch von unten nach oben.
8. Ozon-Schalter.

Betriebsmodi:

	Nebelstärke	Temperaturstufe	Zeit	Abkühlzeit
Modus 1	4	4	8min	3min
Modus 2	3	3	10min	3min
Betriebsart 3	2	2	12min	3min

Pegel	0	1	2	3	4	5
Temperatur	Normale atmosphärische Temperatur	45°C	47°C	49°C	51°C	53°C

Achtung!

Wenn das Gerät längere Zeit nicht benutzt wurde, kann die tatsächliche Temperatur etwas höher sein als die angezeigte Temperatur.

Bedienung der Abdeckung:

Drahthalterung

Beim Einbau nach vorne zur Naht zeigen.

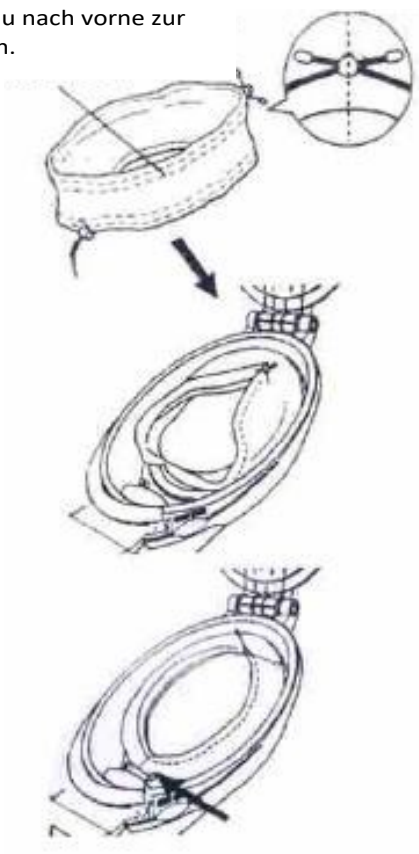

- **Lösen Sie bei der Montage das Kabel an der Unterseite des Gehäuses und führen Sie es schräg um die Oberseite der Haube herum. Die andere Seite der Kordel hat eine untere Verriegelung**
- **Stellen Sie die Position der oberen Kordel so ein, dass sie an der Kante der Vorderseite der Haube liegt. Entriegeln Sie die untere Kordel vollständig, um den Kopf des Klienten leichter in die Haube einführen zu können.**

Einstellen der Position der Behandlungseinheit:

1. Stellen Sie sich hinter den Kunden und stellen Sie den Modus ein.
    - Bewegen Sie das Gerät so, dass es sich hinter dem Kunden befindet.
    - Lösen Sie den Höhenverstellknopf im Nackenbereich des Kunden (hinter dem mittleren Teil des Turbans)

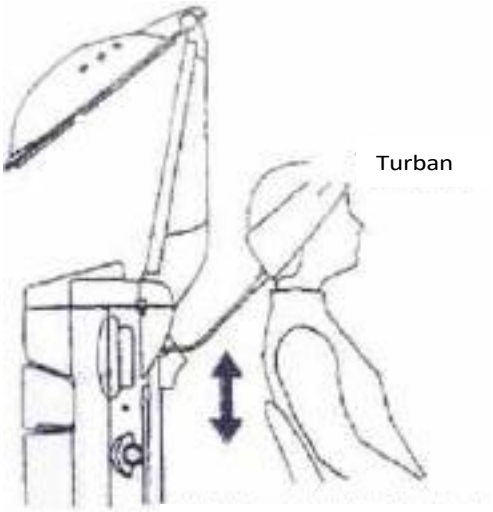

Höhenverstellknopf

2. Öffnen Sie die Kuppel und bringen Sie die Kuppelhalterung in die richtige Position im Verhältnis zum Kopf des Kunden.

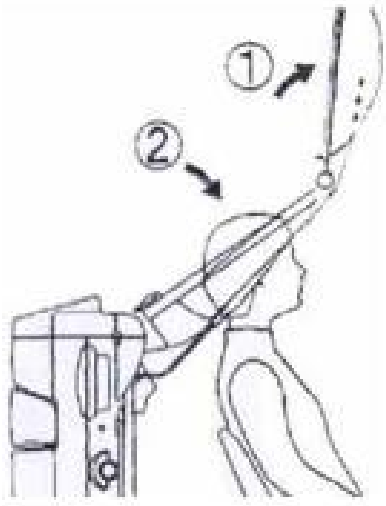

SICHERHEITSVORKEHRUNGEN

1. Das Gerät ist ein professionelles Gerät für den Einsatz in Schönheitssalons. Die Bedienung des Geräts darf nur durch qualifiziertes kosmetisches Personal erfolgen, um unerwünschte Folgen während der B e h a n d l u n g zu vermeiden.

2. Das Gerät darf nicht zerlegt oder für andere als die in dieser Gebrauchsanweisung angegebenen Zwecke verwendet werden. Alle Wartungs- und Reparaturarbeiten dürfen nur von einem autorisierten Servicetechniker durchgeführt werden.

3. Installieren oder bedienen Sie das Gerät nicht in der Nähe von Flüssigkeiten, an nassen Orten oder mit nassen Händen - damit keine Flüssigkeiten in das Gerät gelangen können.

4. Ziehen Sie sofort den Stecker aus der Steckdose und wenden Sie sich in folgenden Fällen an den autorisierten Kundendienst: a) Flüssigkeit ist in das Gerät eingedrungen, b) das Gerät riecht merkwürdig, raucht oder macht merkwürdige Geräusche, c) das Netzkabel wurde beschädigt, d) das Gerät wurde umgestoßen oder sein Gehäuse wurde beschädigt.

5. Stellen Sie keine Gegenstände auf die Kabel. Stellen Sie das Gerät nicht so auf, dass jemand auf das Netzkabel treten kann.

6. Ziehen Sie das Netzkabel aus Sicherheitsgründen immer aus der Steckdose, wenn Sie die Arbeit mit dem Gerät beenden.

7. Stecken Sie keine Gegenstände in die Öffnung des Geräts. Wenn ein Fremdkörper in die Öffnung gelangt, ziehen Sie das Kabel aus der Steckdose und wenden Sie sich an den Händler oder den Hersteller.

8. Stellen Sie das Gerät nicht auf einen instabilen Wagen, ein Regal oder ein Fahrzeug. Das Gerät kann bei einem Sturz beschädigt werden.

9. Um die feste Lebensdauer des Geräts zu gewährleisten, wird empfohlen, eine Pause von einer Minute einzuhalten, bevor der Netzschalter erneut gedrückt wird (zwischen Ein- und Ausschalten und umgekehrt).

10. Die Stromversorgung muss mit den Angaben auf dem Typenschild übereinstimmen. Andernfalls besteht die Gefahr, dass das Gerät nicht richtig funktioniert, beschädigt wird oder sogar ausbrennt.

VORSICHT!

1. Wenden Sie sich im Falle einer Beschädigung des Netzkabels oder anderer Störungen an eine autorisierte Kundendienststelle, um Gefahren zu vermeiden.

2. Dieses Gerät kann von Kindern im Alter von mindestens 8 Jahren und von Personen mit eingeschränkten körperlichen und geistigen Fähigkeiten sowie mangelnder Erfahrung und Vertrautheit mit dem Gerät verwendet werden, wenn sie beaufsichtigt oder in die sichere Verwendung des Geräts eingewiesen werden, so dass sie die damit verbundenen Risiken verstehen.

3. Das Gerät ist nicht dazu bestimmt, von Kindern benutzt zu werden. Erlauben Sie Kindern nicht, mit dem Gerät zu spielen.

4. Lassen Sie das Gerät nicht unbeaufsichtigt, wenn sich Kinder oder Personen, die nicht ausreichend mit dem Gebrauch des Geräts vertraut sind, in der Nähe aufhalten.

5. Dieses Elektrogerät ist kein Spielzeug. Unsachgemäßer Gebrauch oder Kontakt mit dem Elektrogerät kann die Gesundheit gefährden oder zum Tod führen, daher sollte das Gerät außerhalb der Reichweite von Kindern benutzt und gelagert werden.



ENTSORGUNG DES GERÄTES

Entsorgen Sie gebrauchte Elektrogeräte, Einrichtungsgegenstände und Verpackungen gemäß den Umweltschutzbestimmungen bei Recyclinghöfen. Elektrogeräte dürfen nicht über die Hausmülltonne entsorgt werden. Beachten Sie die Vorschriften für die Entsorgung dieser Art von Geräten. Zum Schutz der Umwelt Umwelt in Übereinstimmung mit Richtlinie 2012/19/EC betreffend Abfall von elektrischen und elektronischen Geräten.
müssen Elektro- und Elektronik-Altgeräte getrennt gesammelt und an Sammelstellen für Elektro- und Elektronik-Altgeräte abgegeben werden.

Altgeräte enthalten vollständig recycelbare Bestandteile und sollten daher dem Recycling zugeführt werden. Sie sollten daher bei entsprechenden Sammelstellen abgegeben werden.

LAGERUNG UND TRANSPORT

Das Gerät sollte bei einer Temperatur zwischen (-) 20 °C und (+) 50 °C nur in der Originalverpackung transportiert werden. Lagern Sie das Gerät in einem gut belüfteten Raum mit einer relativen Luftfeuchtigkeit von nicht mehr als 75 %. Betriebstemperatur von (+) 10 °C bis (+) 40 °C. Während der Lagerung und des Transports darf das Gerät nicht geworfen oder fallen gelassen werden und keinen mechanischen Stößen oder Witterungseinflüssen ausgesetzt werden.