Pour toute demande de service après-vente,
contactez le magasin où vous avez acheté
l'appareil.

MODE D'EMPLOI

Nettoyeur à ultrasons CD-4830



A/03/2024

Caractéristiques techniques :

Tension	220V - 240V 50Hz
Puissance	150W
Fréquence de vibration	36kHz
Dimensions de l'appareil	38,5 x 23,4 19,3 CM
Dimensions du conteneur	25 x 17,4 x 7,8 cm
Capacité du réservoir	3 l
Niveau minimum de liquide	1,5 l
Niveau maximum de liquide	2,5 l
Réglage de la température	40 °C - 60 °C
Durée de fonctionnement	1 - 30 minutes

- Débranchez l'appareil avant de le remplir. Ne pas dépasser la ligne "MAX" pour éviter tout débordement.
- Ne pas remplir le réservoir avec des produits abrasifs ou corrosifs corrosifs. Il pourrait fuir et être endommagé.
- N'utilisez pas le lave-linge si le câble ou la fiche est endommagé(e). S'il est endommagé, contactez un centre de service pour qu'il l'examine et le répare.
- Rangez le lave-linge dans un endroit sûr.
- Le lave-linge ne doit jamais être laissé sans surveillance lorsqu'il est branché.
- Ne l'utilisez pas lorsque vous vous baignez.
- Débranchez le lave-linge immédiatement après l'avoir utilisé
- Ne pas immerger le lave-linge dans l'eau afin d'éviter toute électrocution.
- L'eau doit être évacuée par l'orifice d'évacuation, ne jamais vider l'eau en inclinant le lave-linge.

STOCKAGE ET MANIPULATION



1. Ne mettez pas le lave-linge en marche s'il n'y a pas d'eau à l'intérieur. La mise en marche du lave-linge sans eau peut endommager le lave-linge.
2. Ne surchargez pas le lave-linge en le faisant fonctionner en continu. Après 45 minutes de fonctionnement continu, laissez le lave-linge à l'arrêt pendant 20 minutes supplémentaires.
3. Ne laissez pas d'eau dans le lave-linge en permanence. Videz l'eau ou la solution du lave-linge après utilisation. Laisser de l'eau ou une solution dans le lave-linge pendant de longues périodes peut l'endommager.
4. Prenez soin de l'extérieur du lave-linge. Essuyez immédiatement tout résidu d'eau ou de solution. Utilisez une serviette humide pour nettoyer le lave-linge. Essuyez-le après l'avoir lavé.

5. N'exposez pas l'appareil au soleil pendant trop longtemps. Rangez le lave-linge dans un endroit sec et frais.

sec et frais.

MODE D'EMPLOI

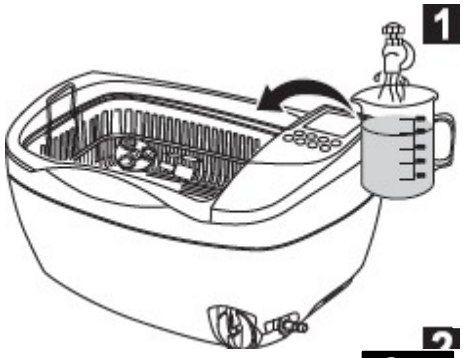

Ouvrez le couvercle, placez les produits dans le panier puis dans la cuve du lave-linge. Remplir la cuve d'eau. L'eau doit recouvrir les objets à nettoyer, mais ne doit pas dépasser le niveau maximum de liquide.

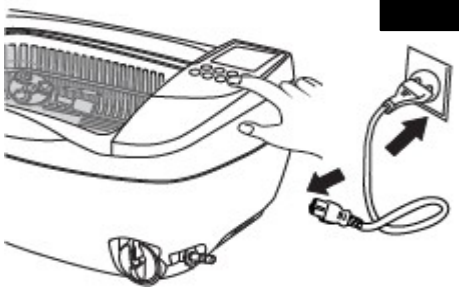

Remettre le couvercle en place et brancher le lave-linge sur l'alimentation électrique. L'écran affiche l'heure de fonctionnement par défaut de l'appareil. Si vous souhaitez modifier l'heure, appuyez sur la touche de modification de l'heure et sur la touche▽ . La minuterie peut être réglée de 1 à 30 minutes. Les modes les plus courants sont 5, 10 et 15 minutes.



Appuyez sur la touche ON/OFF pour lancer le lavage. L'appareil émet un signal sonore pour indiquer qu'il a démarré. L'écran affiche le temps de fonctionnement restant. Vous pouvez arrêter le lavage à tout moment en appuyant sur la touche ON/OFF.

L'appareil est équipé d'un système de protection contre la surchauffe. Si le voyant rouge s'allume, l'appareil ne se met pas en marche. Après environ 20 minutes, le voyant vert s'allume pour indiquer que l'appareil peut à nouveau être utilisé.



Sélectionnez l'un des quatre modes de nettoyage.

a) Si vous souhaitez augmenter la température, appuyez sur TEMP et sélectionnez l'une des 5 températures possibles. Appuyez sur HEATER pour commencer à chauffer, ce qui est indiqué par le signe . Lorsque l'appareil atteint la température sélectionnée, le signe disparaît.

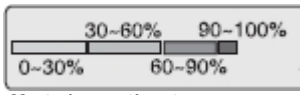

- Le pourcentage de température atteint e s t affiché sur l'indicateur.

b) Lors du lavage en solution, il est recommandé d'utiliser la fonction de dégazage pour accélérer le processus. Appuyez sur la touche TIME et réglez la durée sur 10 minutes,

puis appuyez sur la touche de fonction. L'icône s'allume, appuyez sur le bouton ON/OFF pour démarrer le dégazage. Le dégazage durera 2 minutes et Ensuite, le lavage normal commence.

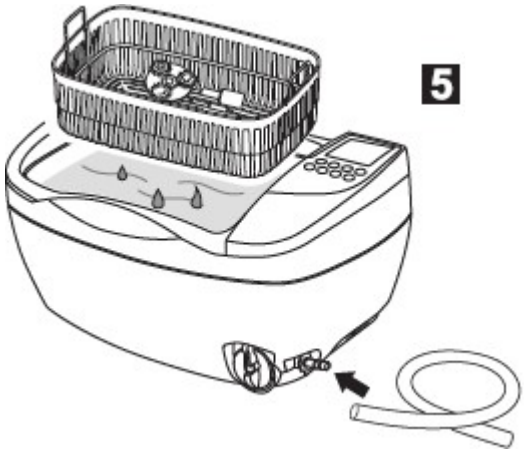

5. une fois le travail terminé, éteignez l'appareil et débranchez-le de l'alimentation électrique. Ouvrez le couvercle et sortez les articles. Raccordez le tuyau à l'évacuation de l'eau, ouvrez l'évacuation à l'aide du bouton, videz l'eau, nettoyez l'appareil et essuyez-le. Débranchez le tuyau et fermez le robinet.



1. Nettoyage régulier

Placez les articles à nettoyer dans le panier et insérez-le dans la cuve du lave-linge. Remplissez la cuve d'eau. L'eau doit recouvrir les objets à nettoyer, mais ne doit pas dépasser le niveau maximum de liquide. Mettez le couvercle et branchez la machine. Appuyez sur la touche TIME pour régler la durée de fonctionnement (5-10 minutes), puis sur ON/OFF pour lancer le nettoyage.

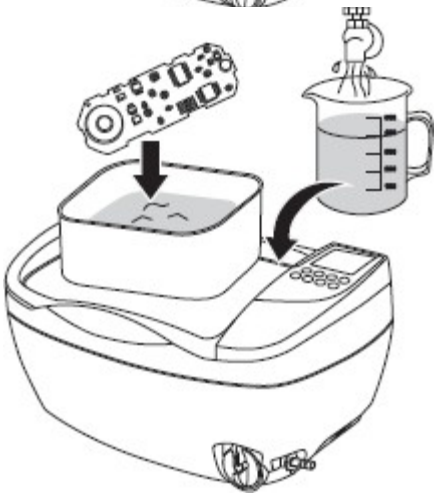

2. Nettoyage intermédiaire

Si des objets doivent être lavés dans la solution de nettoyage, il est recommandé de les placer dans le conteneur plutôt que directement dans le réservoir. Suivez ensuite la même procédure que pour un lavage ordinaire.

3. Nettoyage avancé

(pour les articles très sales)

Les articles de grande taille peuvent être placés directement dans le réservoir, tandis que les articles plus petits sont mieux placés dans le panier. Remplissez le réservoir d'eau. L'eau doit recouvrir les objets à nettoyer, mais ne doit pas dépasser le niveau maximum de liquide. Ajoutez ensuite 50 ml de solution de nettoyage et réglez la température à 45°C à l'aide de la touche TEMP. Appuyez ensuite sur la touche HEATER et fermez le couvercle. Réglez la durée du nettoyage à 15 minutes et mettez la machine en marche à l'aide de la touche ON/OFF. Lorsque vous avez terminé, videz l'eau de la machine, remplissez-la d'eau propre et faites-la fonctionner pendant encore 3 minutes pour éliminer les résidus de détergent.

4. Nettoyage spécial

(Pour les objets en argent ou en cuivre fortement décolorés)

Placez les articles dans le panier et insérez-le dans la cuve du lave-linge. Remplissez la cuve d'eau. L'eau doit recouvrir les objets à nettoyer, mais ne doit pas dépasser le niveau maximum de liquide. Ajoutez ensuite une solution de nettoyage spéciale adaptée au nettoyage de l'argent. Mettez le couvercle, puis branchez l'appareil sur le secteur. Réglez la température à 50°C et attendez que l'appareil chauffe. Appuyez ensuite sur le bouton h/min, pour régler le temps d'action de la solution. 40 minutes ou 1h sont recommandées. Appuyez ensuite sur TIME et réglez le temps sur 15 minutes, puis sur le bouton de fonction pour lancer le dégazage. L'icône s'allume, appuyez sur le bouton ON/OFF pour démarrer le dégazage. Le dégazage dure 2 minutes, puis le lavage normal commence. Lorsque vous avez terminé, videz l'eau de la machine et remplissez-la d'eau propre, puis faites-la fonctionner pendant encore 3 minutes pour éliminer tout résidu de détergent.

Construction et accessoires du lave-linge :

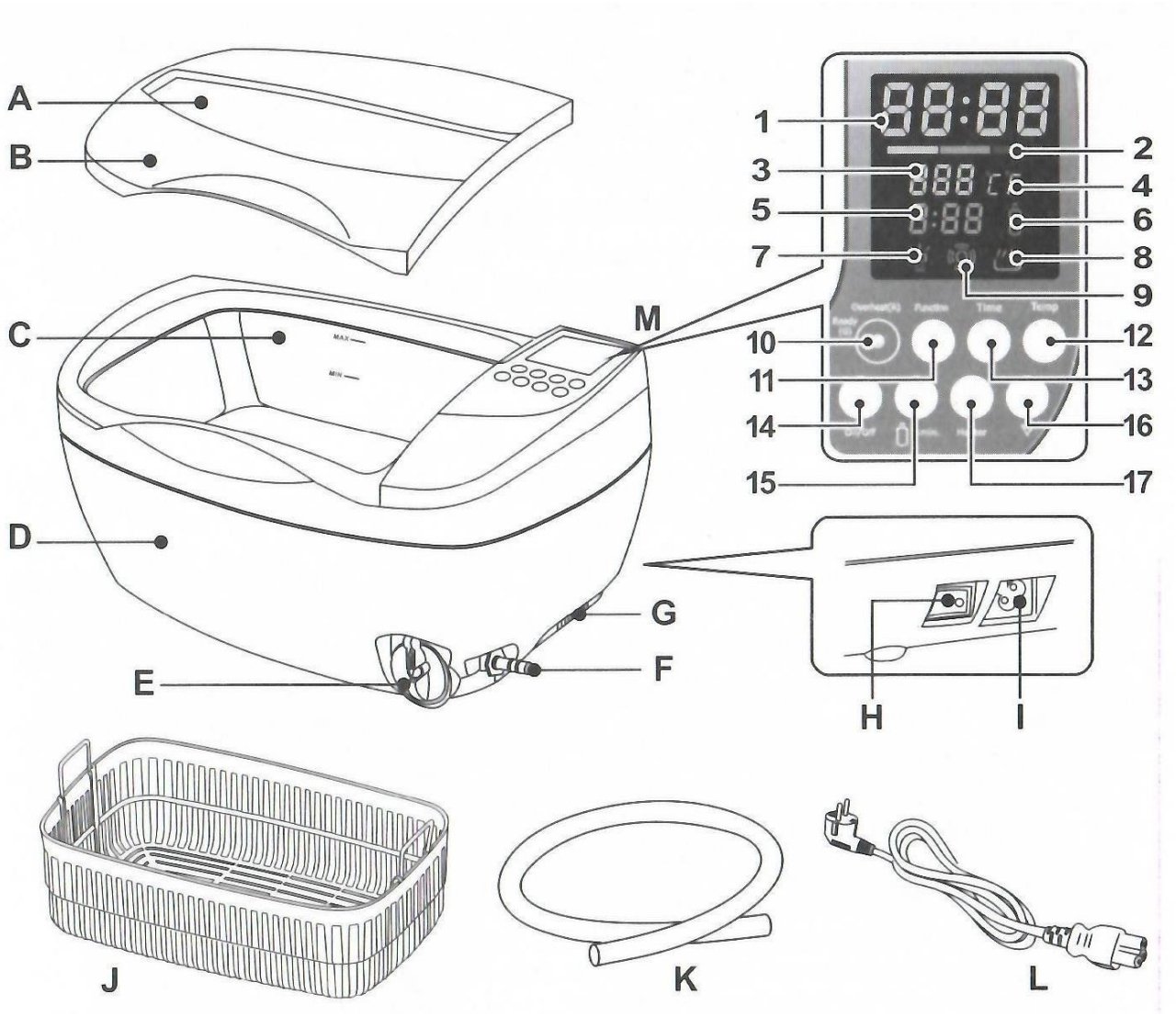

A. Hublot
B. Couvercle
C. Réservoir
D. Boîtier
E. Bouton de vidange
F. Vidange de l'eau
G. Ventilation
H. Interrupteur marche/arrêt
I. Prise pour câble d'alimentation
J. Panier en plastique
K. Tuyau de vidange
L. Câble d'alimentation
M. Panneau de commande

Panneau de commande et fonctions :

1. **Affichage de l'heure.** L'heure est comptée au départ du lave-linge.
2. **Indicateur de température**
   - Le voyant vert indique que 0 à 30 % de la température programmée a été atteinte.
   - Une lumière orange indique que 30 à 60 % de la température programmée ont été atteints.
   - Une lumière rouge indique que 60-90 % de la température réglée a été atteinte.
   - Un voyant rouge clignotant signifie que le liquide est sur le point d'atteindre 60-90 % de la température de consigne.
   - Tous les voyants sont allumés, ce qui signifie que la température de l'eau a été atteinte.
3. **Affichage de la température réglée.** Appuyez sur la touche pour régler l'une des 5 températures : 40°C/104°F - 45°C/113°F - 50°C/122°F - 55°C/131°F - 60°C/140°F
4. **°C°F** - indique l'unité de température
5. **Durée de fonctionnement de la solution.** Temps de fonctionnement de la solution calculé en heures
6. **Indicateur de durée de fonctionnement de la solution.** Lorsque le temps de fonctionnement de la solution tombe à zéro, le voyant commence à clignoter, ce qui suggère un changement de liquide.

7. **Voyant de la fonction de désaération.** Voyant allumé - fonction sélectionnée Voyant clignotant - fonction en cours de fonctionnement
8. **Voyant de la fonction de préchauffage.** Voyant allumé - fonction activée
9. **Voyant de la fonction de nettoyage.** Lorsqu'il est allumé, il indique que le lave-linge fonctionne en mode normal.
10. **Voyant de fonctionnement**

du lave-linge : Vert - le lave-linge est prêt à l'emploi

Rouge - protection contre la surchauffe activée. Attendez que le voyant devienne vert (20 minutes ou plus).

11. **Bouton pour activer la fonction de dégazage.** Appuyez sur pour sélectionner la fonction de dégazage. Appuyez sur le bouton On/Off pour l'activer (durée - 2 minutes).

Dégazage. Dans certains cas, des bulles d'air (gaz) peuvent apparaître dans la solution du lave-linge en raison de réactions chimiques. Ces bulles de gaz entravent le fonctionnement normal du lave-linge. L'activation de la fonction de dégazage permet d'éliminer les bulles de gaz et d'améliorer ainsi les performances du lave-linge.

12. **Bouton de changement de température.** Appuyez sur cette touche pour changer la température réglée à la température souhaitée.
13. **Bouton de changement de temps.** Appuyez sur le bouton pour régler la durée souhaitée. Chaque pression modifie l'heure de 5 minutes.
14. **Bouton marche/arrêt.** Lorsque le lave-linge est mis en marche à l'aide du bouton H (illustré), il est prêt à l'emploi. Une pression sur le bouton marche/arrêt permet de démarrer/arrêter la machine. Le lave-linge s'arrête automatiquement lorsque le temps atteint 0:00.
15. **Bouton de contrôle de la durée de la solution.** Chaque fois que vous appuyez sur ce bouton, le temps augmente de 20 minutes. Par exemple, 1:20 signifie 1 heure et 20 minutes. La durée maximale possible est de 9 heures et 60 minutes.
16. **Touche de diminution de la durée/température**
    - Lors du réglage de la durée de fonctionnement (fonction 13), une pression sur cette touche réduit la durée d'une minute.
    - Lors du réglage de la température (fonction 12), une pression sur cette touche permet de réduire la température d'un niveau.
    - Lors du réglage de la durée de la solution (fonction 15) - une pression sur cette touche permet de réduire la durée de 20 minutes.

17. **Bouton d'activation du chauffage.** Une pression sur ce bouton active la fonction de chauffage. Une nouvelle pression désactive la fonction de chauffage. Le chauffage s'arrête automatiquement lorsque la durée de fonctionnement du lave-linge atteint 0:00.

PRODUITS NE CONVENANT PAS AU NETTOYAGE PAR ULTRASONS.

- Bijoux fins (perles, émeraude, objets en ivoire, perles, coquillages, agate).
- Articles soudés, enduits et collés
- Autres objets tels que le bois, le verre revêtu, la céramique, les filtres d'appareil photo.

MESURES DE SÉCURITÉ

1. L'appareil est un équipement professionnel destiné à être utilisé dans les instituts de beauté. L'utilisation de l'appareil uniquement par du personnel qualifié en cosmétique permet d'éviter des conséquences indésirables pendant le traitement.

2. L'appareil ne doit pas être démonté ou utilisé à d'autres fins que celles indiquées dans le présent mode d'emploi. Tous les travaux d'entretien et de réparation doivent être effectués uniquement par un technicien agréé.

3. N'installez pas et n'utilisez pas l'appareil à proximité de liquides, d'endroits humides ou avec des mains mouillées - afin qu'aucun liquide ne pénètre dans l'appareil.

4. Débranchez immédiatement l'appareil de la prise de courant et contactez le service agréé dans les cas suivants : a) du liquide a pénétré dans l'appareil, b) l'appareil dégage une odeur étrange, fume ou émet des bruits bizarres, c) le cordon d'alimentation a été endommagé, d) l'appareil a été renversé ou son boîtier a été endommagé.

5. Ne placez aucun objet sur les câbles. N'installez pas l'appareil dans un endroit où quelqu'un pourrait marcher sur le cordon d'alimentation.
6. Pour des raisons de sécurité, débranchez le cordon d'alimentation de la prise chaque fois que vous avez fini de travailler avec l'appareil.
7. N'introduisez rien dans l'ouverture de l'appareil. Si un corps étranger pénètre dans l'ouverture, retirez le câble de la prise et contactez le distributeur ou le fabricant.
8. Ne pas placer l'appareil sur un chariot, une étagère ou un véhicule instable. L'appareil pourrait être endommagé en cas de chute.
9. Afin de garantir la durée de vie de l'appareil, il est recommandé de respecter un intervalle d'une minute avant d'appuyer à nouveau sur le bouton d'alimentation (entre la mise en marche et l'arrêt et vice versa).
10. L'alimentation électrique doit être conforme aux spécifications de la plaque signalétique. Dans le cas contraire, l'appareil risque de mal fonctionner, d'être endommagé ou même de brûler.

ATTENTION :
1. En cas d'endommagement du cordon d'alimentation ou d'autres dysfonctionnements, contactez un centre de service agréé afin d'éviter tout danger.
2. Cet appareil peut être utilisé par des enfants âgés d'au moins 8 ans et par des personnes dont les capacités physiques et mentales sont réduites et qui manquent d'expérience et de connaissance de l'appareil, à condition qu'une surveillance ou des instructions soient fournies concernant l'utilisation de l'appareil en toute sécurité, de manière à ce que les risques associés soient compris.
3. L'appareil n'est pas destiné à être utilisé par des enfants. Ne laissez pas les enfants jouer avec l'appareil.
4. Ne laissez pas l'appareil sans surveillance lorsque des enfants ou des personnes n'ayant pas une connaissance suffisante de l'utilisation de l'appareil se trouvent à proximité.
5. Cet appareil électrique n'est pas un jouet. Une utilisation incorrecte ou un contact avec l'appareil électrique peut constituer un risque pour la santé ou entraîner la mort, c'est pourquoi l'appareil doit être utilisé et stocké hors de portée des enfants.



ÉLIMINATION DE L'APPAREIL

Les appareils électriques usagés, les accessoires et les emballages doivent être déposés dans des centres de recyclage conformément aux règles de protection de l'environnement. Les appareils électriques ne doivent pas être jetés dans la poubelle des ordures ménagères. Respectez les règles de mise au rebut de ce type d'équipement. Afin de protéger l'environnement conformément à la directive 2012/19/CE relative aux déchets d'équipements électriques et électroniques, les déchets d'équipements électriques doivent être collectés séparément et remis aux points de collecte des déchets d'équipements électroniques et électriques.

Les déchets d'équipements électriques et électroniques doivent être collectés séparément et remis aux points de collecte des déchets d'équipements électriques et électroniques.

Les appareils usagés et en fin de vie contiennent des composants entièrement recyclables et doivent donc être envoyés au retraitement. Ils doivent donc être remis aux points de collecte appropriés.

STOCKAGE ET TRANSPORT

L'appareil doit être transporté à des températures comprises entre (-) 20 °C et (+) 50 °C, uniquement dans son emballage d'origine. L'appareil doit être stocké dans un endroit bien ventilé, avec une humidité relative ne dépassant pas 75 %. Température de fonctionnement comprise entre (+) 10 °C et (+) 40 °C. Pendant les opérations de stockage et de transport, l'appareil ne doit pas être jeté ou échappé, ni exposé à des chocs mécaniques ou à des agents atmosphériques.