Neem voor service contact op met de winkel
waar u het apparaat hebt gekocht.

Gebruiksaanwijzing

TRYCHO kapperswastafel zwart



A/08/2025

Let op!

1. Controleer of de spanning overeenkomt met de specificaties van het apparaat.
2. Gebruik geen natte handen om de voedingsbron aan te sluiten of los te koppelen.
3. Beschadig de bedrading niet en knoei niet met het circuit.
4. Gebruik geen natte doek om de aan/uit-schakelaar, stekker of andere elektrische onderdelen van het apparaat schoon te maken.
6. Zorg ervoor dat kinderen niet zonder toezicht van een volwassene in de buurt van de wasmachine spelen.
7. Steek uw handen of voeten niet in de spleten van de wasmachine.
8. Zorg ervoor dat de stekker helemaal in het stopcontact zit, anders kan dit een elektrische schok of brand door oververhitting veroorzaken.
9. Stop bij abnormaliteiten of storingen onmiddellijk met het gebruik en haal de stekker uit het stopcontact.
10. Stel de wasmachine niet bloot aan direct zonlicht.
11. Duw of trek de wasmachine niet op een oneffen vloer.
12. Ga niet op de sproeier staan.
14. Plaats de wasmachine niet in vochtige ruimtes zoals de badkamer om elektrische schokken of andere storingen te voorkomen. De afstandsbediening moet ook worden beschermd tegen contact met water.
15. Plaats de wasmachine niet op plaatsen waar schilder- of lakwerkzaamheden plaatsvinden of waar zuurstof wordt gebruikt.

zuurstof.

16. Het apparaat mag niet worden gebruikt door mensen met lichamelijke beperkingen, zintuiglijke handicaps, mentale problemen of onervarenheid.
17. Neem contact op met een erkende servicedienst als de stekker beschadigd is.
18. Mensen met osteoporose of hartaandoeningen mogen de wasmachine niet gebruiken.
19. Het netsnoer moet zo worden gelegd dat voorbijgangers niet kunnen struikelen en vallen.
20. Haal de stekker uit het stopcontact als u de hogedrukreiniger niet gebruikt.

Technische gegevens:

Afmetingen: 1935× 706× 880 mm
Nettogewicht: 89 kg
Brutogewicht: 133 kg
Draagvermogen: 140 kg
Vulmateriaal: Spons Huid: PU/PVC
Ingangsspanning: AC100~130V/220~240V,50/60Hz
Uitgangsspanning: DC 24V
Nominaal vermogen: 60 W

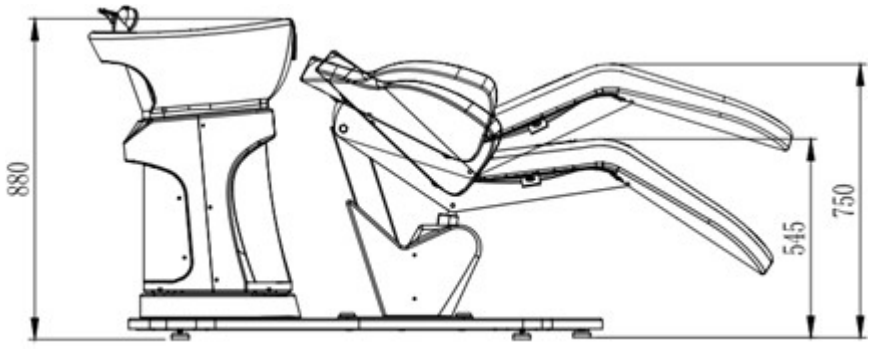

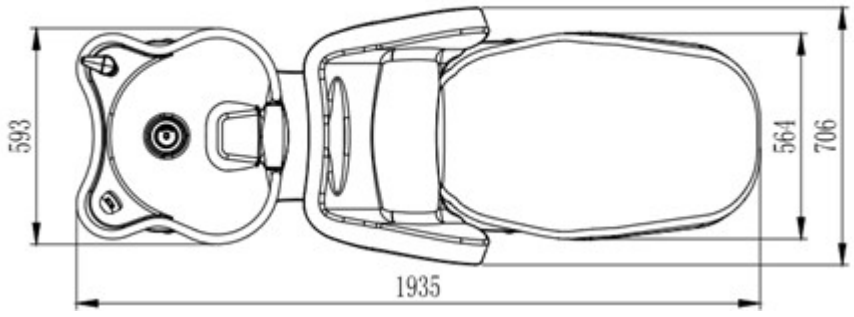

Montage:

Naam	Verschijning	Specificaties	Aantal
Zitting	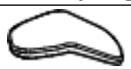		1
Kraanhouder voor haarwas			1
Handset douche handset			1
Bevestigingsschroef	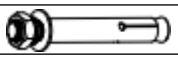	M8*100	4
Inbus		Φ5	1
Opzettende schroef		Φ22*M8*25	2
Assemblageschroef		Φ22*M8*35	2

1. Gebruik de montageschroeven om de stoel te installeren zoals afgebeeld.

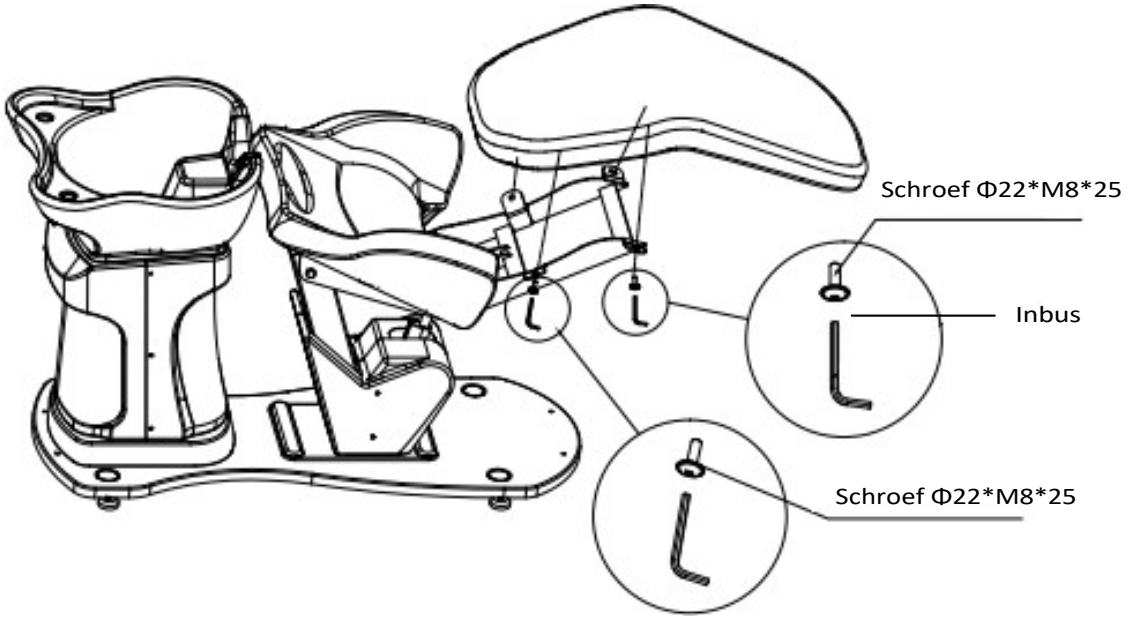

2. Verwijder de achterklep.

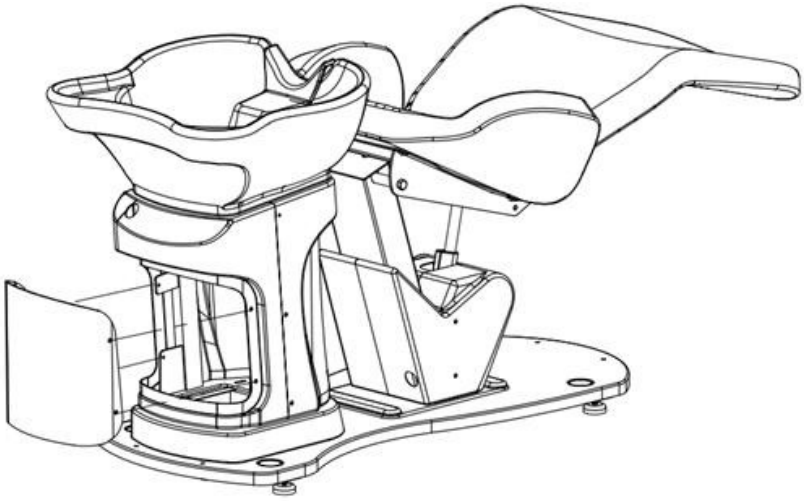

3. Installeer de kapperswasbatterij zoals op de afbeelding hieronder.

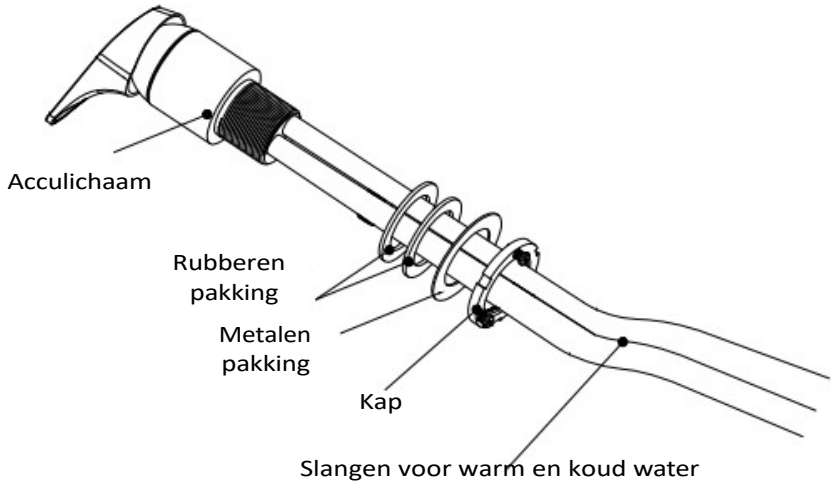

Schroef het kraanhuis los en installeer de kraan

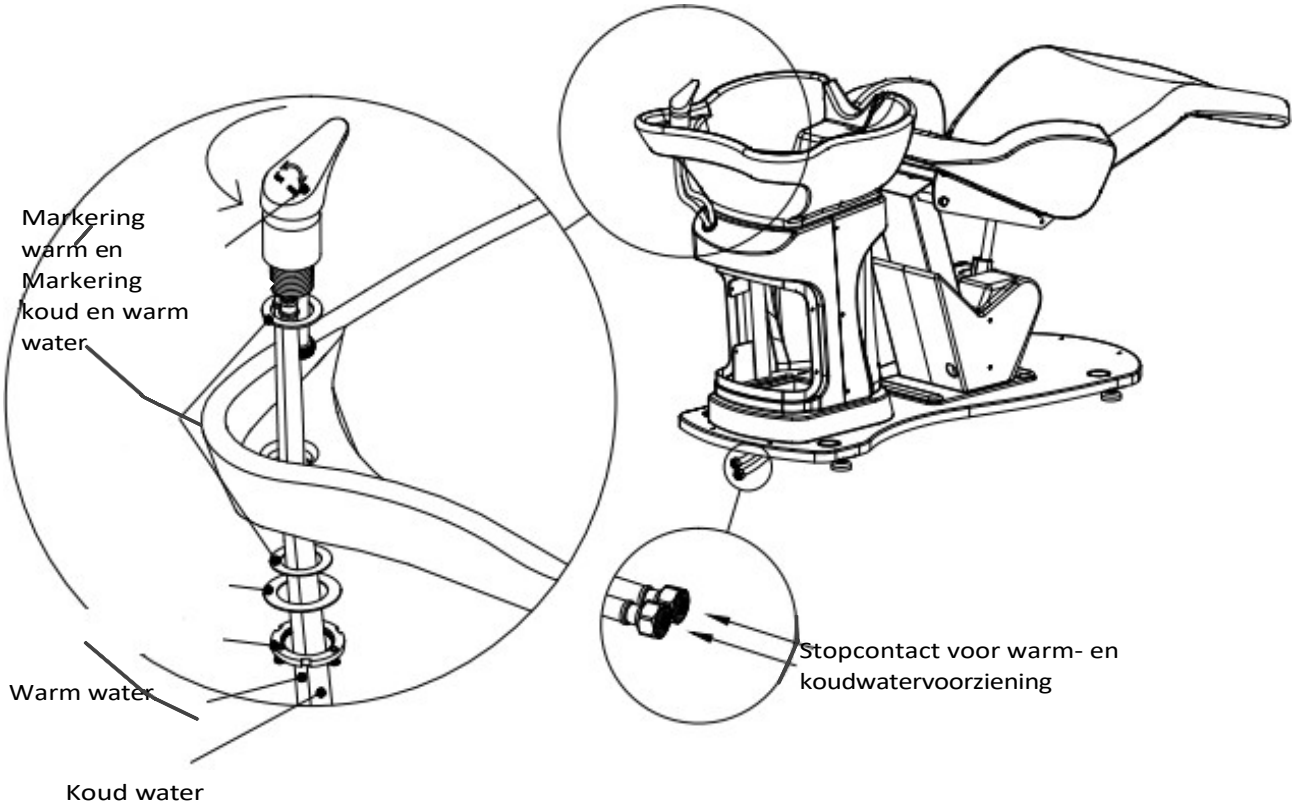

4. Installeer de douchekop zoals hieronder afgebeeld.

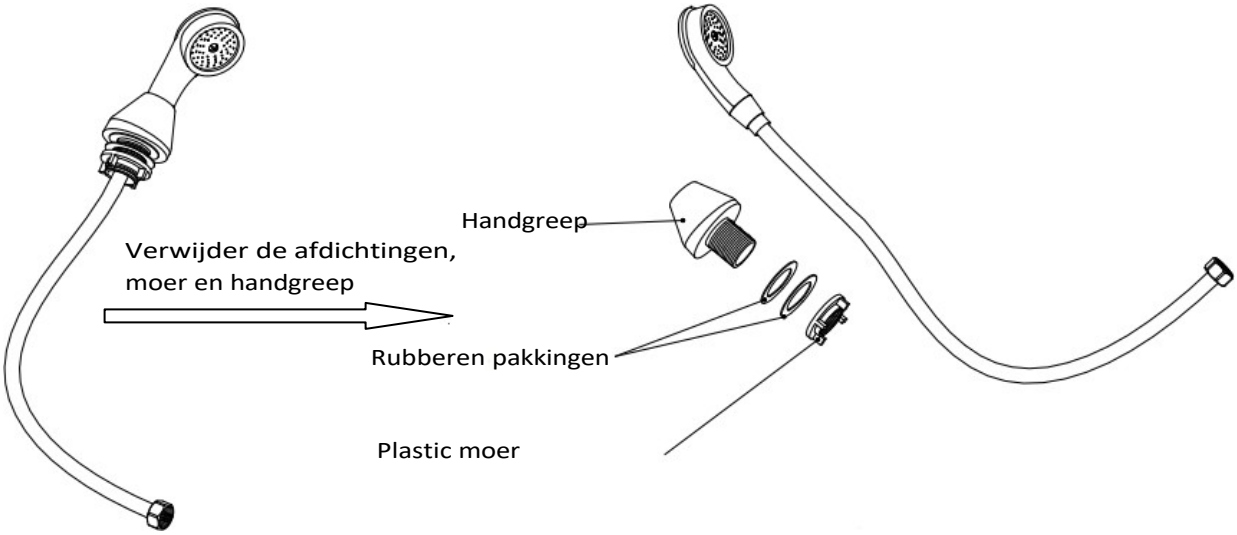

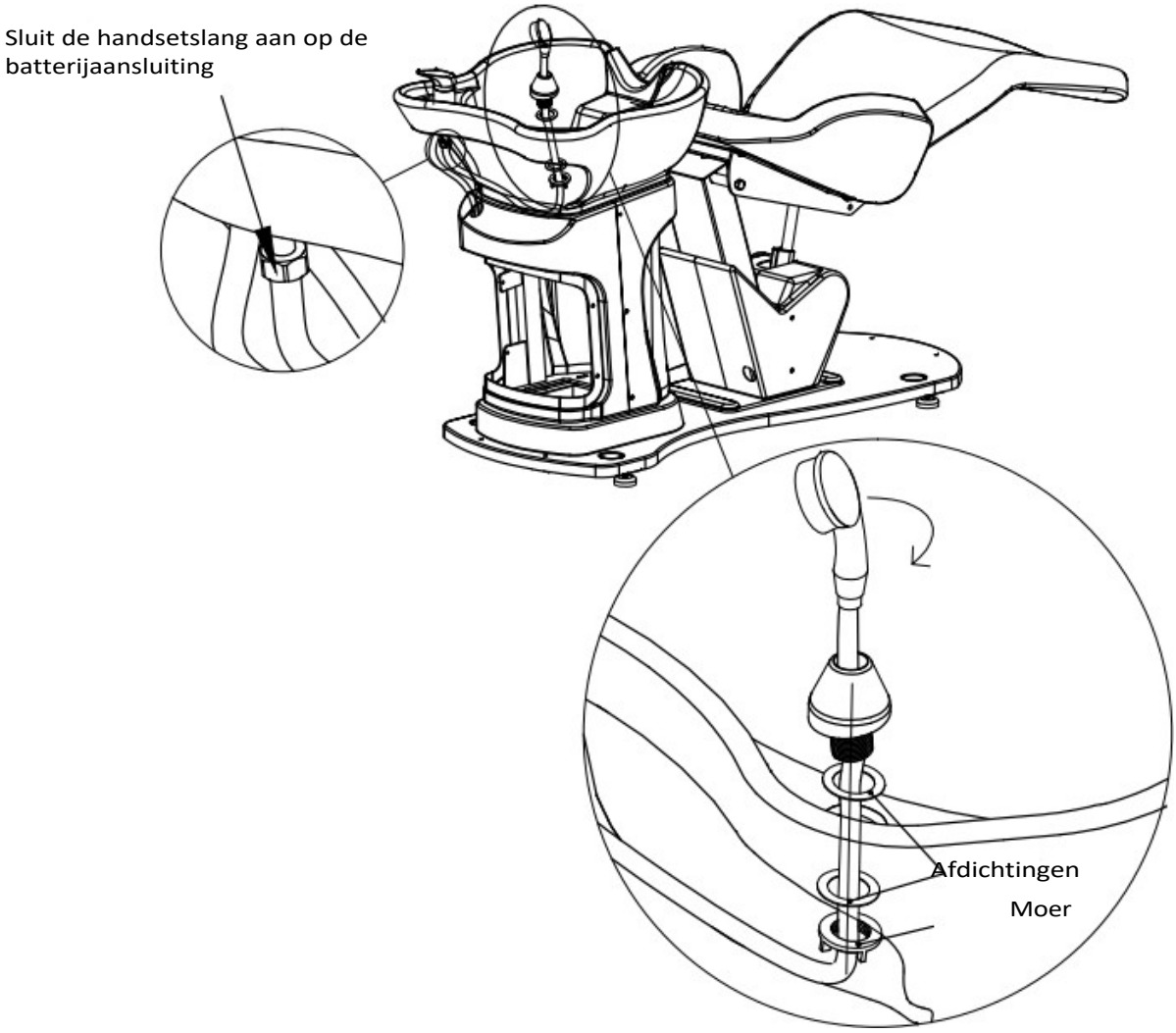

5. Plaats de afvoer in het afvoergat. Nadat de verschillende onderdelen zijn gemonteerd, plaatst u de afdekking van de achterste ring.

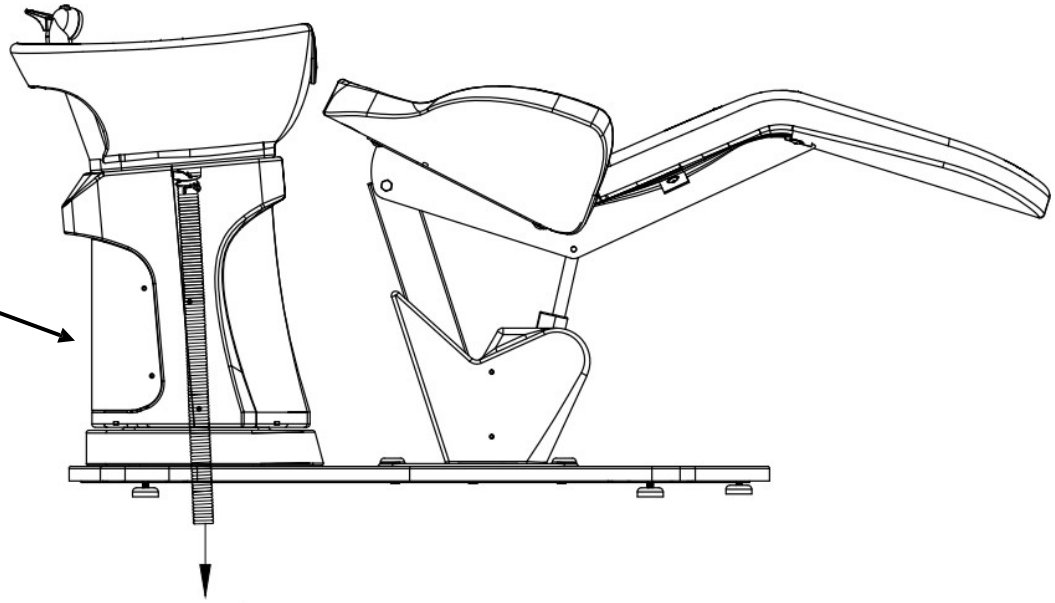

Schema van de leidinggaten:

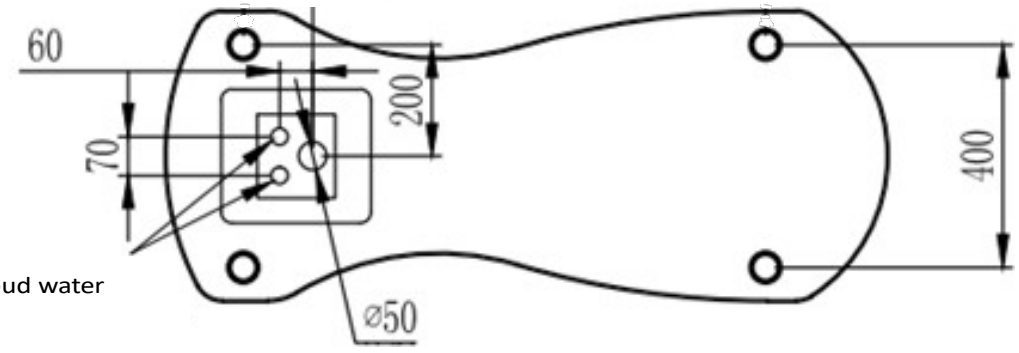

6. Bevestigingsschroeven vastdraaien.

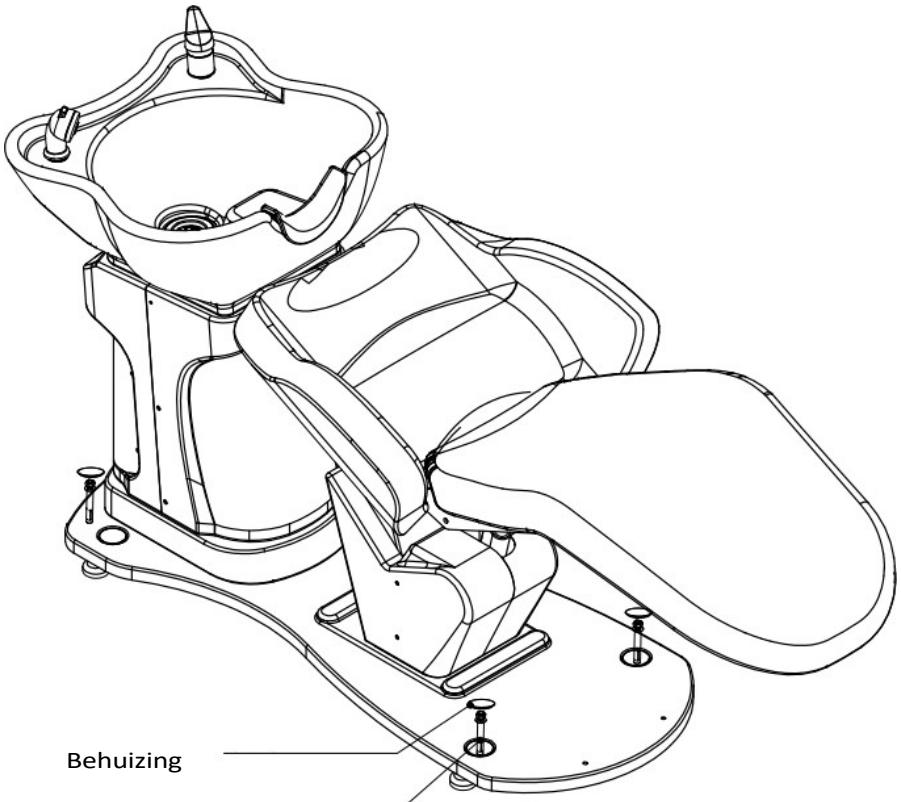

Voetpedaal:

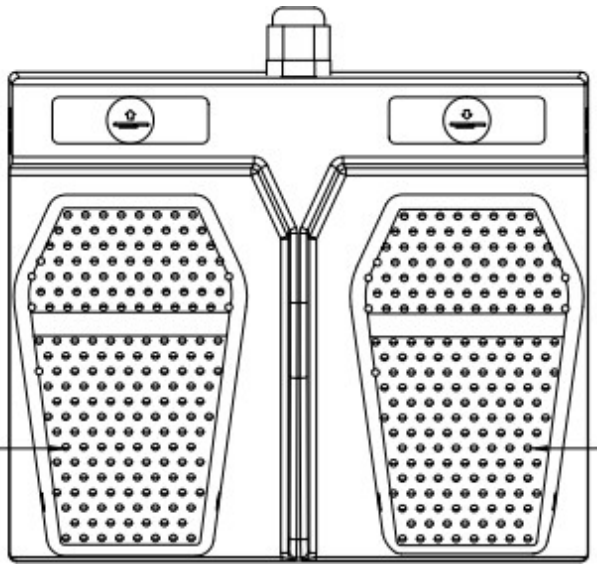

Onderhoud:

1. Dagelijks schoonmaken
   Stof kan worden verwijderd met een zachte, droge handdoek.
2. Moeilijk vuil verwijderen
   Zoals je weet, is het moeilijk om moeilijker vuil te verwijderen met een eenvoudige droge handdoek. In dit geval kun je een zachte handdoek gebruiken bevochtigd met verdund
   neutraal reinigingsmiddel om het oppervlak eerst schoon te maken. Daarna kun je het afvegen met een droge handdoek.
3. Verbied het gebruik van benzine, verdunners, paraffine of andere oplosmiddelen.
   Deze stoffen kunnen de huid beschadigen of corrosie en schade aan het uiterlijk van het product veroorzaken.
4. Opslag- en gebruiksomstandigheden
   Stel het product niet bloot aan sterk zonlicht of vocht. Dit kan
   schade aan het product veroorzaken.
5. Toegestane gebruiksomstandigheden
   Het product kan gebruikt worden bij een temperatuur van -5°C tot 50°C en een luchtvochtigheid van 45% tot
   85%.

VEILIGHEIDSMAATREGELEN

1. Het apparaat is professionele apparatuur voor gebruik in schoonheidssalons. Bediening van het apparaat alleen door gekwalificeerd cosmetisch personeel voorkomt ongewenste effecten tijdens de behandeling.
2. Het apparaat mag niet worden gedemonteerd of worden gebruikt voor andere doeleinden dan aangegeven in deze handleiding. Alle onderhoud en reparaties mogen uitsluitend worden uitgevoerd door een bevoegde servicetechnicus .
3. Installeer of gebruik het apparaat niet in de buurt van vloeistoffen, natte plaatsen of met natte handen - zodat er geen vloeistoffen in het apparaat kunnen komen.
4. Haal onmiddellijk de stekker uit het stopcontact en neem contact op met het erkende servicebedrijf in de volgende gevallen: a) er is vloeistof in het apparaat terechtgekomen, b) het apparaat verspreidt een vreemde geur, rook of maakt vreemde geluiden, c) het netsnoer is beschadigd, d) het apparaat is omgestoten of de behuizing is beschadigd.
5. Plaats geen voorwerpen op de kabels. Installeer het apparaat niet op een plek waar iemand op het netsnoer kan trappen.
6. Haal voor de veiligheid de stekker uit het stopcontact telkens wanneer u klaar bent met
werken met het apparaat.
7. Steek niets in de opening van het apparaat. Als er een vreemd voorwerp in
in de opening, verwijder de kabel uit het stopcontact en neem contact op met de distributeur of fabrikant.
8. Plaats het apparaat niet op een onstabiele kar, plank of voertuig. Het apparaat kan beschadigd raken als het valt.
9. Om de vaste levensduur van het apparaat te garanderen, wordt aangeraden een interval van een minuut in acht te nemen voordat u opnieuw op de aan/uit-knop drukt (tussen in- en uitschakelen en omgekeerd).
10. De voeding moet voldoen aan de specificaties op het typeplaatje. Anders
anders bestaat het risico dat het apparaat niet goed functioneert, beschadigd raakt of zelfs doorbrandt.

LET OP:

1. In geval van beschadiging van de stroomkabel of andere storingen, neem contact op met een een erkend servicecentrum om gevaar te voorkomen.
2. Dit apparaat mag worden gebruikt door kinderen van ten minste 8 jaar oud en door personen met verminderde fysieke en mentale capaciteiten en gebrek aan ervaring en vertrouwdheid met de apparatuur, mits er toezicht wordt gehouden op of instructie wordt gegeven in het gebruik van de apparatuur op een veilige manier, zodat de bijbehorende risico's worden begrepen.
3. De uitrusting is niet bedoeld om mee te spelen door kinderen. Laat kinderen niet met het apparaat spelen.
4. Laat het apparaat niet onbeheerd achter wanneer kinderen of personen zonder voldoende kennis
met betrekking tot het gebruik van het apparaat in de buurt zijn.
5. Dit elektrische apparaat is geen speelgoed. Verkeerd gebruik van of contact met het elektrische apparaat kan gezondheidsrisico's of de dood tot gevolg hebben, daarom moet het apparaat buiten het bereik van kinderen worden gebruikt en bewaard.



VERWIJDERING VAN HET APPARAAT

Gooi gebruikte elektrische apparaten, armaturen en verpakkingen weg naar recyclingcentra in overeenstemming met de milieubeschermingsprincipes. Elektrische apparaten mogen niet worden weggegooid bij het huishoudelijk afval. Volg de regels voor het weggooien van dit soort apparatuur. Om het milieu te beschermen in overeenstemming met Richtlijn 2012/19/EG betreffende afgedankte elektrische en elektronische apparatuur, moet gebruikte elektrische apparatuur apart worden ingezameld en vervolgens worden ingeleverd bij inzamelpunten voor afgedankte elektronische en elektrische apparatuur.

Afgedankte en oude apparaten bevatten volledig recyclebare onderdelen en moeten daarom worden ingeleverd voor recycling. Daarom moeten ze worden ingeleverd bij geschikte inzamelpunten

.

OPSLAG EN TRANSPORT

Het apparaat mag alleen in de originele verpakking worden vervoerd bij temperaturen tussen (-) 20 °C en (+) 50 °C. Het apparaat moet worden opgeslagen in een goed geventileerde ruimte met een relatieve vochtigheid van niet meer dan 75%. Bedrijfstemperatuur van (+) 10 °C tot (+) 40 °C. Tijdens opslag en transport mag het apparaat niet worden gegooid of vallen en mag het niet worden blootgesteld aan mechanische schokken of atmosferische invloeden.