Pour toute demande de service après-vente,
contactez le magasin où vous avez acheté
l'appareil.

MODE D'EMPLOI

Nettoyeur à ultrasons ACD-7920



A/04/2024

Caractéristiques techniques :

Tension	220 - 240 V 50Hz
Puissance	55 W
Fréquence de vibration	42 kHz
Dimensions de l'appareil	20,3 x 18,3 x 14,5 cm
Dimensions du conteneur	14,8 x 12,6 x 4,7 cm
Capacité du réservoir	850 ml
Niveau minimum de liquide	400 ml
Niveau maximum de liquide	700 ml
Poids	1,09 kg
Minuterie	90 - 600 s

- Débranchez l'appareil avant de le remplir. Ne pas dépasser la ligne "MAX" pour éviter tout débordement.
- Ne remplissez pas le réservoir avec des produits chimiques abrasifs ou corrosifs. Il pourrait fuir et être endommagé.
- N'utilisez pas le lave-linge si le câble ou la fiche est endommagé(e). S'il est endommagé, contactez un centre de service pour qu'il l'examine et le répare. □
  Conservez le lave-linge dans un endroit sûr, sec et à l'abri de la lumière directe du soleil. □ Le lave-linge ne doit jamais être laissé sans surveillance lorsqu'il est branché.
- Ne l'utilisez pas lorsque vous vous baignez.
- Débranchez le lave-linge de la source d'alimentation après utilisation.
- Ne pas immerger le lave-linge dans l'eau afin d'éviter toute électrocution□ Verser l'eau par l'espace indiqué par la flèche sur le lave-linge.

Conception du lave-linge et accessoires :

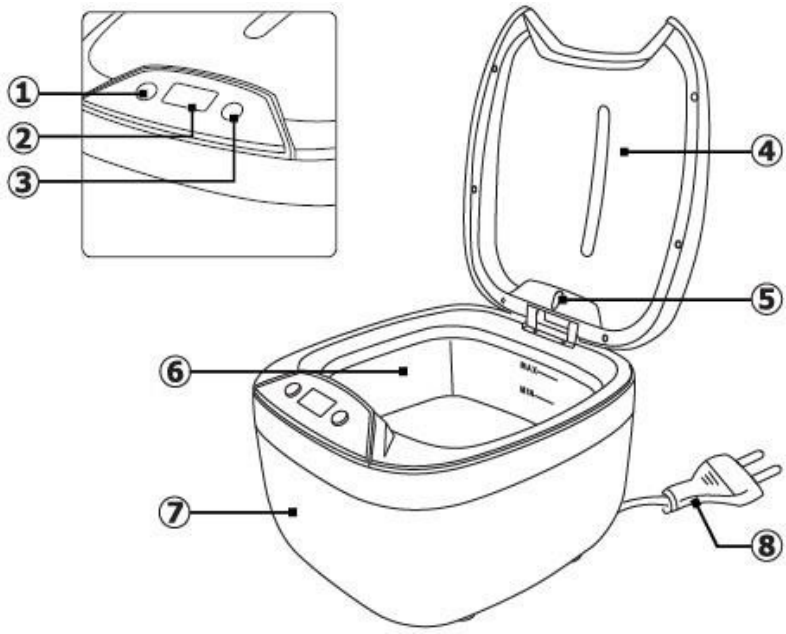

1. Bouton marche/arrêt
2. Afficheur
3. Bouton de changement de temps
4. Couvercle
5. Lumière LED
6. Réservoir
7. Boîtier
8. Câble d'alimentation

Accessoires (en option)



Porte-CD



Support de montre

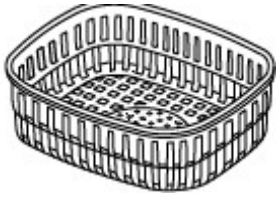

Panier

STOCKAGE ET MANIPULATION



1. Ne mettez pas le lave-linge en marche s'il n'y a pas d'eau à l'intérieur. La mise en marche du lave-linge sans eau peut endommager le lave-linge.
2. Ne surchargez pas le lave-linge en le faisant fonctionner en continu. Après 30 minutes de fonctionnement continu, laissez le lave-linge à l'arrêt pendant 10 minutes supplémentaires.
3. Ne laissez pas d'eau dans le lave-linge en permanence Vous devez vider l'eau ou la solution du lave-linge après utilisation. Laisser de l'eau ou de la solution dans le lave-linge pendant de longues périodes peut l'endommager.
4. Prenez soin de l'extérieur du lave-linge. Essuyez immédiatement tout résidu d'eau ou de solution. Utilisez une serviette humide pour nettoyer le lave-linge. Essuyez-le après le lavage.

INSTRUCTIONS D'UTILISATION

1. Retirez le couvercle. Placez les produits dans le panier, puis dans la cuve du lave-linge.
   Pour les objets pointus qui pourraient endommager le lave-linge, veillez à utiliser le panier.
   N'oubliez pas non plus que le panier absorbe 30 à 40 % de l'énergie du nettoyeur à ultrasons.

2. Remplissez la cuve d'eau. L'eau doit recouvrir les objets à nettoyer, mais ne doit pas dépasser le niveau maximum de liquide.

3. Mettez le couvercle, puis branchez le laveur sur l'alimentation électrique. L'écran affiche 180, qui est le temps de nettoyage par défaut du lave-linge.

4. Réglez la durée sélectionnée à l'aide de la touche de réglage de la durée. Choix possibles 180s, 300s, 480s, 600s 90s.

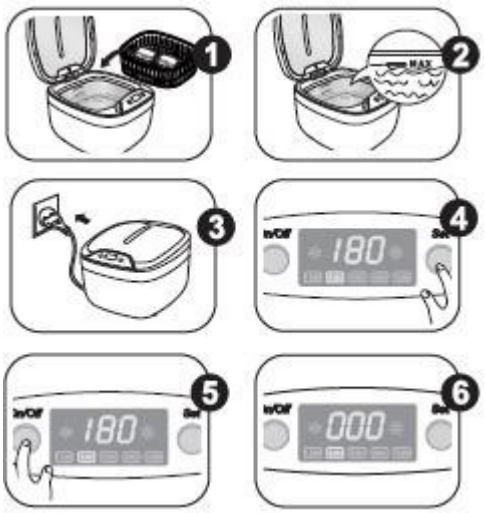

5. Mettez le lave-linge en marche à l'aide de l'interrupteur marche/arrêt. Le processus de nettoyage démarre. Le temps est décompté jusqu'à 0.





6. Lorsque zéro apparaît sur l'écran, le lave-linge se termine automatiquement.

7. Si vous souhaitez terminer le nettoyage avant l'heure, appuyez sur l'interrupteur. Si vous souhaitez répéter le cycle ou augmenter la durée du nettoyage, appuyez sur la touche Set.
time, sélectionnez la durée appropriée et appuyez sur l'interrupt pour redémarrer l'appareil.



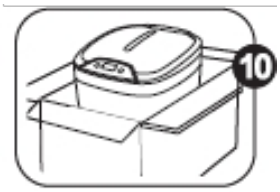

8. Une fois le travail terminé, débranchez l'appareil de l'alimentation électrique. Ouvrez le couvercle et retirez les articles à nettoyer.

9. Versez l'eau restante et essuyez l'appareil.

10. Rangez l'appareil dans un endroit sec et frais.

MÉTHODES DE NETTOYAGE



Nettoyage ordinaire
Utilisez de l'eau conformément au mode d'emploi. Videz l'eau après utilisation



Lavage en solution
Préparez la solution de nettoyage en suivant les recommandations du fabricant. Veillez à ne pas dépasser la concentration de la solution. Cela pourrait endommager les joints d'étanchéité du laveur, avec pour conséquence un risque d'inondation des composants électroniques. Lorsque vous avez terminé, remplissez le lave-linge d'eau, mettez-le en marche pendant 90 secondes, puis versez les résidus hors du lave-linge. Vous éviterez ainsi que le lave-linge ne soit endommagé par un contact prolongé avec des produits chimiques.



Lavage par lots
Pour les articles plus longs qui ne tiennent pas en entier dans le lave-linge, il est recommandé de les laver par lots. Pour ce faire, placez d'abord un côté de l'article dans l'eau ou la solution de nettoyage, puis tournez l'article d e manière à ce que l'autre côté soit dans l'eau.

MODE D'EMPLOI DES ACCESSOIRES OPTIONNELS



Panier

Le panier est idéal pour nettoyer les petits objets. Placez les objets dans le panier, puis insérez-le dans la cuve du lave-linge. V e i l l e z à ce que les objets n'entrent pas en contact les uns avec les autres.



Support de montre

Utilisez le support pour maintenir votre montre au-dessus de la surface de l'eau lorsque vous nettoyez le bracelet.



Support pour CD

Utilisez le support pour nettoyer les CD/DVD. Le support peut contenir 2 disques à la fois.

PRODUITS NE CONVENANT PAS AU NETTOYAGE DANS L'APPAREIL A ULTRASONS

- Bijoux fins (perles, émeraude, objets en ivoire, perles, coquillages, agate).
- Articles soudés, enduits et collés
- Autres objets tels que le bois, le verre revêtu, la céramique, les filtres d'appareil photo.

MESURES DE SÉCURITÉ

1. L'appareil est un équipement professionnel destiné à être utilisé dans les instituts de beauté. L'utilisation de l'appareil uniquement par du personnel qualifié en cosmétique permet d'éviter des conséquences indésirables pendant le traitement.
2. L'appareil ne doit pas être démonté ou utilisé à d'autres fins que celles indiquées dans le présent mode d'emploi. Toutes les opérations d'entretien et de réparation doivent être effectuées par un technicien agréé.

3. N'installez pas et n'utilisez pas l'appareil à proximité de liquides, d'endroits humides ou avec des mains mouillées - afin qu'aucun liquide ne pénètre dans l'appareil.
4. Débranchez immédiatement l'appareil et contactez le service agréé dans les cas suivants : a) un liquide a pénétré dans l'appareil ; b) l'appareil dégage une odeur étrange, de la fumée, etc : (a) du liquide a pénétré dans l'appareil, b) l'appareil dégage une odeur étrange, dégage de la fumée ou émet des sons bizarres, c) le cordon d'alimentation a été endommagé, d) l'appareil a été renversé ou son boîtier a été endommagé.

5. Ne placez aucun objet sur les câbles. N'installez pas l'appareil dans un endroit où quelqu'un pourrait marcher sur le cordon d'alimentation.
6. Pour des raisons de sécurité, débranchez le cordon d'alimentation de la prise chaque fois que vous avez fini de travailler avec l'appareil.

7. N'insérez rien dans l'ouverture de l'appareil. Si un objet étranger pénètre dans l'ouverture, retirez le câble de la prise et contactez le distributeur ou le fabricant.
8. Ne placez pas l'appareil sur un chariot, une étagère ou un véhicule instable. L'appareil peut être endommagé en cas de chute.
9. Afin de garantir la durée de vie de l'appareil, il est recommandé de respecter un intervalle d'une minute avant d'appuyer à nouveau sur le bouton d'alimentation (entre la mise en marche et l'arrêt et vice versa).
10. L'alimentation électrique doit être conforme aux spécifications de la plaque signalétique. Dans le cas contraire, l'appareil risque de mal fonctionner, d'être endommagé ou même de brûler.

ATTENTION :
1. En cas d'endommagement du cordon d'alimentation ou d'autres dysfonctionnements, adressez-vous à un centre de service agréé - vous éviterez ainsi tout danger.
2. Cet appareil peut être utilisé par des enfants âgés d'au moins 8 ans et par des personnes dont les capacités physiques et mentales sont réduites et qui manquent d'expérience et de familiarité avec l'appareil, à condition qu'une surveillance ou des instructions soient données pour l'utilisation de l'appareil en toute sécurité et que les risques associés soient compris.
3. L'équipement n'est pas destiné à être utilisé par des enfants. Ne laissez pas les enfants jouer avec l'appareil.
4. Ne laissez pas l'appareil sans surveillance lorsque des enfants ou des personnes n'ayant pas une connaissance suffisante de l'utilisation de l'appareil se trouvent à proximité.
5. Cet appareil électrique n'est pas un jouet. L'utilisation incorrecte ou le contact avec un appareil électrique peut présenter un risque pour la santé ou conduire à la mort.



ÉLIMINATION DE L'APPAREIL

Les appareils électriques usagés, les accessoires et l'emballage doivent être déposés dans des centres de recyclage, conformément aux principes de protection de l'environnement. Les appareils électriques ne doivent pas être jetés dans les conteneurs d'ordures ménagères. Respectez les règles de mise au rebut de ce type d'équipement. Afin de protéger l'environnement conformément à la directive 2012/19/CE
concernant les déchets d'équipements électriques et électroniques, les déchets d'équipements électriques doivent être collectés séparément et remis aux points de collecte des déchets d'équipements électriques et électroniques.
les équipements électroniques et électriques.

Les appareils usagés et en fin de vie contiennent des composants entièrement recyclables et doivent donc être remis à des fins de recyclage. Ils doivent donc être remis aux points de collecte appropriés.

STOCKAGE ET TRANSPORT

L'appareil doit être transporté à des températures comprises entre (-) 20 °C et (+) 50 °C, uniquement dans son emballage d'origine. L'appareil doit être stocké dans un endroit bien ventilé, avec une humidité relative ne dépassant pas 75 %. Température de fonctionnement comprise entre (+) 10 °C et (+) 40 °C. Pendant les opérations de stockage et de transport, l'appareil ne doit pas être jeté ou échappé, ni exposé à des chocs mécaniques ou à des agents atmosphériques.