Neem voor service contact op met de winkel
waar u het apparaat hebt gekocht.

Gebruiksaanwijzing

Gabbiano staande kapsauna met actieve ozon



Herz. A/09/2025

Bouw:

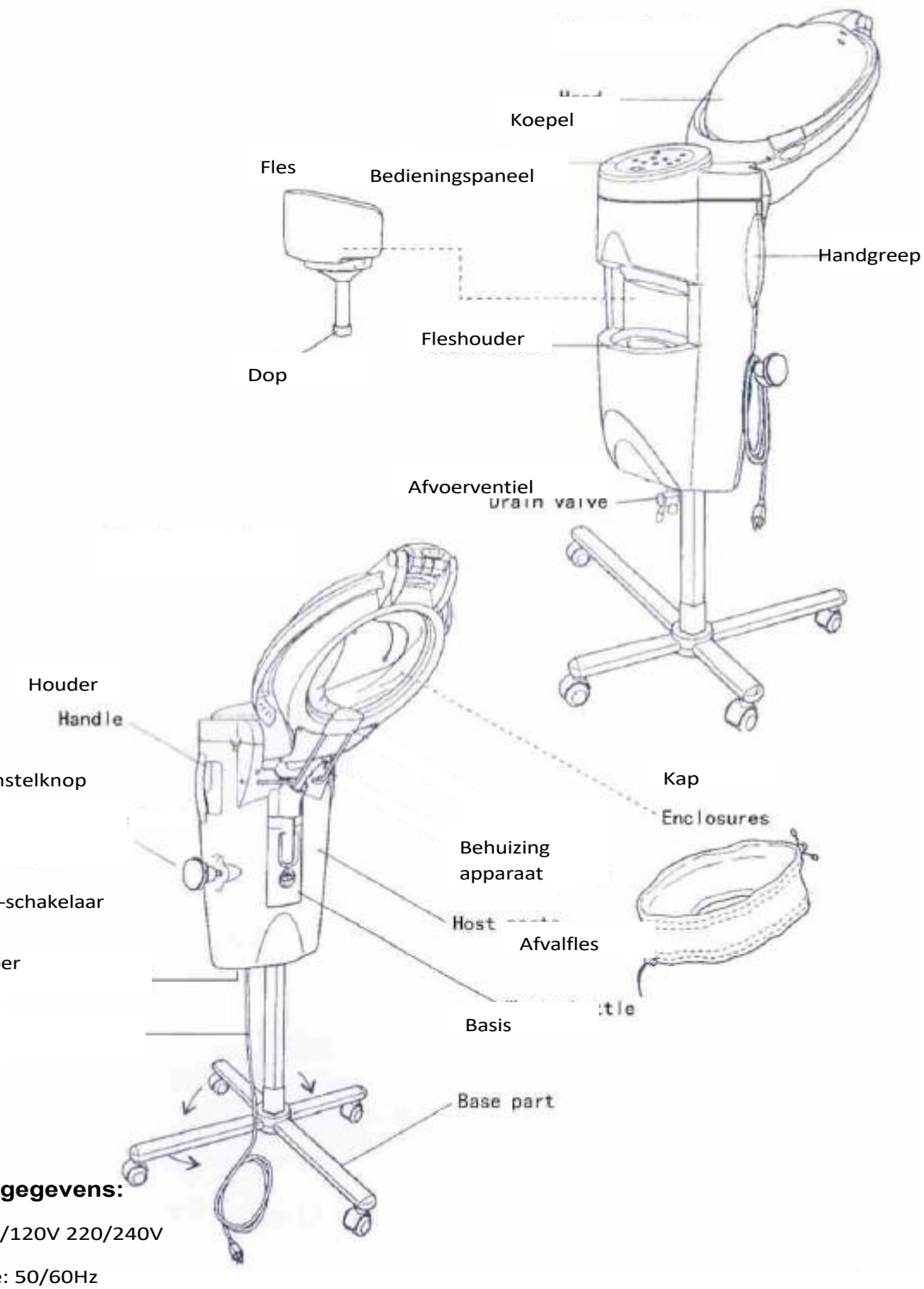

Technische gegevens:

Spanning: 110/120V 220/240V

Stroomsterkte: 50/60Hz

Inhoud waterreservoir: 2000ml

Inhoud afvoertank: 350ml Gewicht van machine:

32kg

Hoogte van unit: 165cm Voet:

50cm x 70cm

Temperatuurbereik: 48-58°C

Tijdinstelling van 0-60min

Montage:

1. Haal alle onderdelen van het apparaat uit de doos.
2. Draai de hoogte-instelknop helemaal naar links.
3. Steek de kolom in de behuizing door het vierkante gat in de onderkant van het apparaat en draai hem vast.
4. Plaats de wielen in de basis van het apparaat, schuif de kolom in de basis en draai vast.

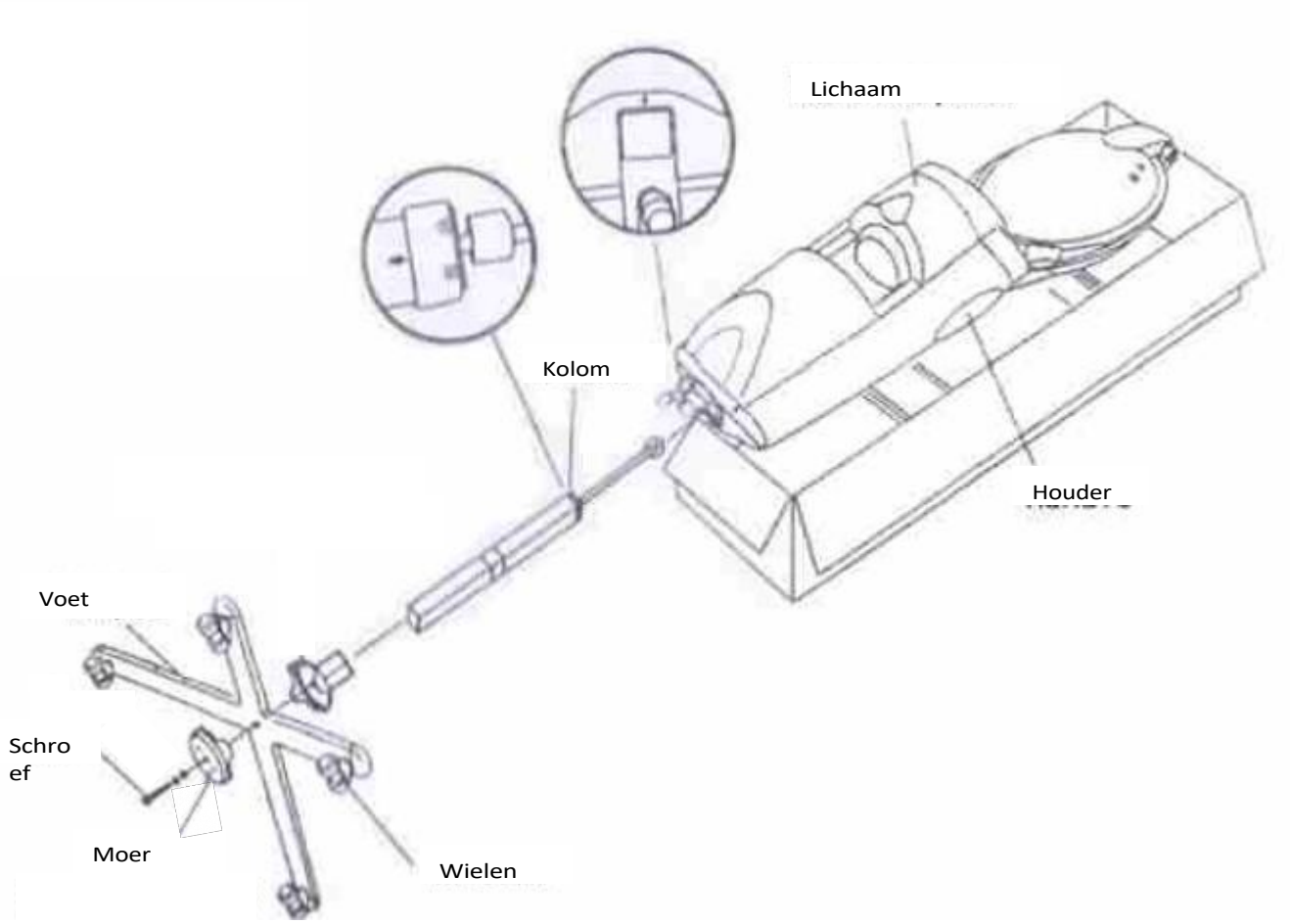

Let op!

- Het apparaat moet worden geaard om schade te voorkomen.
- Leun of zit niet op het apparaat.
- Steek uw handen of andere voorwerpen niet in de waterfles.
- Tijdens de werking van het apparaat kunnen hete onderdelen brandwonden veroorzaken.
- De stekker moet volledig in het stopcontact zitten.
- Trek het apparaat niet aan het netsnoer - het risico bestaat dat het omvalt of beschadigd raakt.
- Bundel het snoer niet en plaats er geen zware voorwerpen op om elektrische schokken of brand te voorkomen.
- Maak het netsnoer niet nat om elektrische schokken te voorkomen.
- Haal de stekker uit het stopcontact als u het apparaat langere tijd niet gebruikt.
- Na langdurig gebruik kan zich kalk vormen in de tank, wat de verstuivingsprestaties beïnvloedt. Het wordt aanbevolen om het apparaat om de twee weken 12 uur te laten weken in 250 ml witte azijn en het vervolgens meerdere keren met water af te spoelen tot de azijngeur volledig is verdwenen.
- Open na elk gebruik de aftapkraan om het resterende water in de tank te legen.
- Als de kamertemperatuur lager is dan 12°C, gebruik dan gedestilleerd water (niet warmer dan 40°C).
- Het apparaat moet aan de handgrepen worden gedragen. Til de koepel op bij verplaatsing en schud het apparaat niet.

Attentie
!
Als je tijdens het gebruik een pieptoon hoort en het scherm knippert of er wordt geen nevel geproduceerd, dan betekent dit dat het waterniveau in de tank te laag is. Schakel het apparaat uit apparaat uit, leeg het resterende water en giet opnieuw vers water. Na ongeveer 3 minuten Zet het apparaat weer aan en het zou correct moeten werken. Als het probleem zich vaak voordoet, neem dan contact op met de serviceafdeling om de waterpeilsensor of thermostaat te controleren. waterniveausensor of thermostaat.

Foutcodes:



Resterende werkingsduur in koudeblaasmodus: 59



Resterende inschakeltijd in koude modus: tussen 1:00 en



Resterende inschakeltijd in koude modus: tussen 2:00 en



De 'slaap'-tijd is langer dan vijf minuten. Trek de stekker uit het stopcontact als het apparaat gedurende langere tijd inactief blijft.



in bedrijfsstatus.

Als de knipperende melding 'Ho' verschijnt, betekent dit dat het water opraakt. Na het bijvullen keert het apparaat na 5 seconden terug in de

werking na 5 seconden.

Onderhoud en reiniging:

- Als er tijdens oliebehandelingen, permanenten of kleuren chemicaliën op het apparaat komen, veeg deze er dan onmiddellijk af met een vochtige doek.
  Als u dit niet doet, kan dit leiden tot vlekken of verkleuring van het oppervlak van het apparaat.
- Bedieningselementen / metalen onderdelen:
  Als er water op deze onderdelen spat, veeg ze dan onmiddellijk af met een droge doek om storingen of schade aan het apparaat te voorkomen.
- Plastic / gouden / bedrukte onderdelen:
  Reinigen met een schone, zachte doek.
  Je kunt verdund neutraal afwasmiddel gebruiken om hardnekkige vlekken te verwijderen.
- Onderhoud van waterflessen:
  Spoel flessen en wasmiddelcontainers grondig om wasmiddelresten te verwijderen. Wasmiddelresten kunnen ervoor zorgen dat het apparaat niet goed werkt.
- Gebruik de volgende stoffen niet voor het schoonmaken: water, alcohol, benzine, paraffine of andere vluchtige chemicaliën.
- Dit apparaat is niet geschikt voor het gebruik van koude of warme permanenten met perm chemicaliën, omdat dit een allergische reactie op de huid kan veroorzaken.

Afvalfles:

- Laat de kap naar beneden zakken.
- Draai de knop naar de rechtopstaande positie.
- Houd de onderkant van de fles vast en schuif hem naar je toe.
- Giet het afvalwater uit de fles en volg de bovenstaande stappen in omgekeerde volgorde om de fles weer in elkaar te zetten.

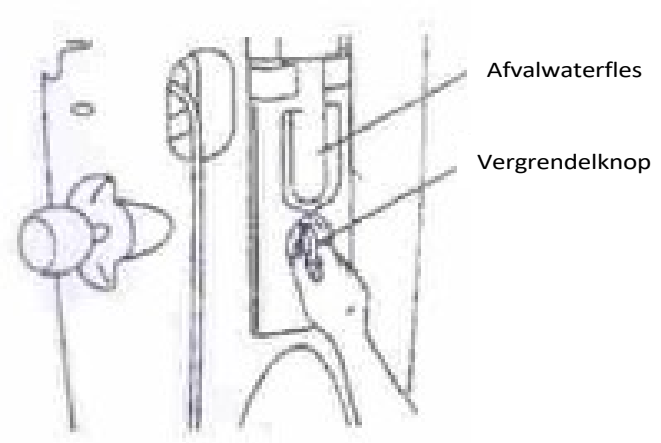

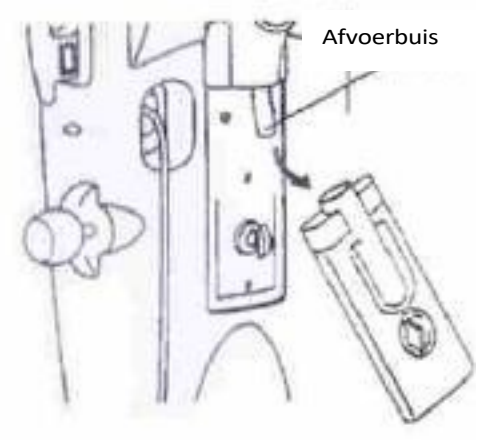

Water aftappen:

Laat het resterende water na gebruik weglopen om kalkaanslag te voorkomen en defecten aan het apparaat te vermijden.

1. Verwijder de waterfles, giet het resterende water eruit en maak de fles vervolgens grondig schoon.
2. Draai de aftapkraan 90° met de klok mee om het resterende water uit het apparaat te laten lopen (inclusief warm water).

   *Als u afwasmiddel hebt gebruikt, vergeet dan niet de tank grondig schoon te spoelen met schoon water.



Attentie
!

- Houd uw handen en voeten uit de buurt van de uitlaat om brandwonden te voorkomen.
- Leeg het apparaat na elke dag gebruik.
- Achtergebleven water kan een onaangename geur van het apparaat veroorzaken.
- In koude seizoenen kan achtergebleven water in het apparaat bevriezen.
- Leeg het water om schade aan het apparaat door bevriezing te voorkomen.

Bedieningspaneel:

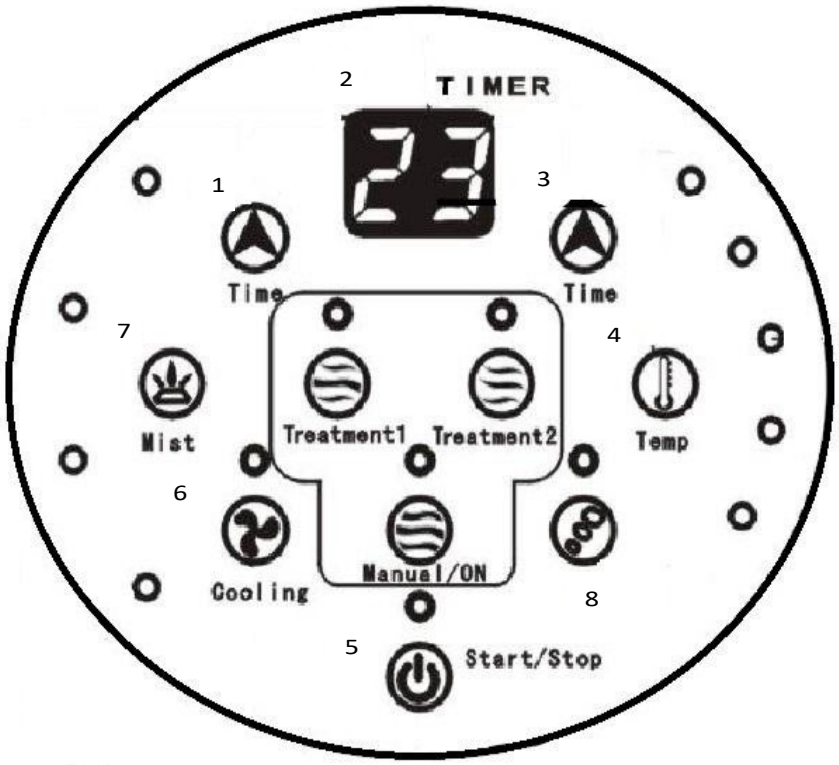

1. Met de knop "TIME" aan de linkerkant kan de werktijd van het apparaat worden verlengd (+10min).
2. Het scherm "TIMER" geeft de geselecteerde tijd of de resterende tijd tot het einde van de behandeling weer.
3. Met de knop "TIME" aan de rechterkant van het paneel kan de tijd met intervallen van een minuut worden verlengd.
4. De knop die verantwoordelijk is voor het temperatuurniveau, daarnaast zijn er lampjes die het temperatuurniveau aangeven.
5. "Knop "ON" / "OFF
6. Knop om de koeling te starten.
7. De knop voor de nevelstraal - naarmate de intensiteit van de nevel toeneemt, knipperen de lampjes aan de linkerkant automatisch van onder naar boven.
8. Ozonschakelaar.

Werkingsmodi:

	Nevelniveau	Temperatuurniveau	Tijd	Koeltijd
Modus 1	4	4	8min	3min
Modus 2	3	3	10min	3min
Modus 3	2	2	12min	3min

Niveau	0	1	2	3	4	5
Temperatuur	Normale atmosferische temperatuur	45°C	47°C	49°C	51°C	53°C

Let op!

Als het apparaat lange tijd niet gebruikt is, kan de werkelijke temperatuur iets hoger zijn dan de weergegeven temperatuur.

Bediening deksel:

Draadhouder

Wijs bij het installeren naar voren in de richting van de naad.

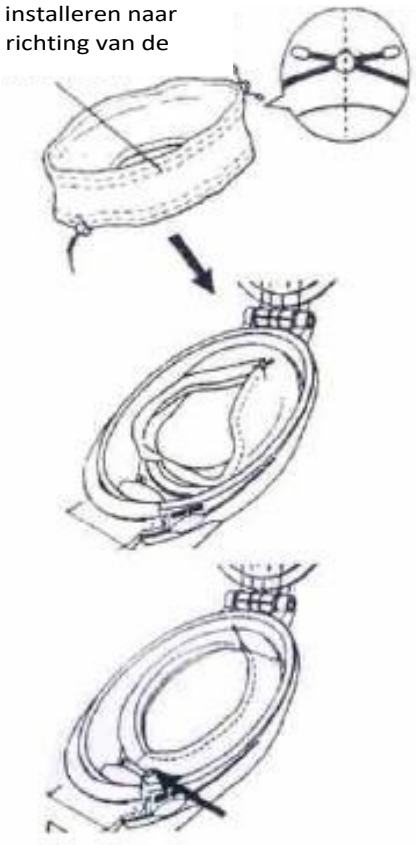

- **Maak bij het monteren het snoer aan de onderkant van de behuizing los en leg het diagonaal rond de bovenkant van de kap. De andere kant van het koord heeft een onderste vergrendeling**
- **Pas de positie van het bovenste koord aan zodat het op de rand van de voorkant van de kap ligt. Ontgrendel het onderste koord volledig om het makkelijker te maken om het hoofd van de cliënt in de kap te steken.**

De positie van het behandelingsapparaat instellen:

1. Ga achter de cliënt staan en stel de stand in.
    - Verplaats het apparaat zodat het achter de cliënt staat.
    - Draai de hoogteverstelknop in de nek van de klant los (achter het middelste deel van de tulband)

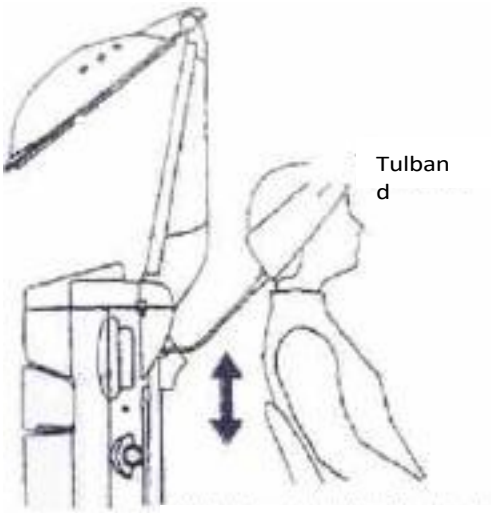

Hoogte verstelknop

2. Open de koepel en plaats de koepelsteun in de juiste positie ten opzichte van het hoofd van de klant.

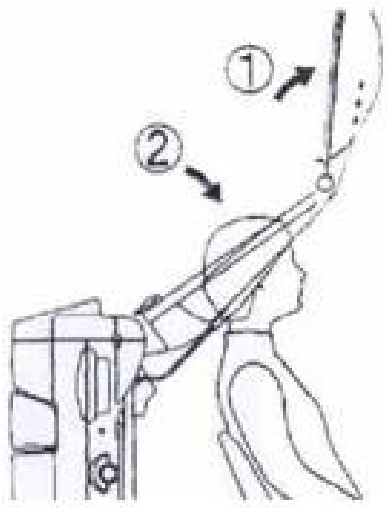

VEILIGHEIDSMAATREGELEN

1. Het apparaat is een professionele apparatuur voor gebruik in schoonheidssalons. Bediening van het apparaat alleen door gekwalificeerd cosmetisch personeel voorkomt ongewenste gevolgen tijdens de behandeling.

2. Het apparaat mag niet worden gedemonteerd of worden gebruikt voor andere doeleinden dan in deze gebruiksaanwijzing worden aangegeven. Alle onderhoud en reparaties mogen uitsluitend worden uitgevoerd door een bevoegde servicetechnicus.

3. Installeer of gebruik het apparaat niet in de buurt van vloeistoffen, natte plaatsen of met natte handen - zodat er geen vloeistoffen in het apparaat kunnen komen.

4. Haal onmiddellijk de stekker uit het stopcontact en neem contact op met het erkende servicebedrijf in de volgende gevallen: a) er is vloeistof in het apparaat terechtgekomen, b) het apparaat verspreidt een vreemde geur, rook of maakt vreemde geluiden, c) het netsnoer is beschadigd, d) het apparaat is omgestoten of de behuizing is beschadigd.

5. Plaats geen voorwerpen op de kabels. Installeer het apparaat niet op een plek waar iemand op het netsnoer kan trappen.

6. Haal om veiligheidsredenen het netsnoer uit het stopcontact telkens als u klaar bent met het apparaat.

7. Steek niets in de opening van het apparaat. Als er een vreemd voorwerp in de opening komt, verwijder dan het snoer uit het stopcontact en neem contact op met de distributeur of de fabrikant.

8. Plaats het apparaat niet op een onstabiele trolley, plank of voertuig. Het apparaat kan beschadigd raken als het valt.

9. Om de vaste levensduur van het apparaat te garanderen, wordt aanbevolen om een interval van een minuut in acht te nemen voordat u opnieuw op de aan/uit-knop drukt (tussen in- en uitschakelen en omgekeerd).

10. De voeding moet voldoen aan de specificaties op het typeplaatje. Anders bestaat het risico dat het apparaat niet goed werkt, beschadigd raakt of zelfs doorbrandt.

LET OP:

1. Neem in geval van schade aan het netsnoer of andere storingen contact op met een erkend servicecentrum - zo voorkomt u elk gevaar.

2. Dit apparaat mag worden gebruikt door kinderen van ten minste 8 jaar oud en door personen met beperkte fysieke en mentale capaciteiten en gebrek aan ervaring en vertrouwdheid met de apparatuur, mits er toezicht of instructie wordt gegeven over het veilige gebruik van de apparatuur zodat de bijbehorende risico's worden begrepen.

3. De uitrusting is niet bedoeld om mee te spelen door kinderen. Laat kinderen niet met het apparaat spelen.

4. Laat het apparaat niet onbeheerd achter wanneer er kinderen of personen zonder voldoende kennis van het gebruik van het apparaat in de buurt zijn.

5. Dit elektrische apparaat is geen speelgoed. Verkeerd gebruik of contact met het elektrische apparaat kan gezondheidsrisico's inhouden of de dood tot gevolg hebben.



VERWIJDERING VAN HET APPARAAT

Gooi gebruikte elektrische apparaten, armaturen en verpakkingen weg naar recyclingcentra in overeenstemming met de milieubeschermingsregels. Elektrische apparaten mogen niet bij het huisvuil. Volg de regels voor het weggooien van dit soort apparatuur. Om het milieu te beschermen milieu in overeenstemming met richtlijn 2012/19/EC betreffende afval van elektrische en elektronische apparatuur.
moeten gebruikte elektrische en elektronische apparaten apart worden ingezameld en worden afgegeven bij inzamelpunten voor gebruikte elektrische en elektronische apparatuur.

Afgedankte en oude apparaten bevatten volledig recyclebare onderdelen en moeten daarom worden ingeleverd voor recycling. Daarom moeten ze worden ingeleverd bij de aangewezen inzamelpunten.

OPSLAG EN TRANSPORT

Het apparaat mag alleen in de originele verpakking worden vervoerd bij een temperatuur tussen (-) 20 °C en (+) 50 °C. Bewaar het apparaat in een goed geventileerde ruimte met een relatieve vochtigheid van maximaal 75%. Bedrijfstemperatuur van (+) 10 °C tot (+) 40 °C. Tijdens opslag en transport mag het apparaat niet worden gegooid of vallen en mag het niet worden blootgesteld aan mechanische schokken of atmosferische invloeden.