Pour toute demande de service après-vente,
contactez le magasin où vous avez acheté
l'appareil.

MODE D'EMPLOI

CHAUFFE-SERVIETTES AVEC STÉRILISATEUR UV-C 16 L RTD-16A / 130976, 130977



Rev. A/01/2026

Merci d'avoir choisi notre produit.
Veuillez lire le mode d'emploi avant la première utilisation et le conserver pour référence ultérieure.

Caractéristiques techniques de l'appareil	
Tension d'entrée	220-240 V
Puissance électrique	200 W
Fréquence nominale	50 Hz
Type d'isolation	Ouate de verre
Température de fonctionnement	70 °C ± 10 °C
Dimensions intérieures	36 x 15 x 27 cm
Dimensions extérieures	45 x 27 x 39 cm
Capacité	environ 20 à 30 serviettes (16 L)

Caractéristiques techniques de l'ampoule UV	
Puissance	3 W
Type de rayonnement	UV-C, longueur d'onde 240 nm

Mode d'emploi

1. Placez des serviettes propres, humides et pliées dans le panier métallique situé à l'intérieur de l'appareil. Les serviettes doivent être humides, mais pas mouillées. Il sera donc peut-être nécessaire de les essorer plusieurs fois. Ne surchargez pas le panier et ne placez pas les serviettes directement dans l'appareil.
2. Placez le panier dans le chauffe-serviettes et fermez bien la porte.
3. Appuyez sur le bouton « I », le voyant lumineux restera allumé en position activée. Lorsque la température interne atteint le niveau défini, le programme passe automatiquement en mode maintien de la chaleur. Si Si la température est inférieure à la température réglée, le mode de chauffage se met en marche.
4. Appuyez sur le bouton « O » pour éteindre l'appareil.

REMARQUE

Le chauffe-serviettes est destiné à un usage professionnel.
Le produit est équipé d'un système de contrôle de la température de chauffage et d'un système de protection contre la surchauffe. Vérifiez régulièrement le niveau d'eau dans le bac d'égouttage et videz-le si nécessaire.

Entretien

Nous recommandons d'effectuer l'entretien après chaque journée d'utilisation. Cela permettra de maintenir le produit en bon état technique, d'assurer sa longue durée de vie et son bon fonctionnement.

1. Avant de nettoyer l'appareil, éteignez-le, débranchez-le et assurez-vous qu'il a refroidi.
2. Retirez le panier du chauffe-biberon, retirez les serviettes et laissez-le sécher.
3. Essuyez l'intérieur de l'appareil avec un chiffon doux légèrement humide. N'utilisez pas de détergents puissants qui pourraient endommager ou rayer la surface. Vous pouvez utiliser un savon doux pour nettoyer l'extérieur.
4. Retirez le bac d'égouttage et videz-le. Mettez le bac de côté pour qu'il sèche.

Remplacement de l'ampoule UV

1. Avant de nettoyer l'appareil, éteignez-le, débranchez-le et assurez-vous qu'il a refroidi.
2. Dévissez toutes les vis de la paroi arrière, tant à l'extérieur qu'à l'intérieur de l'appareil.
3. Remplacez l'ampoule. Les paramètres de l'ampoule sont indiqués dans le tableau des caractéristiques techniques ci-dessus.

Structure de l'appareil

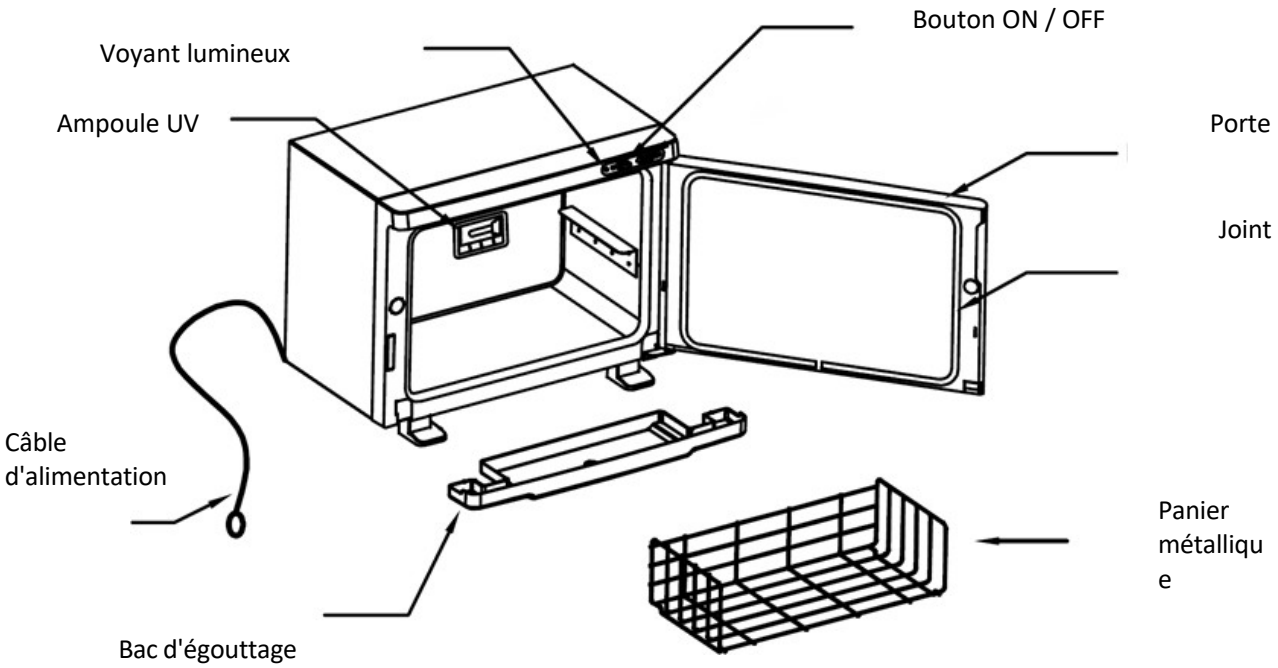

SOYEZ TRÈS PRUDENT, CAR LE PANIER EN FIL MÉTALLIQUE ET LES SURFACES INTÉRIEURES PEUVENT ÊTRE CHAUDS. TOUJOURS UTILISER DES GANTS DE PROTECTION POUR ÉVITER LES BRÛLURES.

Recommandations :

1. Assurez-vous d'avoir installé l'appareil sur une surface plane et stable afin de limiter les risques de chute et de dommages.
2. Ne laissez jamais l'appareil branché sans surveillance.
3. Utilisez l'appareil conformément à l'usage prévu décrit dans le mode d'emploi.
4. N'utilisez jamais cet appareil si le cordon d'alimentation ou la fiche est endommagé.
5. N'utilisez pas l'appareil s'il ne fonctionne pas correctement ou s'il est tombé, a été endommagé ou est tombé dans l'eau.
6. Ne tirez pas directement sur le cordon pour débrancher la fiche de la prise.
7. Produit destiné à un usage exclusivement intérieur. Ne l'exposez pas directement aux intempéries.
8. Nettoyez régulièrement l'appareil pour éviter l'accumulation de saleté. Il est préférable de nettoyer l'appareil à l'aide d'un chiffon humide.
9. N'enroulez pas le cordon d'alimentation autour de l'appareil.

Mesures de sécurité :

1. L'appareil est un équipement professionnel destiné à être utilisé dans les salons de beauté. L'utilisation de l'appareil uniquement par du personnel cosmétique qualifié permet d'éviter les effets indésirables pendant le traitement.

2. Il est interdit de démonter l'appareil ou de tenter de l'utiliser à des fins autres que celles indiquées dans le présent mode d'emploi. Tous les travaux d'entretien et de réparation doivent être effectués exclusivement par un employé du service après-vente agréé.

3. Il est interdit d'installer ou d'utiliser l'appareil à proximité de liquides, d'endroits humides ou avec les mains mouillées. Veillez à ce qu'aucun liquide ne pénètre dans l'appareil.

4. Débranchez immédiatement la fiche de la prise et contactez le service après-vente agréé dans les cas suivants : a) un liquide s'est introduit dans l'appareil, b) l'appareil dégage une odeur étrange, de la fumée ou émet des bruits étranges, c) le cordon d'alimentation est endommagé, d) l'appareil a été renversé ou son boîtier est endommagé.

5. Ne placez aucun objet sur les câbles. N'installez pas l'appareil dans des endroits où quelqu'un pourrait marcher sur le cordon d'alimentation.
6. Pour des raisons de sécurité, débranchez le cordon d'alimentation de la prise après chaque utilisation de l'appareil.
7. Ne placez aucun objet étranger à l'intérieur de l'appareil. Si un objet indésirable pénètre à l'intérieur, débranchez le cordon d'alimentation et contactez le distributeur ou le fabricant.
8. Ne placez pas l'appareil sur un chariot, une étagère ou un véhicule instable. En cas de chute, l'appareil pourrait être endommagé.
9. Afin de garantir la durée de vie prévue de l'appareil, il est recommandé d'attendre une minute avant d'appuyer à nouveau sur le bouton d'alimentation (entre la mise en marche et l'arrêt, et inversement).
10. L'alimentation électrique doit être conforme aux spécifications indiquées sur la plaque signalétique. Dans le cas contraire, l'appareil risque de ne pas fonctionner correctement, d'être endommagé, voire de prendre feu.

ATTENTION

1. En cas de dommage du cordon d'alimentation ou d'autres pannes, contactez un service après-vente agréé afin d'éviter tout danger.
2. Cet appareil peut être utilisé par des enfants âgés d'au moins 8 ans, par des personnes aux capacités physiques et mentales réduites, ainsi que par des personnes non familiarisées avec son fonctionnement. équipement, à condition qu'ils soient surveillés ou qu'ils aient reçu des instructions sur son utilisation correcte et sûre et qu'ils comprennent les risques associés.
3. Ne laissez pas l'appareil sans surveillance lorsque des enfants ou des personnes ne disposant pas des connaissances suffisantes pour l'utiliser se trouvent à proximité.
4. L'appareil n'est pas destiné à être utilisé comme un jouet par les enfants. Ne laissez pas les enfants jouer avec l'appareil.
5. Cet appareil électrique n'est pas un jouet. Une utilisation incorrecte ou un contact avec l'appareil peut présenter un risque pour la santé ou entraîner la mort. C'est pourquoi l'appareil doit être utilisé et rangé hors de portée des enfants.

Mise au rebut de l'appareil



Afin de protéger l'environnement, conformément à la directive 2012/19/CE relative aux déchets d'équipements électriques et électroniques, les équipements électriques usagés doivent être collectés séparément et remis à des points de collecte de déchets électroniques
et électriques. Il convient de respecter les règles relatives à l'élimination de ce type d'équipements et de ne pas les jeter dans les poubelles ménagères.

À la fin de leur durée de vie, ces appareils contiennent encore des composants recyclables recyclables. Ils doivent donc être remis à des points de collecte appropriés en vue de leur recyclage.

Stockage et transport

L'appareil doit être transporté à une température comprise entre (–)20 °C et (+)40 °C, exclusivement dans son emballage d'origine. Il doit être stocké dans un local bien ventilé, à une humidité relative ne dépassant pas 90 %. Température de fonctionnement comprise entre (+)10 °C et (+)40 °C. Pendant le stockage et le transport, l'appareil ne doit pas être jeté ou laissé tomber, ni exposé à des chocs mécaniques ou à des intempéries.