Wenden Sie sich bei Serviceanfragen an das
Geschäft, in dem Sie das Gerät gekauft haben.

# BEDIENUNGSANLEITUNG

HANDTUCHWÄRMER MIT UV-C-
STERILISATOR 16L RTD-16A /
130976, 130977




Rev. A/01/2026

Vielen Dank, dass Sie sich für unser Produkt entschieden haben.
Bitte lesen Sie die Bedienungsanleitung vor dem ersten Gebrauch durch und bewahren Sie sie für später auf.

| **Technische Daten des Geräts** | |
|---|---|
| Eingangsspannung | 220-240 V |
| Elektrische Leistung | 200 W |
| Nennfrequenz | 50 Hz |
| Art der Isolierung | Glaswatte |
| Betriebstemperatur | 70 °C ± 10 °C |
| Innenmaße | 36 x 15 x 27 cm |
| Außenmaße | 45 x 27 x 39 cm |
| Fassungsvermögen | ca. 20 - 30 Handtücher (16 l) |

| **Technische Daten der UV-Lampe** | |
|---|---|
| Leistung | 3W |
| Art der Strahlung | UV-C, Wellenlänge 240 nm |

**Gebrauchsanweisung**

1. Legen Sie saubere, angefeuchtete und gefaltete Handtücher in den Drahtkorb im Inneren des Geräts.
   Die Handtücher sollten feucht, aber nicht nass sein. Daher kann es erforderlich sein, sie mehrmals auszuwringen.
   Überladen Sie den Korb nicht und legen Sie die Handtücher nicht direkt in das Gerät.
2. Stellen Sie den Korb in den Erhitzer und schließen Sie die Tür fest.
3. Drücken Sie die Taste „I“, die Kontrollleuchte leuchtet immer, wenn das Gerät eingeschaltet ist. Wenn die Innentemperatur den eingestellten Wert erreicht hat, wechselt das Programm automatisch in den Warmhaltemodus. Wenn
   Die Temperatur ist niedriger als die eingestellte Temperatur, der Aufheizmodus wird aktiviert.
4. Drücken Sie die Taste „O“, um das Gerät auszuschalten.

**HINWEIS**

Der Handtuchwärmer ist für den professionellen Gebrauch bestimmt.
Das Produkt ist mit einer Heiztemperaturregelung und einem Überhitzungsschutzsystem ausgestattet. Überprüfen Sie regelmäßig den Wasserstand in der Auffangschale und leeren Sie diese bei Bedarf.

**Wartung**

Wir empfehlen, das Gerät nach jedem Gebrauch zu warten. Dadurch bleibt das Produkt in einem guten technischen Zustand, hat eine lange Lebensdauer und funktioniert einwandfrei.

1. Schalten Sie das Gerät vor der Reinigung aus, ziehen Sie den Stecker aus der Steckdose und vergewissern Sie sich, dass der Wärmer abgekühlt ist.
2. Nehmen Sie den Korb aus dem Wärmer, entfernen Sie die Handtücher und lassen Sie ihn trocknen.
3. Wischen Sie das Innere des Geräts mit einem weichen, leicht angefeuchteten Tuch ab. Verwenden Sie keine aggressiven Reinigungsmittel, die die Oberfläche beschädigen oder zerkratzen könnten. Für die Reinigung der Außenseite können Sie eine milde Seife verwenden.
4. Nehmen Sie die Auffangschale heraus und leeren Sie sie. Legen Sie die Schale zum Trocknen beiseite.

**Austausch der UV-Lampe**

1. Schalten Sie das Gerät vor der Reinigung aus, ziehen Sie den Stecker aus der Steckdose und vergewissern Sie sich, dass der Erhitzer abgekühlt ist.
2. Lösen Sie alle Schrauben an der Rückwand, sowohl außen als auch innen.
3. Ersetzen Sie die Glühlampe. Die Parameter der Glühlampe sind in der Tabelle mit den technischen Daten oben angegeben.

**Aufbau des Geräts**

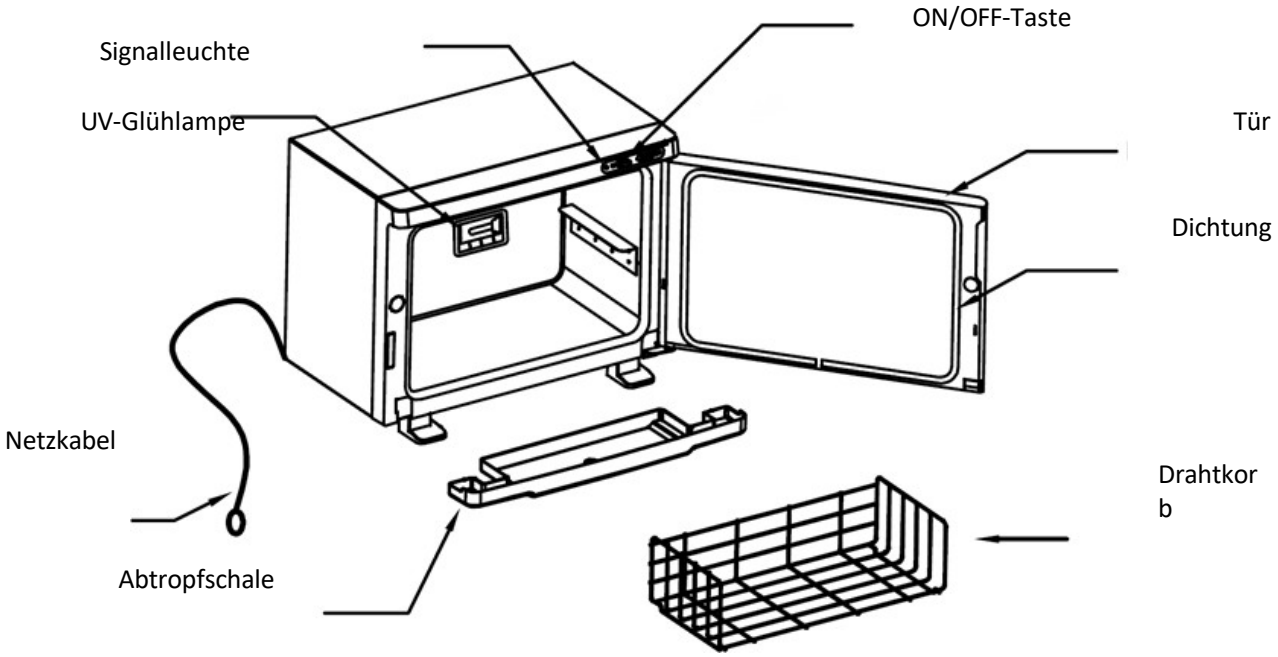


**SEIEN SIE BESONDERS VORSICHTIG, DA DER DRAHTKORB UND DIE INNENFLÄCHEN HEISS SEIN KÖNNEN. TRAGEN SIE IMMER SCHUTZHANDSCHUHE, UM VERBRENNUNGEN ZU VERMEIDEN.**

**Empfehlungen:**

1. Stellen Sie sicher, dass Sie das Gerät auf einer ebenen und stabilen Fläche aufgestellt haben, um das Risiko eines Umstürzens und einer Beschädigung zu verringern.
2. Lassen Sie das angeschlossene Gerät niemals unbeaufsichtigt.
3. Verwenden Sie das Gerät gemäß der in der Anleitung beschriebenen Bestimmung.
4. Verwenden Sie dieses Gerät niemals, wenn das Kabel oder der Stecker beschädigt ist.
5. Verwenden Sie das Gerät nicht, wenn es nicht ordnungsgemäß funktioniert oder wenn es heruntergefallen ist, beschädigt wurde oder ins Wasser gefallen ist.
6. Ziehen Sie nicht direkt am Kabel, um den Stecker aus der Steckdose zu ziehen.
7. Das Produkt ist nur für den Gebrauch in Innenräumen bestimmt. Setzen Sie es nicht direkt den Witterungseinflüssen aus.
8. Reinigen Sie das Gerät regelmäßig, um Schmutzansammlungen zu vermeiden. Reinigen Sie das Gerät am besten mit einem feuchten Tuch.
9. Wickeln Sie das Netzkabel nicht um das Gerät.

**Sicherheitsmaßnahmen:**

1. Das Gerät ist ein professionelles Gerät für den Einsatz in Kosmetiksalons. Die Bedienung des Geräts darf nur von qualifiziertem Kosmetikpersonal durchgeführt werden, um unerwünschte Auswirkungen während der Behandlung zu vermeiden.

2. Das Gerät darf nicht zerlegt oder für andere als die in dieser Bedienungsanleitung angegebenen Zwecke verwendet werden. Alle Wartungs- und Reparaturarbeiten dürfen nur von einem Mitarbeiter eines autorisierten Kundendienstes durchgeführt werden.

3. Das Gerät darf nicht in der Nähe von Flüssigkeiten, nassen Stellen oder mit nassen Händen installiert oder bedient werden. Es ist darauf zu achten, dass keine Flüssigkeiten in das Gerät gelangen.

4. Ziehen Sie in den folgenden Fällen sofort den Stecker aus der Steckdose und wenden Sie sich an den autorisierten Kundendienst: a) Flüssigkeit ist in das Gerät gelangt, b) Das Gerät gibt einen seltsamen Geruch oder Rauch ab oder macht seltsame Geräusche. c) Das Netzkabel ist beschädigt. d) Das Gerät ist umgefallen oder sein Gehäuse ist beschädigt.

5. Legen Sie keine Gegenstände auf die Kabel. Installieren Sie das Gerät nicht an Orten, an denen jemand auf das Netzkabel treten könnte.
6. Aus Sicherheitsgründen sollten Sie das Netzkabel nach jeder Benutzung des Geräts aus der Steckdose ziehen.
7. Es dürfen keine Fremdkörper in das Gerät gelangen. Sollte dennoch ein Fremdkörper in das Gerät gelangen, ziehen Sie den Netzstecker aus der Steckdose und wenden Sie sich an Ihren Händler oder den Hersteller.
8. Das Gerät darf nicht auf einem instabilen Wagen, Regal oder Fahrzeug abgestellt werden. Bei einem Sturz kann das Gerät beschädigt werden.
9. Um die festgelegte Lebensdauer des Geräts zu gewährleisten, wird empfohlen, vor dem erneuten Drücken der Ein-/Aus-Taste eine Minute zu warten (zwischen dem Ein- und Ausschalten und umgekehrt).
10. Die Stromversorgung muss den Angaben auf dem Typenschild entsprechen. Andernfalls besteht die Gefahr einer Fehlfunktion, Beschädigung oder sogar eines Brandes des Geräts.

**ACHTUNG**

1. Bei Beschädigung des Netzkabels oder anderen Störungen wenden Sie sich bitte an einen autorisierten Kundendienst, um Gefahren zu vermeiden.
2. Dieses Gerät kann von Kindern ab 8 Jahren, von Personen mit eingeschränkten körperlichen oder geistigen Fähigkeiten sowie von Personen, die mit der Funktionsweise dieses Geräts nicht vertraut sind, verwendet werden.
   Geräte, wenn ihnen eine angemessene Aufsicht oder Unterweisung in der richtigen und sicheren Verwendung gewährleistet wird und die damit verbundenen Gefahren verständlich sind.
3. Lassen Sie das Gerät nicht unbeaufsichtigt, wenn sich Kinder oder Personen, die nicht über ausreichende Kenntnisse im Umgang mit dem Gerät verfügen, in dessen Nähe aufhalten.
4. Das Gerät ist nicht zum Spielen für Kinder bestimmt. Lassen Sie Kinder nicht mit dem Gerät spielen.
5. Dieses Elektrogerät ist kein Spielzeug. Eine unsachgemäße Verwendung oder der Kontakt mit dem Elektrogerät kann zu Gesundheitsrisiken oder zum Tod führen. Verwenden und bewahren Sie das Gerät daher außerhalb der Reichweite von Kindern auf.

**Entsorgung des Geräts**



Zum Schutz der Umwelt müssen gemäß der Richtlinie 2012/19/EG über Elektro- und Elektronik-Altgeräte Elektro-Altgeräte getrennt gesammelt und an Sammelstellen für Elektro- und Elektronik-Altgeräte abgegeben werden
. Befolgen Sie die Vorschriften für die Entsorgung dieser Geräte und werfen Sie sie nicht in den Hausmüll.

Am Ende ihrer Nutzungsdauer enthalten diese Geräte weiterhin vollwertige , die recycelt werden können. Geben Sie sie daher zur Wiederverwertung an geeignete Sammelstellen ab.

**Lagerung und Transport**

Das Gerät sollte bei einer Temperatur zwischen (–)20 °C und (+)40 °C ausschließlich in der Originalverpackung transportiert werden. Es sollte in einem gut belüfteten Raum mit einer relativen Luftfeuchtigkeit von maximal 90 % gelagert werden. Betriebstemperatur von (+)10 °C bis (+)40 °C. Während der Lagerung und des Transports darf das Gerät nicht geworfen oder fallen gelassen werden und es darf keinen mechanischen Erschütterungen oder Witterungseinflüssen ausgesetzt werden.