Wenden Sie sich bei Serviceanfragen an das
Geschäft, in dem Sie das Gerät gekauft haben.

Gebrauchsanweisung

TRYCHO Friseurwaschtisch schwarz



A/08/2025

ACHTUNG!

1. Prüfen Sie, ob die Spannung mit den Gerätespezifikationen übereinstimmt.
2. Schließen Sie die Stromquelle nicht mit nassen Händen an oder trennen Sie sie ab.
3. Beschädigen Sie nicht die Verkabelung und manipulieren Sie nicht den Stromkreis.
4. Verwenden Sie kein nasses Tuch, um den Netzschalter, den Stecker oder andere elektrische Teile des Geräts zu reinigen.
6. Achten Sie darauf, dass Kinder nicht ohne Aufsicht von Erwachsenen in der Nähe der Waschmaschine spielen.
7. Stecken Sie nicht Ihre Hand oder Ihren Fuß in die Ritzen der Waschmaschine.
8. Vergewissern Sie sich, dass der Stecker vollständig in die Steckdose eingesteckt ist. Andernfalls besteht die Gefahr eines elektrischen Schlages oder eines Brandes aufgrund von Überhitzung.
9. Im Falle einer Anomalie oder einer Fehlfunktion stellen Sie den Betrieb sofort ein und trennen Sie das Gerät von der Stromzufuhr.
10. Setzen Sie die Waschmaschine nicht dem direkten Sonnenlicht aus.
11. Schieben oder ziehen Sie die Waschanlage nicht auf einem unebenen Boden.
12. Stellen Sie sich nicht auf die Waschanlage.
14. Stellen Sie die Waschmaschine nicht in feuchten Räumen wie z. B. im Badezimmer auf, um Stromschläge oder andere Störungen zu vermeiden. Auch die Fernbedienung sollte vor dem Kontakt mit Wasser geschützt werden.
15. Stellen Sie die Waschmaschine nicht in Bereichen auf, in denen Maler- oder Lackierarbeiten durchgeführt werden oder in denen Sauerstoff verwendet wird

Sauerstoff.

16. Das Gerät sollte nicht von Personen mit körperlichen Einschränkungen, sensorischen Beeinträchtigungen, psychischen Problemen oder Unerfahrenheit benutzt werden.
17. Wenn der Stecker beschädigt ist, wenden Sie sich an den autorisierten Kundendienst.
18. Personen mit Osteoporose oder Herzerkrankungen sollten die Waschmaschine nicht benutzen.
19. Das Stromkabel sollte so verlegt werden, dass Passanten nicht stolpern und fallen können.
20. Ziehen Sie den Stecker aus der Steckdose, wenn Sie den Hochdruckreiniger nicht benutzen.

Technische Daten:

Abmessungen: 1935× 706× 880 mm
Nettogewicht: 89 kg
Bruttogewicht: 133 kg
Tragfähigkeit: 140 kg
Füllmaterial: Schwamm Haut: PU/PVC
Eingangsspannung: AC100~130V/220~240V,50/60Hz
Ausgangsspannung: DC 24V
Nennleistung: 60 W

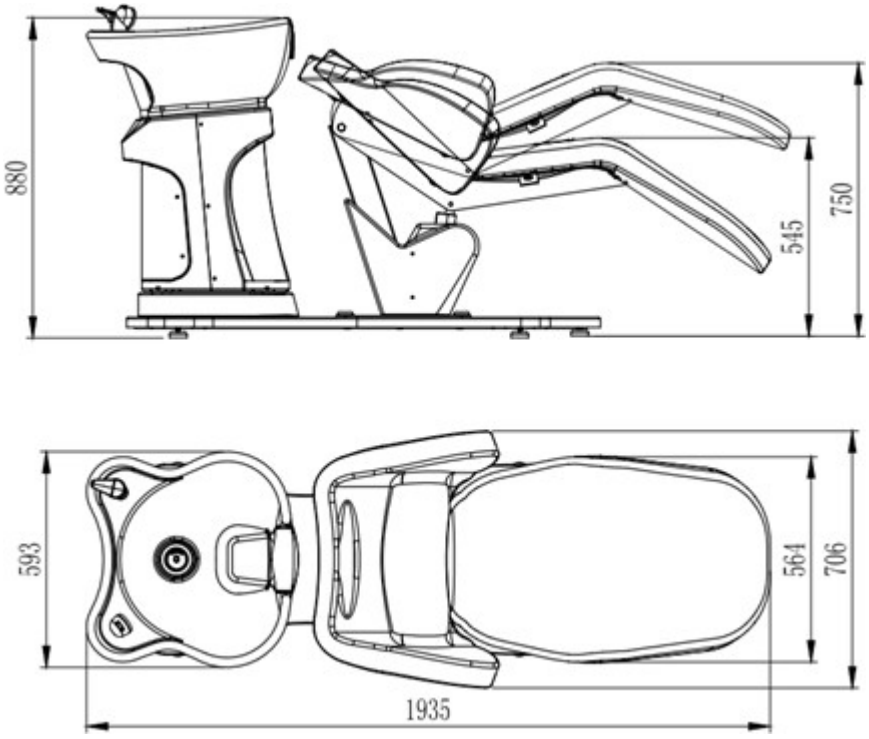

Befestigung:

Name:	Erscheinungsbild	Spezifikationen	Nummer
Sitz	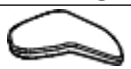		1
Wasserhahnhalter für Haarwäsche			1
Handschalter Duschhandgerät			1
Befestigungsschraube	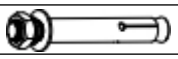	M8*100	4
Inbus		Φ5	1
Befestigungsschraube		Φ22*M8*25	2
Montageschraube		Φ22*M8*35	2

1. Verwenden Sie die Befestigungsschrauben, um den Sitz wie abgebildet zu montieren.

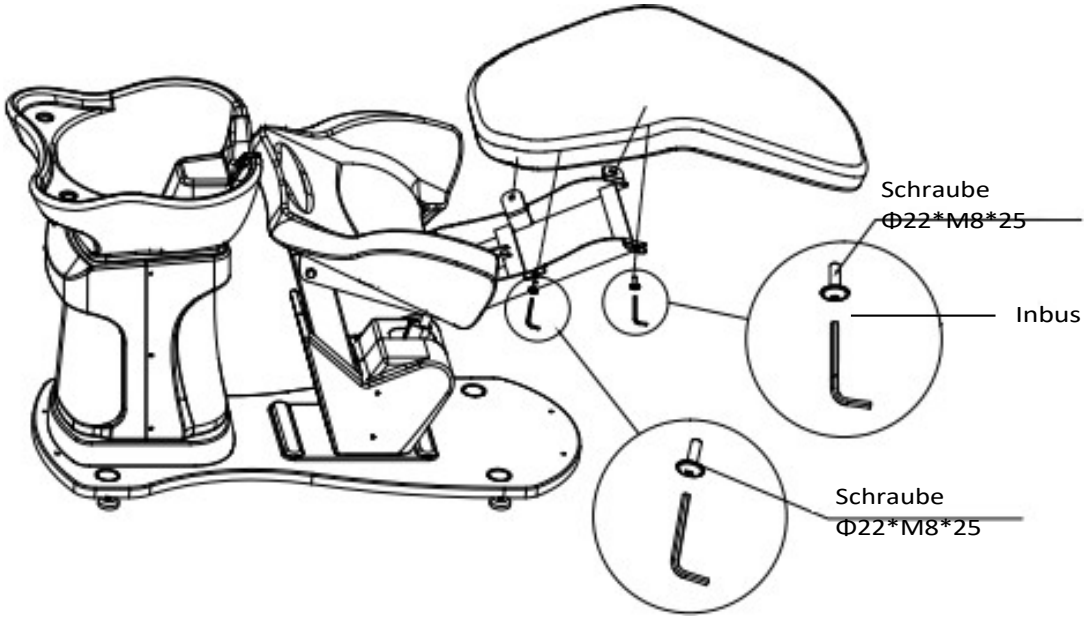

2. Entfernen Sie die hintere Abdeckung.

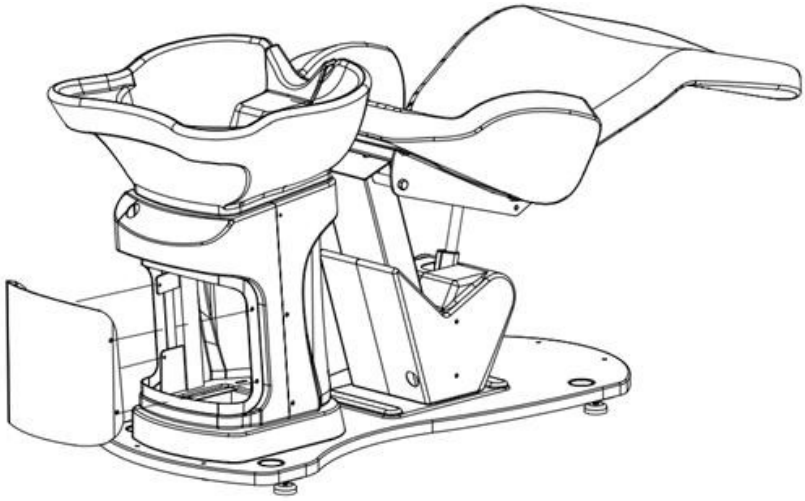

3. Setzen Sie die Barber-Wash-Batterie wie in der Abbildung unten gezeigt ein.

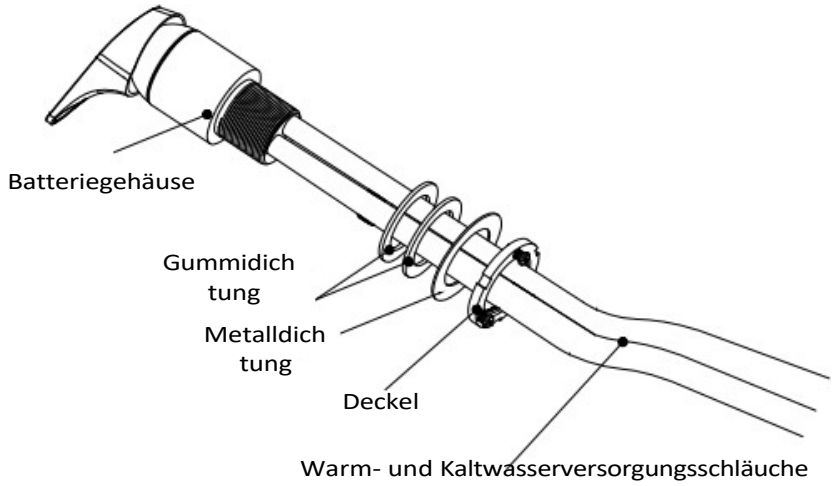

Wasserhahngehäuse abschrauben und Wasserhahn einbauen

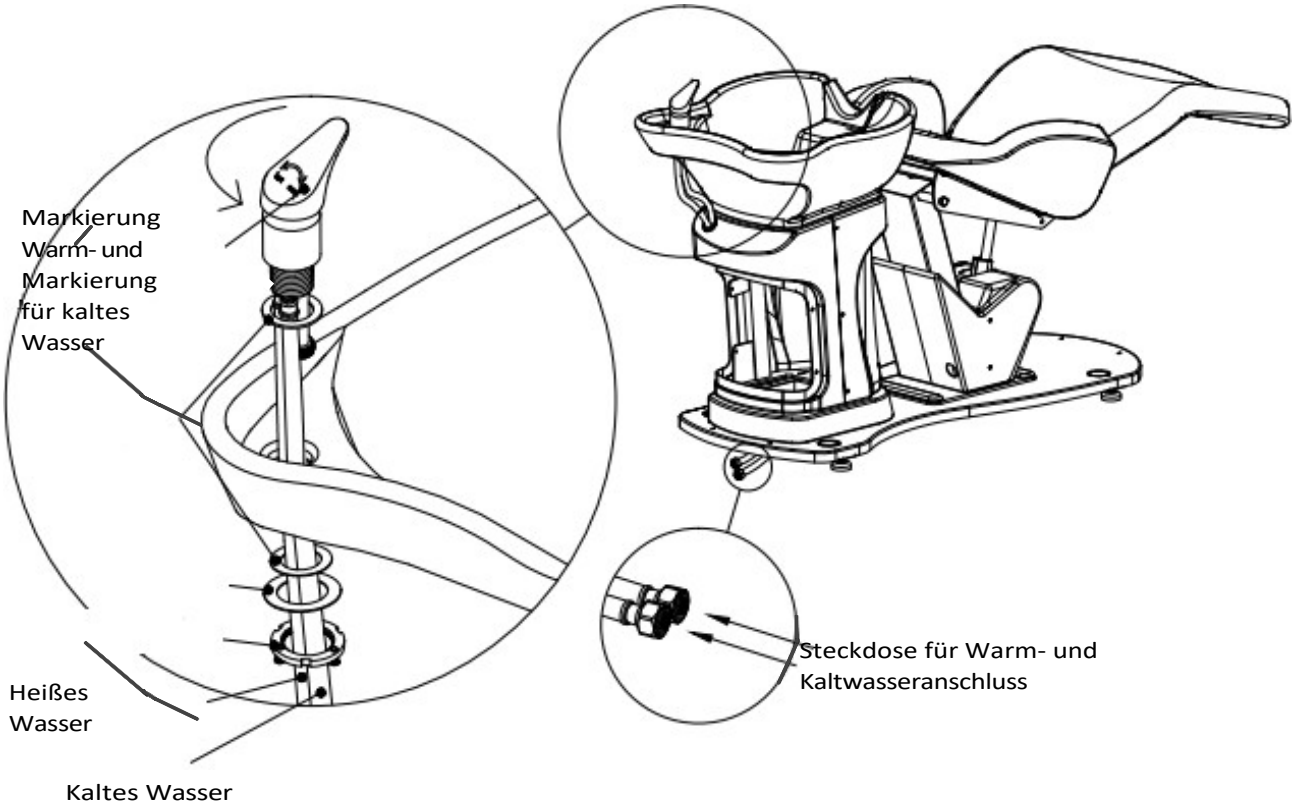

4. Installieren Sie die Handbrause wie unten gezeigt.

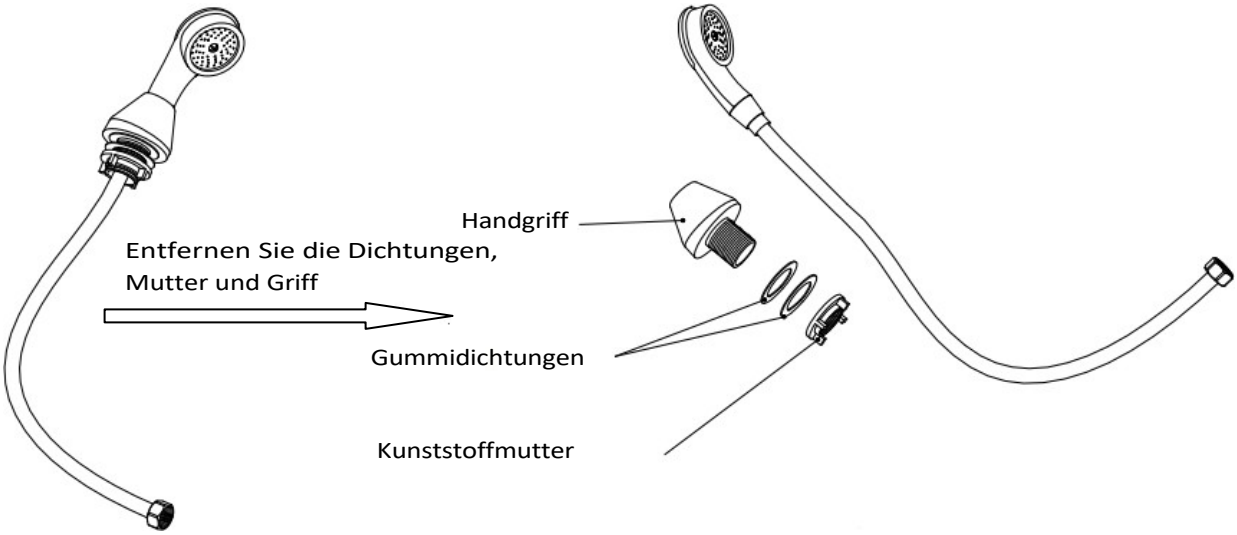

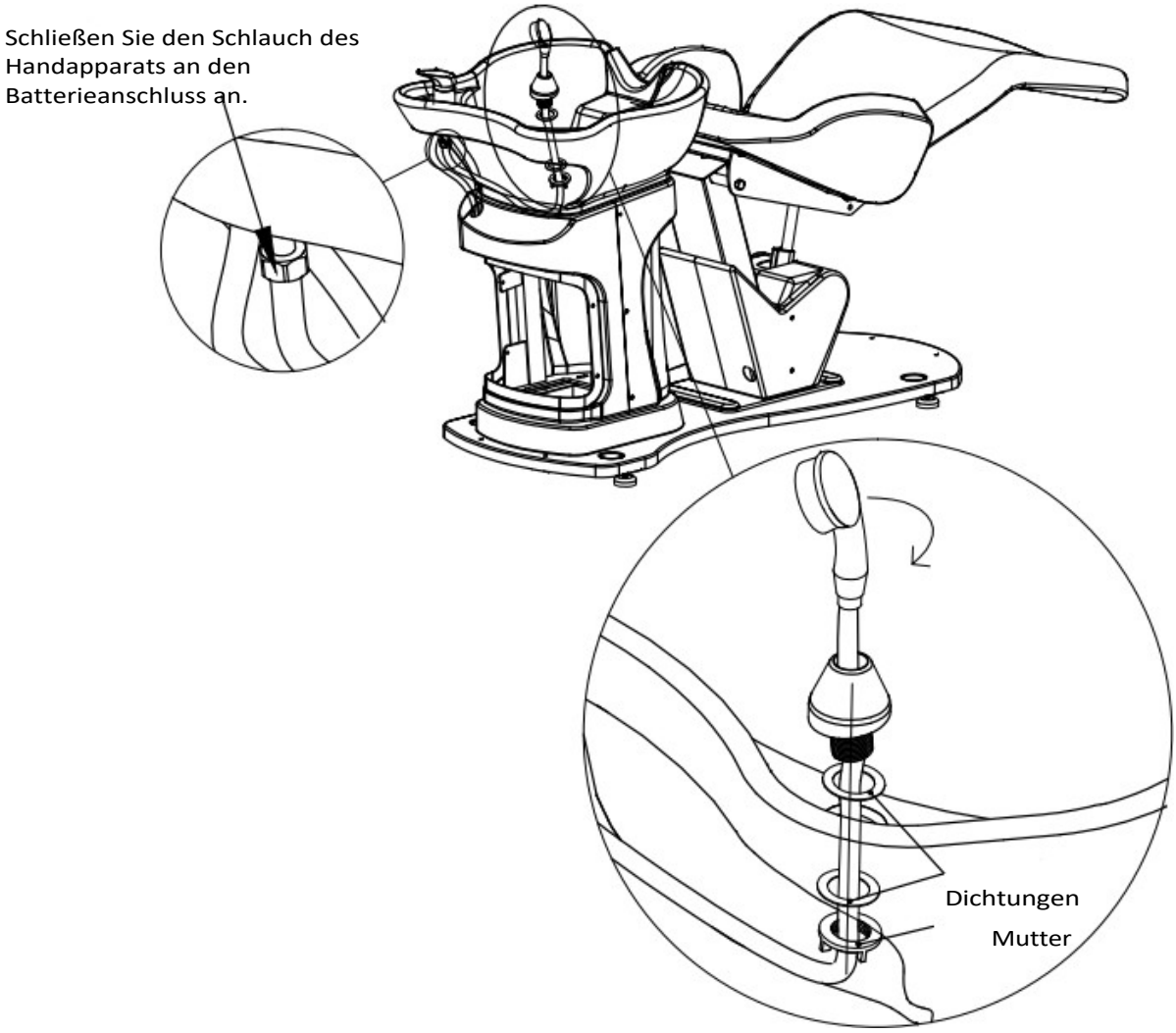

5. Bringen Sie den Abfluss in der Abflussöffnung an. Nach der Montage der verschiedenen Komponenten die hintere Abdeckung der Waschmaschine anbringen.

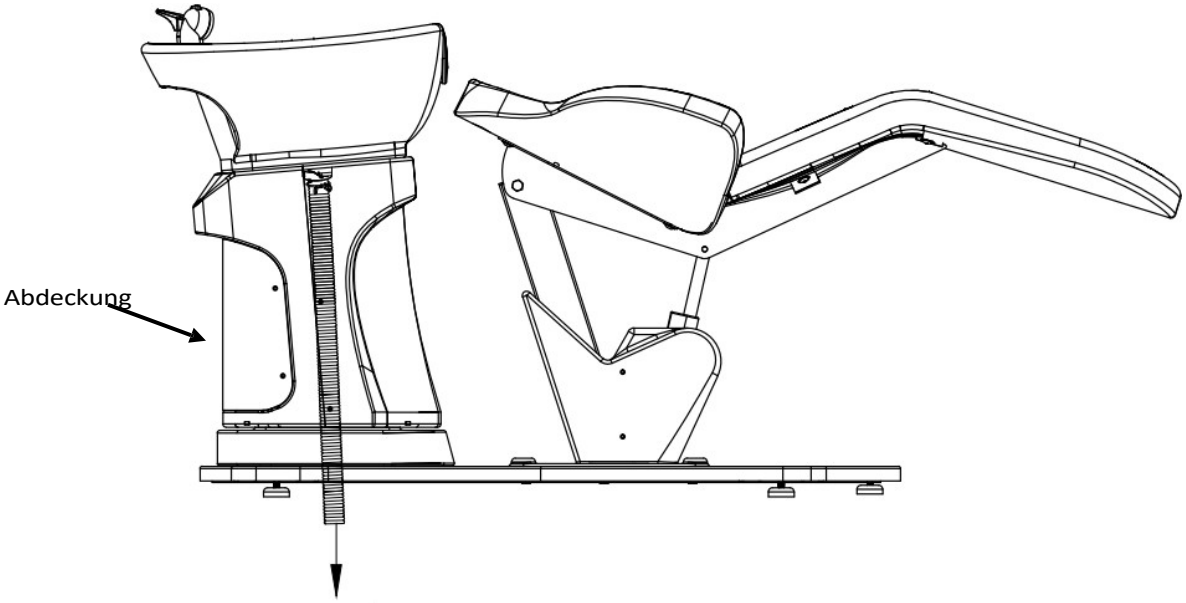

Schema der Leitungslöcher:

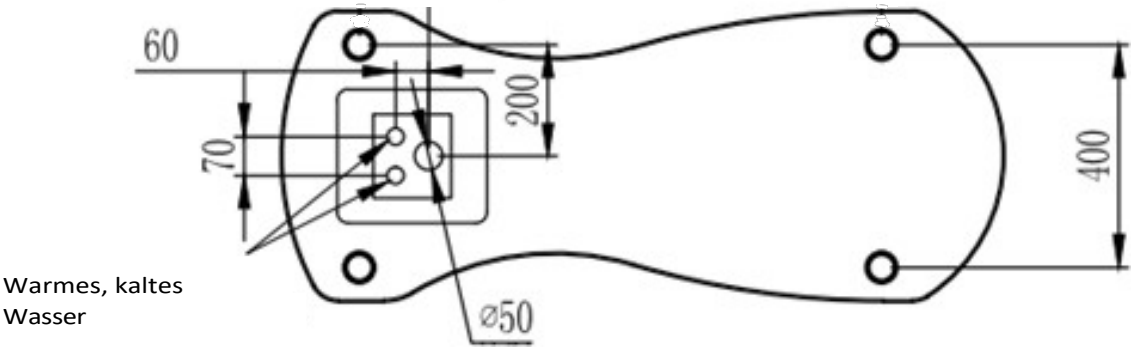

6. Befestigungsschrauben anziehen.

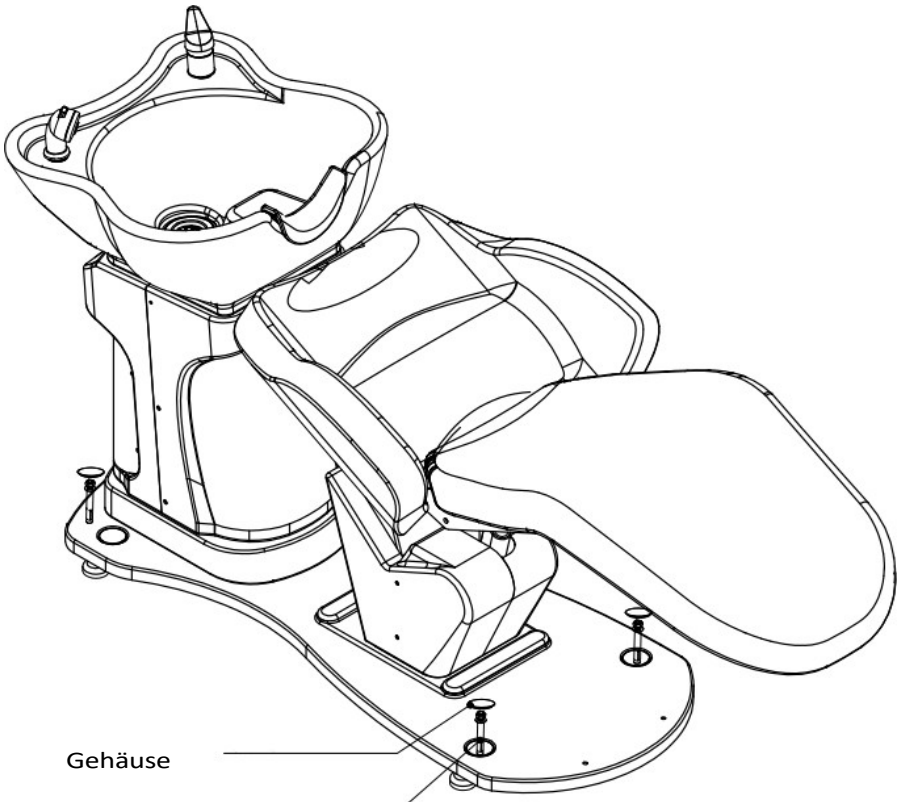

Fußpedal:

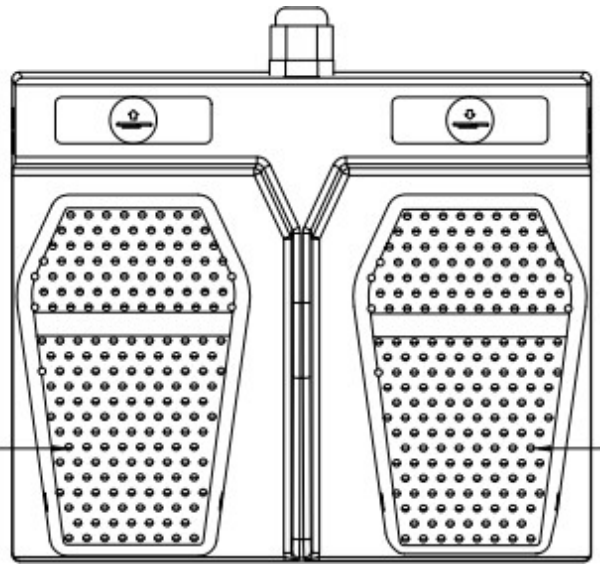

Wartung:

1. Tägliche Reinigung
   Staub kann mit einem weichen, trockenen Handtuch entfernt werden.
2. Entfernen von hartnäckigem Schmutz
   Wie Sie wissen, ist es schwierig, hartnäckigen Schmutz mit einem einfachen trockenen Handtuch zu entfernen. In diesem Fall können Sie ein weiches, mit verdünntem Neutralreiniger angefeuchtetes Handtuch verwenden,
   verdünntem, neutralem Reinigungsmittel befeuchtet ist, um die Oberfläche zunächst zu reinigen. Anschließend können Sie mit einem trockenen Handtuch nachwischen.
3. Verbieten Sie die Verwendung von Benzin, Verdünnern, Paraffin oder anderen Lösungsmitteln.
   Diese Stoffe können die Haut schädigen oder zu Korrosion führen und das Aussehen des Produkts beeinträchtigen.
4. Bedingungen für Lagerung und Gebrauch
   Setzen Sie das Produkt nicht starker Sonneneinstrahlung oder Feuchtigkeit aus. Dies könnte zu Schäden Schäden am Produkt verursachen.
5. Zulässige Verwendungsbedingungen
   Das Produkt kann bei einer Temperatur von -5°C bis 50°C und einer Luftfeuchtigkeit von 45% bis 85%.

SICHERHEITSMASSNAHMEN

1. Das Gerät ist ein professionelles Gerät für den Einsatz in Schönheitssalons. Die Bedienung des Geräts nur durch qualifiziertes kosmetisches Personal vermeidet unerwünschte Auswirkungen während der Behandlung.
2. Das Gerät darf nicht zerlegt oder für andere als die in dieser Anleitung angegebenen Zwecke verwendet werden. Alle Wartungsarbeiten und Reparaturen dürfen nur von einem autorisierten Servicetechniker durchgeführt werden.
3. Installieren oder bedienen Sie das Gerät nicht in der Nähe von Flüssigkeiten, an nassen Orten oder mit nassen Händen - damit keine Flüssigkeiten in das Gerät eindringen können.
4. Ziehen Sie sofort den Stecker aus der Steckdose und wenden Sie sich an den autorisierten Kundendienst , wenn: a) Flüssigkeit in das Gerät eingedrungen ist, b) das Gerät einen merkwürdigen Geruch abgibt, raucht oder merkwürdige Geräusche von sich gibt, c) das Netzkabel beschädigt wurde, d) das Gerät umgestoßen wurde oder sein Gehäuse beschädigt wurde.
5. Stellen Sie keine Gegenstände auf die Kabel. Stellen Sie das Gerät nicht so auf, dass jemand auf das Netzkabel treten kann.
6. Ziehen Sie aus Sicherheitsgründen immer den Netzstecker aus der Steckdose, wenn Sie die Arbeit mit dem Gerät Arbeit mit dem Gerät beendet haben.
7. Stecken Sie keine Gegenstände in die Öffnung des Geräts. Falls ein Fremdkörper in das Gerät gelangt in die Öffnung, ziehen Sie das Kabel aus der Steckdose und wenden Sie sich an den Händler oder Hersteller.
8. Stellen Sie das Gerät nicht auf einen instabilen Wagen, ein Regal oder ein Fahrzeug. Das Gerät kann beim Herunterfallen beschädigt werden.
9. Um die feste Lebensdauer des Geräts zu gewährleisten, wird empfohlen, eine Pause von einer Minute einzuhalten, bevor der Netzschalter erneut gedrückt wird (zwischen Ein- und Ausschalten und umgekehrt).
10. Die Stromversorgung muss mit den Angaben auf dem Typenschild übereinstimmen. Andernfalls besteht sonst die Gefahr, dass das Gerät nicht richtig funktioniert, beschädigt wird oder sogar durchbrennt.

VORSICHT!

1. Bei Beschädigung des Netzkabels oder anderen Störungen, wenden Sie sich an eine eine autorisierte Kundendienststelle, um jede Gefahr zu vermeiden.
2. Dieses Gerät kann von Kindern im Alter von mindestens 8 Jahren und von Personen mit eingeschränkten körperlichen und geistigen Fähigkeiten und mangelnder Erfahrung und Kenntnis des Geräts verwendet werden, wenn eine Aufsicht oder eine Einweisung in den sicheren Gebrauch des Geräts erfolgt, so dass die damit verbundenen Risiken verstanden werden.
3. Das Gerät ist nicht dazu bestimmt, von Kindern benutzt zu werden. Erlauben Sie Kindern nicht, mit dem Gerät zu spielen.
4. Lassen Sie das Gerät nicht unbeaufsichtigt, wenn Kinder oder Personen ohne ausreichende Kenntnisse über die Verwendung des Geräts befinden sich in der Nähe des Geräts.
5. Dieses Elektrogerät ist kein Spielzeug. Unsachgemäßer Gebrauch oder Kontakt mit dem Elektrogerät kann die Gesundheit gefährden oder zum Tod führen, daher sollte das Gerät außerhalb der Reichweite von Kindern benutzt und gelagert werden.



ENTSORGUNG DES GERÄTES

Entsorgen Sie gebrauchte Elektrogeräte, Zubehör und Verpackungen umweltgerecht bei Recyclinghöfen. Elektrogeräte dürfen nicht über die Hausmülltonne entsorgt werden. Beachten Sie die Vorschriften für die Entsorgung dieser Art von Geräten. Zum Schutz der Umwelt gemäß der Richtlinie 2012/19/EU über Elektro- und Elektronik-Altgeräte die Umwelt zu schützen, müssen gebrauchte Elektrogeräte getrennt gesammelt und anschließend an Sammelstellen für Elektro- und Elektronik-Altgeräte abgegeben werden.

Altgeräte enthalten vollständig recycelbare Bestandteile und sollten daher dem Recycling zugeführt werden. Daher sollten sie bei entsprechenden Sammelstellen abgegeben werden.

LAGERUNG UND TRANSPORT

Das Gerät sollte bei Temperaturen im Bereich von (-) 20 °C bis (+) 50 °C nur in der Originalverpackung transportiert werden. Das Gerät sollte in einem gut belüfteten Raum mit einer relativen Luftfeuchtigkeit von nicht mehr als 75% gelagert werden. Betriebstemperatur von (+) 10 °C bis (+) 40 °C. Während der Lagerung und des Transports darf das Gerät nicht geworfen oder fallen gelassen werden und keinen mechanischen Stößen oder Witterungseinflüssen ausgesetzt werden.