Pour toute demande de service après-vente,
contactez le magasin où vous avez acheté
l'appareil.

Mode d'emploi

Lavabo de coiffeur TRYCHO noir



A/08/2025

Attention !

1. Vérifiez que la tension correspond aux spécifications de l'appareil.
2. Ne pas utiliser une main mouillée pour connecter ou déconnecter la source d'alimentation.
3. N'endommagez pas le câblage et ne manipulez pas le circuit.
4. N'utilisez pas de chiffon mouillé pour nettoyer l'interrupteur, la fiche ou d'autres parties électriques de l'appareil.
6. Veillez à ce que les enfants ne jouent pas à proximité du lave-linge sans la surveillance d'un adulte.
7. Ne mettez pas vos mains ou vos pieds dans les fentes du lave-linge.
8. Veillez à ce que la fiche soit branchée à fond de sorte qu'elle soit complètement insérée dans la prise, sous peine de provoquer un choc électrique ou un incendie en raison d'une surchauffe.
9. En cas d'anomalie ou de dysfonctionnement, cessez immédiatement d'utiliser l'appareil et débranchez-le.
10. N'exposez pas le lave-linge à la lumière directe du soleil.
11. Ne pas pousser ou tirer le lave-auto sur un sol irrégulier.
12. Ne pas se tenir debout sur le lave-auto.
14. Ne placez pas le lave-linge dans des endroits humides, tels que la salle de bains, afin d'éviter tout risque d'électrocution ou d'autres dysfonctionnements. La télécommande doit également être protégée de tout contact avec l'eau.
15. Ne placez pas le lave-linge dans des endroits où des travaux de peinture ou de vernissage sont en cours ou dans des endroits où de l'oxygène est utilisé.

l'oxygène.

16. L'appareil ne doit pas être utilisé par des personnes ayant des limitations physiques, des déficiences sensorielles, des problèmes mentaux ou un manque d'expérience.
17. Si la fiche est endommagée, contacter le service après-vente agréé.
18. Les personnes souffrant d'ostéoporose ou de maladies cardiaques ne doivent pas utiliser le lave-linge.
19. Le câble d'alimentation doit être posé de manière à ce que les passants ne trébuchent pas et ne tombent pas.
20. Débranchez le lave-linge lorsqu'il n'est pas utilisé.

Caractéristiques techniques :

Dimensions : 1935× 706× 880 mm
Poids net : 89 kg Poids
brut : 133 kg Capacité de
charge : 140 kg
Matériau de remplissage : Éponge
Peau : PU/PVC
Tension d'entrée : AC100~130V/220~240V, 50/60Hz
Tension de sortie : DC 24V
Puissance nominale : 60 W

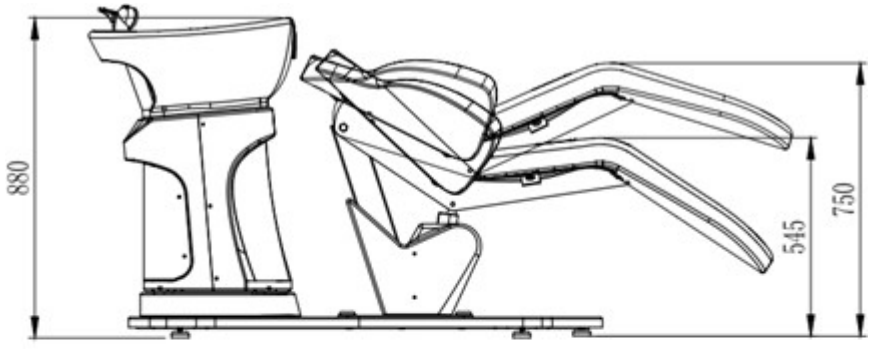

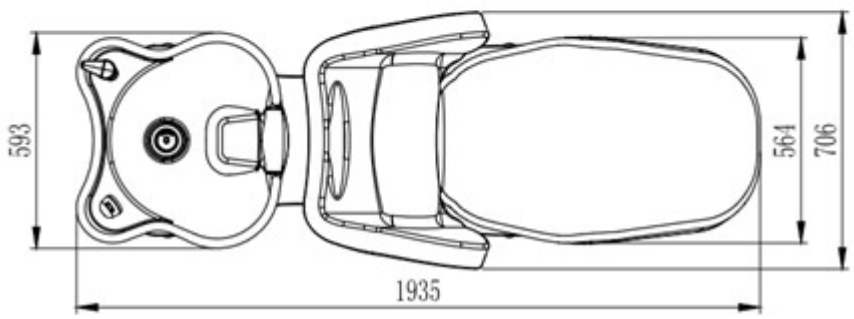

Montage :

Nom	Nom : Apparence : Nom : Apparence : Apparence	Caractéristiques techniques	Nombre de pièces
Siège			1
Support de robinet pour lavage des cheveux			1
Combiné combiné de douche			1
Vis de fixation	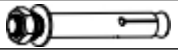	M8*100	4
Allen		Φ5	1
Vis de montage		Φ22*M8*25	2
Vis d'assemblage		Φ22*M8*35	2

1. Utiliser les vis de montage pour installer le siège comme indiqué.

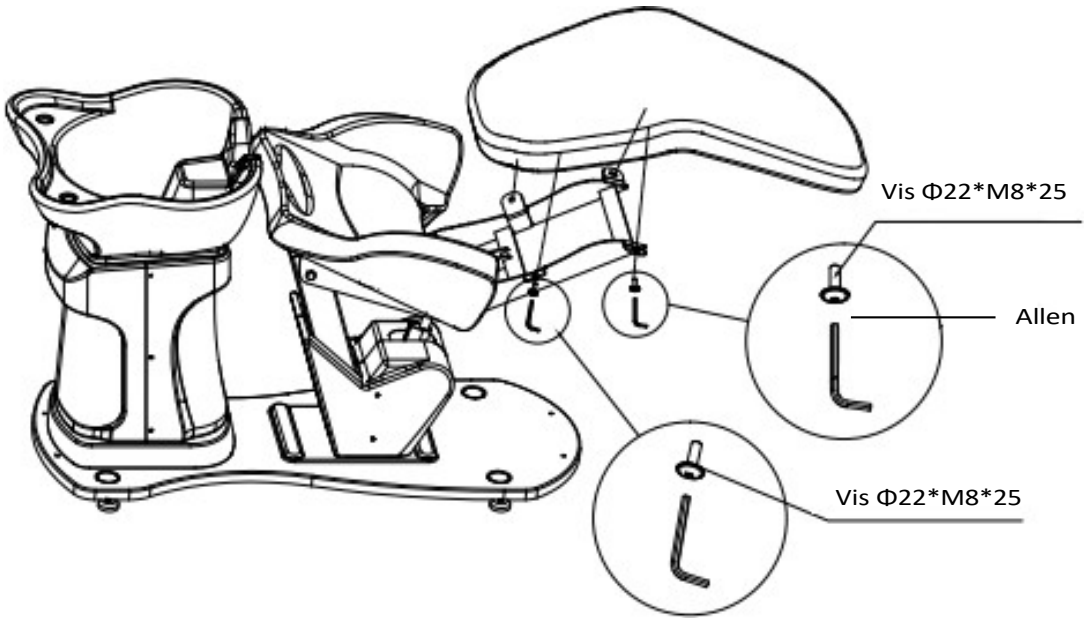

2. Retirer le couvercle arrière.

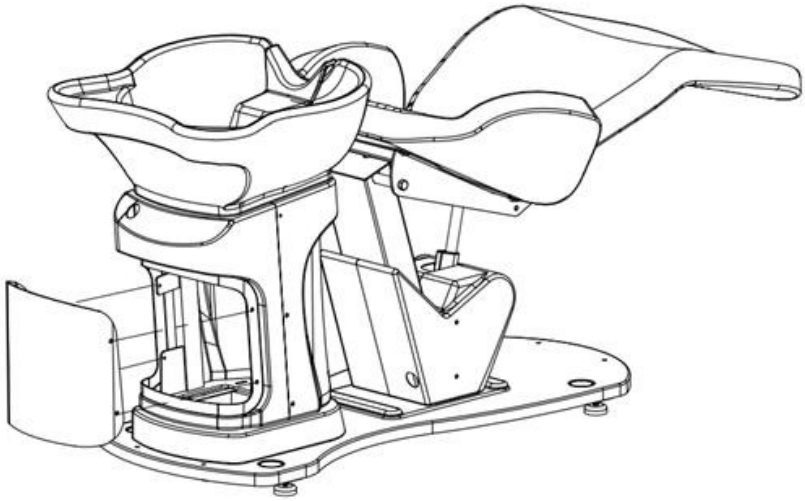

3. Installer la batterie du lave-barbier comme indiqué sur l'image suivante.

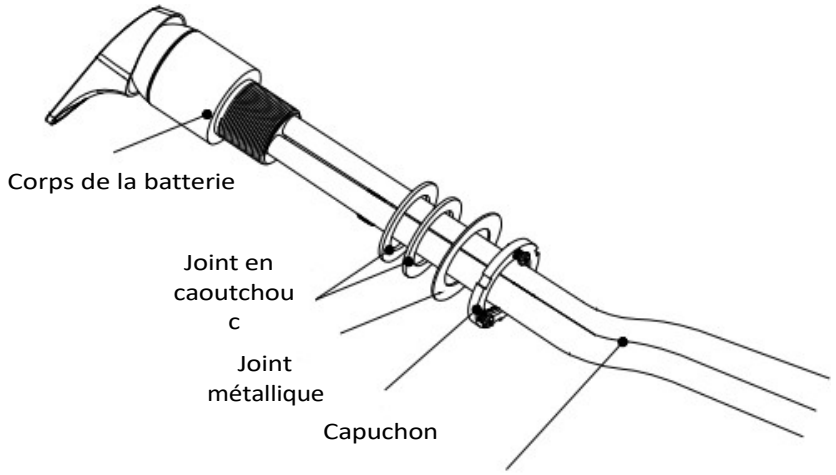

Dévisser le corps du robinet et installer le robinet

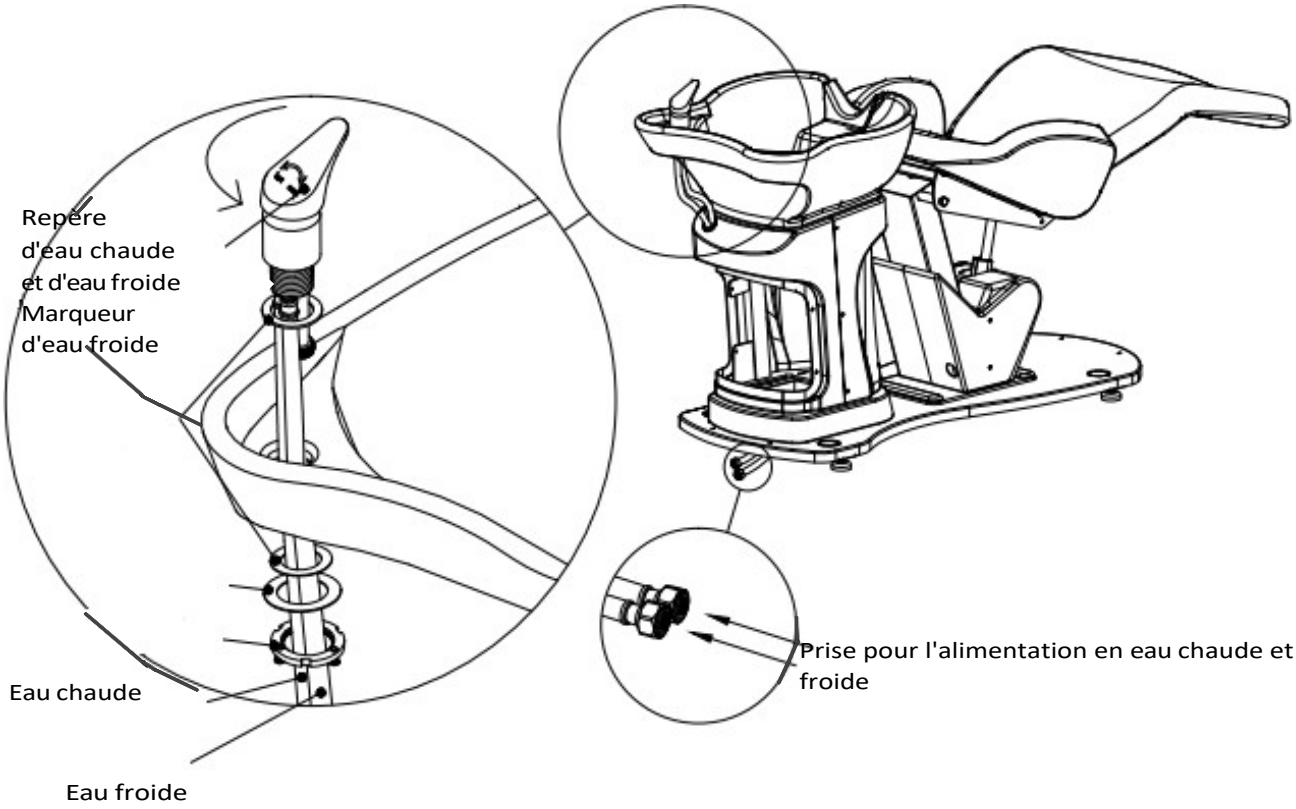

4. Installez la poignée de douche comme indiqué ci-dessous.

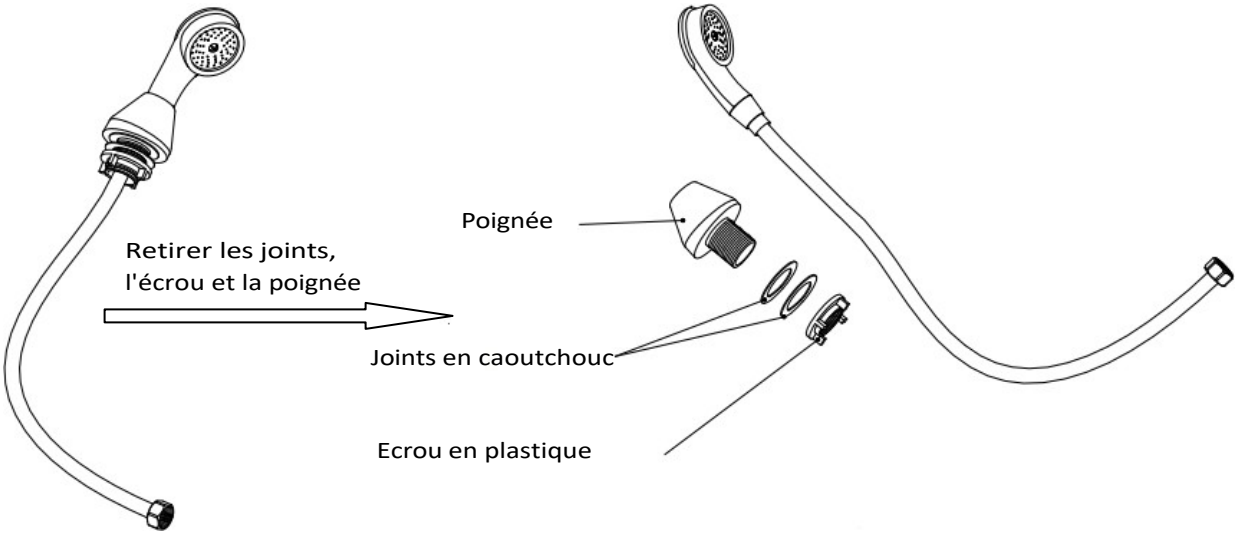

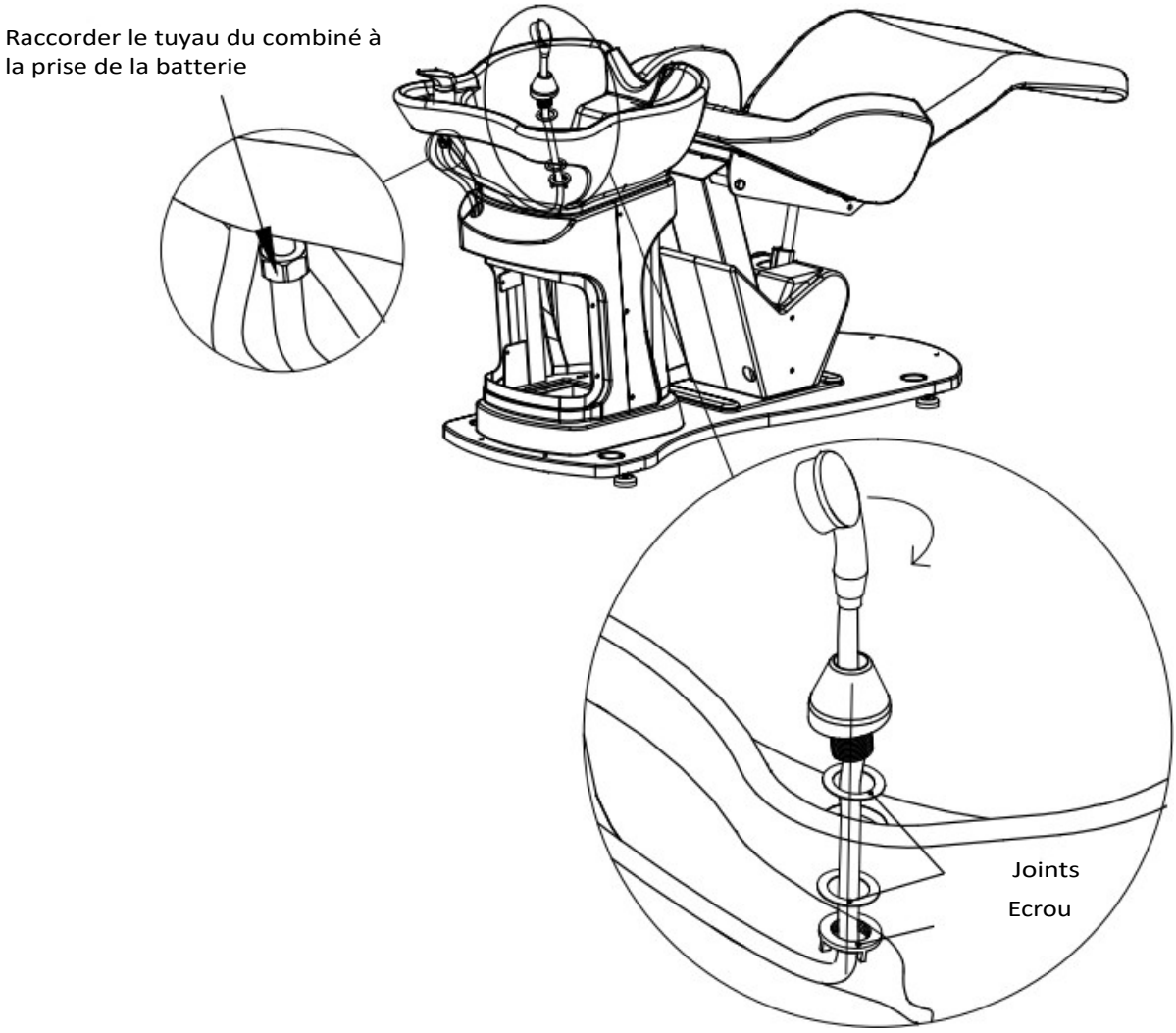

5. Placer le drain dans le trou d'évacuation. Une fois les différents éléments mis en place, installez le couvercle du lave-linge arrière.

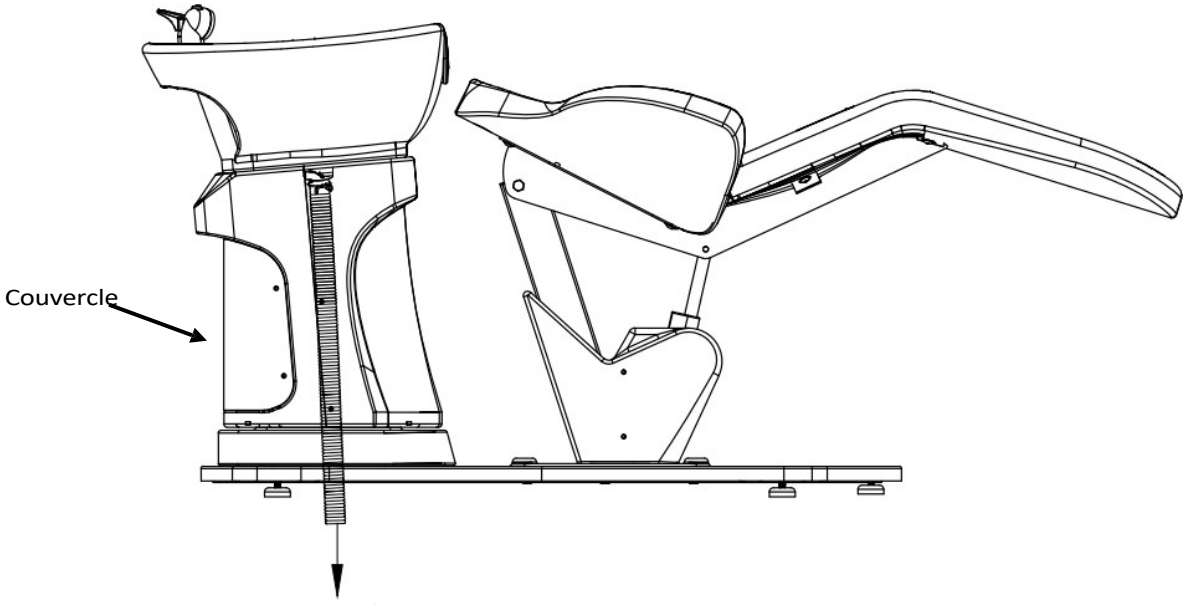

Schéma des trous de tuyaux :

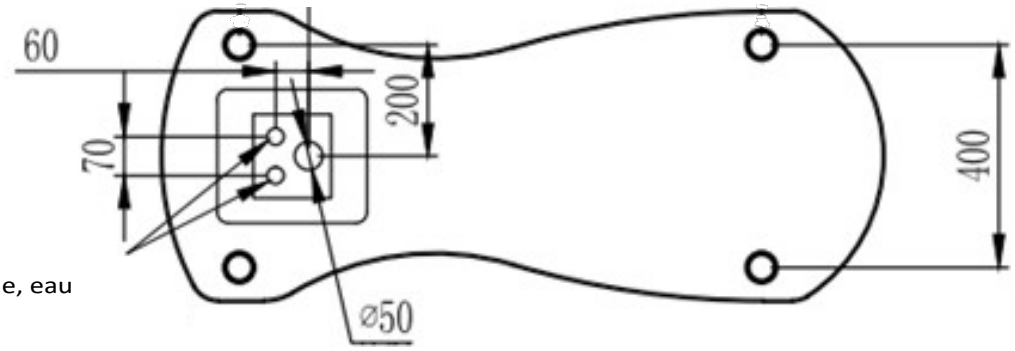

6. Serrer les vis de fixation.

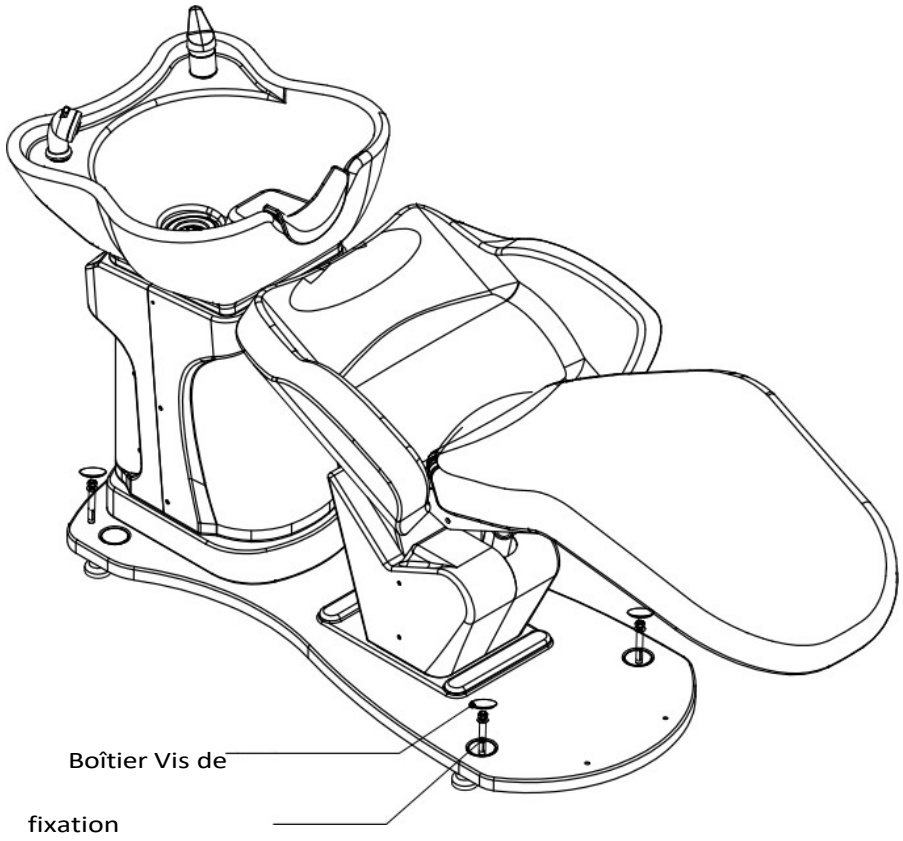

Pédale :

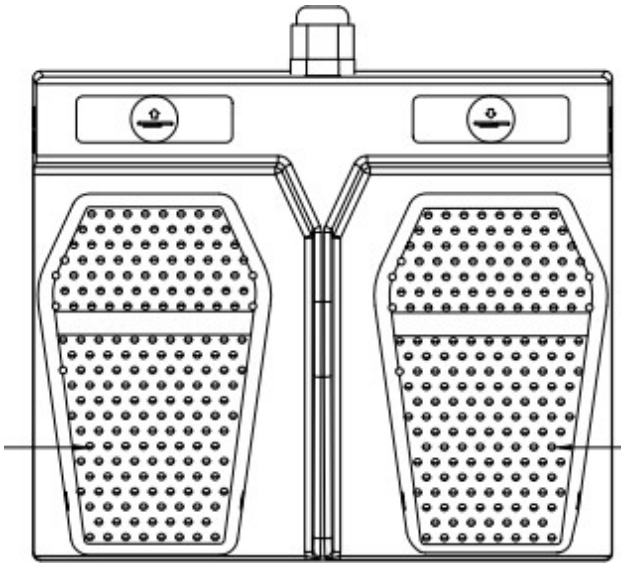

Entretien :

1. Nettoyage quotidien
   La poussière peut être enlevée à l'aide d'une serviette douce et sèche.
2. Éliminer la saleté tenace
   Comme vous le savez, il est difficile d'éliminer les salissures les plus tenaces avec une simple serviette sèche. Dans ce cas, vous pouvez utiliser une serviette douce humidifiée avec un détergent neutre dilué, dilué et neutre pour nettoyer d'abord la surface. Vous pouvez ensuite l'essuyer avec une serviette sèche.
3. Il est interdit d'utiliser de l'essence, des diluants, de la paraffine ou d'autres solvants.
   Ces substances peuvent endommager la peau ou provoquer la corrosion et la dégradation de l'aspect du produit.
4. Conditions de stockage et d'utilisation
   N'exposez pas le produit à un fort ensoleillement ou à l'humidité. Cela pourrait endommager le produit. d'endommager le produit.
5. Conditions d'utilisation autorisées
   Le produit peut être utilisé à une température de -5°C à 50°C et à une humidité de 45% à 85%.

MESURES DE SÉCURITÉ

1. L'appareil est un équipement professionnel destiné à être utilisé dans les instituts de beauté. L'utilisation de l'appareil uniquement par du personnel qualifié en cosmétique permet d'éviter des effets indésirables pendant le traitement.
2. L'appareil ne doit pas être démonté ou utilisé à d'autres fins que celles indiquées dans ce manuel. Toutes les opérations d'entretien et de réparation doivent être effectuées par un technicien agréé .
3. N'installez pas et n'utilisez pas l'appareil à proximité de liquides, d'endroits humides ou avec des mains mouillées - de sorte qu'aucun liquide ne puisse pénétrer dans l'appareil.
4. Débranchez immédiatement la fiche de la prise de courant et contactez l'entreprise de service agréée dans les cas suivants : a) du liquide a pénétré dans l'appareil, b) l'appareil émet une odeur étrange, de la fumée ou des bruits bizarres, c) le cordon d'alimentation a été endommagé, d) l'appareil a été renversé ou son boîtier a été endommagé.
5. Ne placez aucun objet sur les câbles. N'installez pas l'appareil dans un endroit où quelqu'un pourrait marcher sur le cordon d'alimentation.
6. Pour des raisons de sécurité, débranchez le cordon d'alimentation de la prise chaque fois que vous avez fini de travailler avec l'appareil.
chaque fois que vous avez fini de travailler avec l'appareil.
7. N'introduisez rien dans l'ouverture de l'appareil. Si un corps étranger pénètre dans l'appareil
dans l'ouverture, retirez le câble de la prise et contactez le distributeur ou le fabricant.
8. Ne pas placer l'appareil sur un chariot, une étagère ou un véhicule instable. L'appareil peut être endommagé en cas de chute.
9. Afin de garantir la durée de vie fixe de l'appareil, il est recommandé de respecter un intervalle d'une minute avant d'appuyer à nouveau sur le bouton d'alimentation (entre la mise en marche et l'arrêt et vice versa).
10. L'alimentation électrique doit être conforme aux spécifications de la plaque signalétique. Dans le cas contraire Dans le cas contraire, l'appareil risque de mal fonctionner, d'être endommagé ou même de brûler.

ATTENTION :

1. En cas d'endommagement du câble d'alimentation ou d'autres dysfonctionnements , contacter et
un centre de service agréé afin d'éviter tout danger.
2. Cet appareil peut être utilisé par des enfants âgés d'au moins 8 ans et par des personnes dont les capacités physiques et mentales sont réduites et qui manquent d'expérience et de familiarité avec l'équipement, si une supervision ou des instructions sont fournies pour l'utilisation de l'équipement en toute sécurité, de manière à ce que les risques associés soient compris.
3. L'équipement n'est pas destiné à être utilisé par des enfants. Ne laissez pas les enfants jouer avec l'appareil.
4. Ne laissez pas l'appareil sans surveillance lorsque des enfants ou des personnes n'ayant pas les connaissances suffisantes
concernant l'utilisation de l'appareil se trouvent à proximité de celui-ci.
5. Cet appareil électrique n'est pas un jouet. Une utilisation incorrecte ou un contact avec l'appareil électrique peut présenter un risque pour la santé ou entraîner la mort, c'est pourquoi l'appareil doit être utilisé et stocké hors de portée des enfants.



ÉLIMINATION DE L'APPAREIL

Les appareils électriques usagés, les accessoires et l'emballage doivent être déposés dans des centres de recyclage conformément aux principes de protection de l'environnement. Les appareils électriques ne doivent pas être jetés dans les conteneurs d'ordures ménagères. Respectez les règles de mise au rebut de ce type d'équipement. Afin de protéger l'environnement conformément à la directive 2012/19/CE concernant les déchets d'équipements électriques et électroniques, les équipements électriques usagés doivent être collectés séparément et remis aux points de collecte des déchets d'équipements électroniques et électriques.

Les appareils usagés et en fin de vie contiennent des composants entièrement recyclables et doivent donc être remis à des fins de recyclage. Ils doivent donc être remis aux points de collecte appropriés

.

STOCKAGE ET TRANSPORT

L'appareil doit être transporté à des températures comprises entre (-) 20 °C et (+) 50 °C, uniquement dans son emballage d'origine. L'appareil doit être stocké dans un endroit bien ventilé, avec une humidité relative ne dépassant pas 75 %. Température de fonctionnement de (+) 10 °C à (+) 40 °C. Pendant les opérations de stockage et de transport, l'appareil ne doit pas être jeté ou échappé, ni exposé à des chocs mécaniques ou à des agents atmosphériques.