Pour toute demande de service après-vente,
contactez le magasin où vous avez acheté
l'appareil.

Mode d'emploi

Gabbiano séchoir sur pied 1600



Rév. A/09/2025

Construction :



Attention !

1. L'utilisation de l'appareil par des enfants et des personnes ayant des capacités physiques, sensorielles ou intellectuelles réduites, ou n'ayant pas la connaissance ou l'expérience de l'utilisation de l'appareil, est interdite.
   L'utilisation de ce type d'équipement est possible à condition qu'ils soient étroitement surveillés et formés à son utilisation en toute sécurité et aux risques potentiels qui en découlent.
   risques potentiels liés à l'utilisation de l'appareil.

2. L'appareil et le câble d'alimentation doivent être inspectés régulièrement afin d'exclure tout défaut ou dommage. Si l'appareil présente des signes d'endommagement, cessez immédiatement de l'utiliser, coupez l'alimentation électrique et faites-le réparer par un service agréé.
3. L'appareil ne doit pas être immergé dans l'eau ou nettoyé à l'eau.
4. La grille de sortie d'air chauffe lorsque le sèche-linge est en marche, une condition déterminée par son fonctionnement. Toucher la grille peut provoquer des brûlures.
5. Il est interdit de modifier la conception de l'appareil afin d'en changer les paramètres ou la construction.
6. Le nettoyage et l'entretien ne doivent pas être effectués par des enfants sans la surveillance d'un adulte.
7. Il est recommandé de débrancher l'appareil lorsqu'il n'est pas utilisé.
8. Assurez-vous que le sèche-cheveux repose sur une surface stable et plane.
9. Évitez que le sèche-cheveux n'entre en contact avec de l'eau.
10. L'appareil ne doit être utilisé que dans des endroits secs et bien ventilés.
11. Débrancher l' appareil avant de le nettoyer, de l'entretenir ou de le déplacer.

Utilisation :

Brancher l'appareil sur l'alimentation électrique, puis tourner la minuterie dans le sens des aiguilles d'une montre pour régler la durée de fonctionnement de l'appareil (max. 60 minutes) et tourner le bouton de réglage de la température pour régler la température appropriée (max. 70°).

Caractéristiques techniques :

1. Réglage de la température : jusqu'à 75°C
2. Réglage du temps de 0 à 60 minutes.
3. Puissance : 950W
4. Diamètre d'ouverture : 39cm
5. Hauteur : 113cm + 49cm

Assemblage :

1. Relier les pieds de l'appareil entre eux.



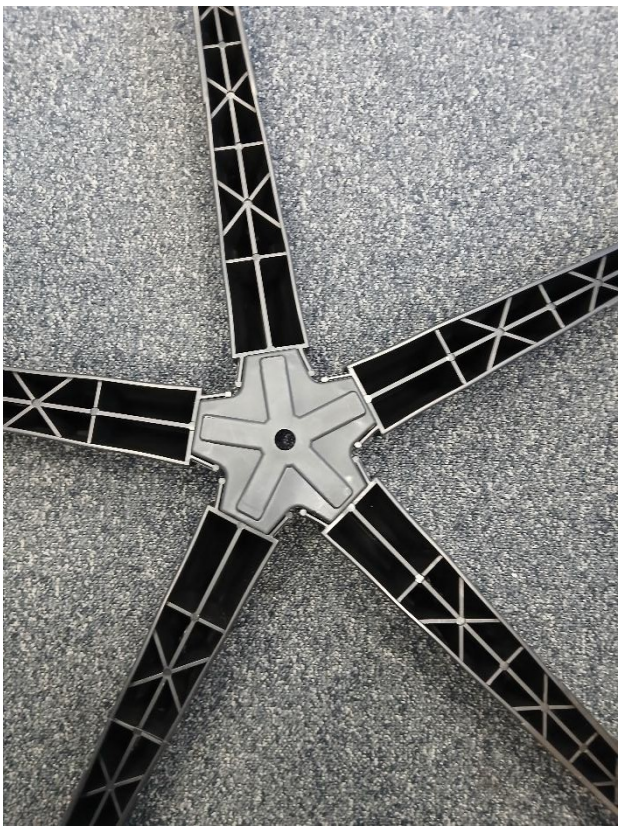

2. Glisser la pièce de fixation de la barre transversale.





3. Dévisser le capuchon du tube extérieur, l'insérer dans la barre transversale et le serrer par le bas comme indiqué.

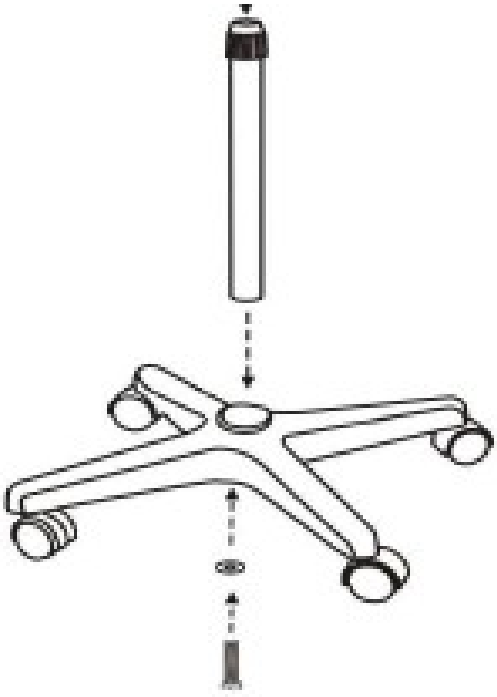



4. Insérez le tube intérieur et utilisez le bouton pour régler la hauteur souhaitée.



5. Faire glisser le séchoir dans le tube extérieur.





MESURES DE SÉCURITÉ

1. L'appareil est un équipement professionnel destiné à être utilisé dans les salons de beauté. L'utilisation de l'appareil uniquement par du personnel qualifié en cosmétique afin d'éviter tout effet indésirable pendant le traitement.
2. L'appareil ne doit pas être démonté ou utilisé à d'autres fins que celles indiquées dans le présent mode d'emploi. Tous les travaux d'entretien et de réparation doivent être effectués uniquement par un employé d'un centre d'entretien agréé.

3. N'installez pas et n'utilisez pas l'appareil à proximité de liquides, d'endroits humides ou avec des mains mouillées - de sorte qu'aucun liquide ne pénètre dans l'appareil.
4. Débranchez immédiatement l'appareil de la prise de courant et contactez un centre de service agréé dans les cas suivants :

   A. du liquide a pénétré dans l'appareil,
   B. l'appareil dégage une odeur étrange, de la fumée ou fait des bruits bizarres,
   C. le cordon d'alimentation est endommagé
   D. l'appareil a été renversé ou son boîtier endommagé.

5. Ne placez aucun objet sur les câbles. N'installez pas l'appareil dans un endroit où quelqu'un pourrait marcher sur le cordon d'alimentation.
6. Pour des raisons de sécurité, débranchez le cordon d'alimentation de la prise chaque fois que vous avez fini de travailler avec l'appareil.
7. N'insérez rien dans l'ouverture de l'appareil. Si un objet étranger pénètre dans l'ouverture, débranchez le câble de la prise et contactez le distributeur ou le fabricant.
8. Ne placez pas l'appareil sur un chariot, une étagère ou un véhicule instable. L'appareil peut être endommagé en cas de chute.
9. Afin de garantir la durée de vie de l'appareil, il est recommandé de respecter un intervalle d'une minute avant d'appuyer à nouveau sur le bouton d'alimentation (entre la mise en marche et l'arrêt et vice versa).
10. L'alimentation électrique doit être conforme aux spécifications de la plaque signalétique. Dans le cas contraire, l'appareil risque de mal fonctionner, d'être endommagé ou même de brûler.

ATTENTION :

1. En cas d'endommagement du cordon d'alimentation ou d'autres dysfonctionnements, contactez un centre de service agréé, afin d'éviter tout danger.
2. Cet appareil est destiné à être utilisé par des enfants d'au moins 8 ans et des personnes aux capacités physiques, mentales et sensorielles réduites.

Cet appareil peut être utilisé par des enfants d'au moins 8 ans et des personnes aux capacités physiques, mentales et sensorielles réduites, ainsi que par des personnes inexpérimentées et ne connaissant pas l'appareil, à condition qu'une surveillance ou des instructions soient fournies sur la manière d'utiliser l'appareil en toute sécurité, de sorte que les risques associés soient compris.

3. L'appareil n'est pas destiné à être utilisé par des enfants. Ne laissez pas les enfants jouer avec l'appareil.
4. Ne laissez pas l'appareil sans surveillance lorsque des enfants ou des personnes n'ayant pas une connaissance suffisante de l'utilisation de l'appareil se trouvent à proximité.
5. Cet appareil électrique n'est pas un jouet. L'utilisation incorrecte ou le contact avec un appareil électrique peut présenter un risque pour la santé ou entraîner la mort.

l'appareil doit donc être utilisé et tenu hors de portée des enfants.

ÉLIMINATION DE L'APPAREIL



Les appareils électriques usagés, les accessoires et l'emballage doivent être déposés dans des centres de recyclage conformément aux principes de protection de l'environnement. Les appareils électriques ne doivent pas être jetés dans les conteneurs d'ordures ménagères. Respectez les règles de mise au rebut de ce type d'équipement. Afin de protéger l'environnement conformément à la directive 2012/19/CE relative aux déchets d'équipements électriques et électroniques, les équipements électriques usagés doivent être collectés séparément et remis aux points de collecte des déchets électroniques et électriques.

Les appareils usagés et en fin de vie contiennent des composants entièrement recyclables et doivent donc être remis à des fins de recyclage. Ils doivent donc être remis aux points de collecte appropriés.

STOCKAGE ET TRANSPORT

L'appareil doit être transporté à des températures comprises entre (-)20°C et (+)40°C, uniquement dans son emballage d'origine. L'appareil doit être stocké dans une pièce bien ventilée, avec une humidité relative ne dépassant pas 90 %. La température de fonctionnement est comprise entre (+)10°C et (+)40°C. Pendant le stockage et le transport, l'appareil ne doit pas être jeté ou échappé, soumis à des chocs mécaniques ou exposé aux conditions météorologiques.

conditions météorologiques.