W sprawach serwisowych skontaktuj się ze sklepem, w którym zakupiono urządzenie.

Instrukcja użytkowania

Gabbiano suszarka stojąca 1600



Rev. A/09/2025

Budowa:



Uwaga!

1. Użytkowanie urządzenia przez dzieci oraz osoby o obniżonych zdolnościach fizycznych, sensorycznych lub intelektualnych, a także nieposiadające wiedzy lub doświadczenia w użytkowaniu tego typu urządzeń możliwe jest pod warunkiem, że będą one ściśle nadzorowane i zostaną przeszkolone w zakresie bezpiecznego użytkowania oraz potencjalnych zagrożeń wynikających z jego użycia.

2. Urządzenie i kabel zasilający należy regularnie kontrolować w celu wykluczenia wad i uszkodzeń. Jeżeli urządzenie wykazuje oznaki uszkodzenia, należy je natychmiast przestać użytkować, wyłączyć zasilanie i zlecić naprawę w autoryzowanym serwisie.

3. Urządzenia nie wolno zanurzać w wodzie ani czyścić na mokro.
4. Kratka wylotu powietrza nagrzewa się podczas pracy suszarki, stan ten jest uwarunkowany jej działaniem. Dotknięcie kratki może skutkować poparzeniem.
5. Zabrania się ingerowania w konstrukcję urządzenia celem zmiany jego parametrów bądź budowy.
6. Czyszczenie i konserwacja nie mogą być wykonywane przez dzieci bez nadzoru osoby dorosłej.
7. Zaleca się odłączanie zasilania, gdy produkt nie jest używany.
8. Upewnij się, że suszarka stoi na stabilnym, równym podłożu.
9. Unikaj kontaktu suszarki z wodą.
10. Urządzenie może być używane tylko w pomieszczeniach suchych i dobrze wentylowanych.
11. Przed czyszczeniem, konserwacją lub przeniesieniem urządzenia odłącz urządzenie od zasilania.

Użytkowanie:

Podłącz urządzenie do zasilania, następnie przekręć minutnik w prawo, aby ustawić odpowiedni czas pracy urządzenia (max 60min.) oraz przekręć pokrętło regulacji temperatury, aby ustawić odpowiednią temperaturę (max 70°).

Dane techniczne:

1. Regulacja temperatury: do 75°C
2. regulacja czasu od 0-60min
3. Moc 950W
4. Średnica otworu: 39cm
5. Wysokość: 113cm + 49cm

Montaż:

1. Połącz ze sobą nogi urządzenia.



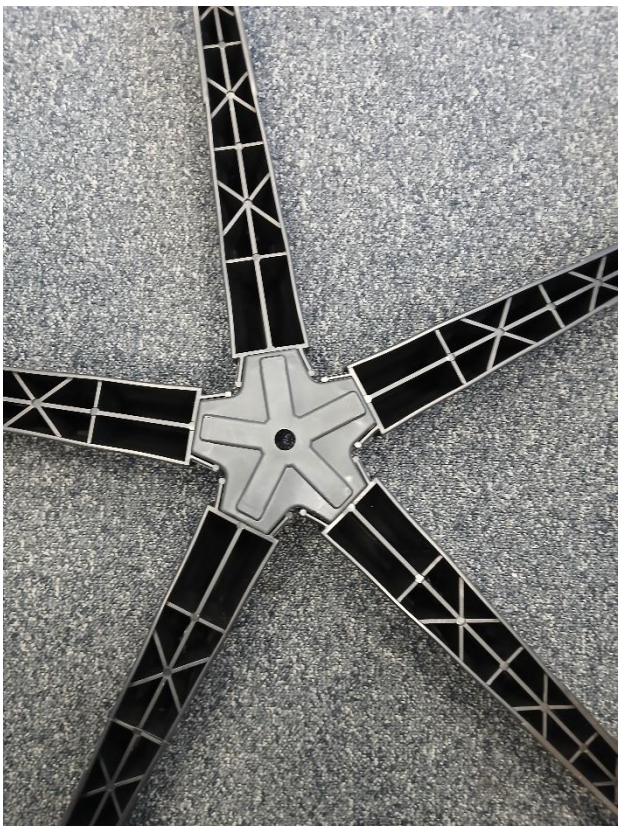

2. Wsuń element mocujący krzyżaka.





3. Odkręć zakrętkę od zewnętrznej rurki, wsuń ją do krzyżaka i dokręć od spodu, zgodnie z ilustracją.

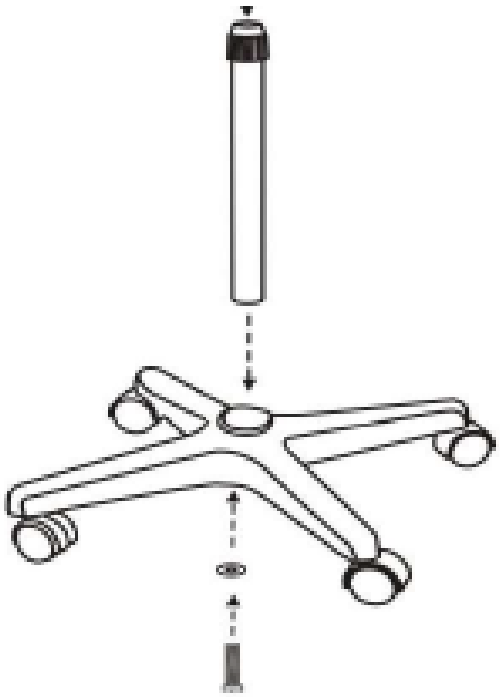



4. Włóż wewnętrzną rurkę i użyj pokrętła, aby ustawić pożądaną wysokość.



5. Wsuń suszarkę do rurki zewnętrznej.





ŚRODKI BEZPIECZEŃSTWA

1. Urządzenie jest profesjonalnym sprzętem do stosowania w gabinetach kosmetycznych. Obsługa urządzenia wyłącznie przez wykwalifikowany personel kosmetyczny pozwala uniknąć niepożądanych skutków podczas zabiegu.
2. Nie wolno rozmontowywać urządzenia ani podejmować prób stosowania dla innych celów niż wskazane w niniejszej instrukcji obsługi. Wszelkie prace serwisowe i naprawy musi wykonywać wyłącznie pracownik autoryzowanego serwisu.
3. Nie wolno instalować ani obsługiwać urządzenia w pobliżu płynów, mokrych miejsc lub mokrymi rękami – tak, aby żadne płyny nie dostały się do urządzenia.
4. Należy natychmiast wyjąć wtyczkę z gniazdka i skontaktować się z autoryzowanym serwisem w następujących przypadkach:
    A. płyn dostał się do urządzenia,
    B. urządzenie wydziela dziwny zapach, dym lub wydaje dziwne dźwięki,
    C. przewód zasilający został uszkodzony,
    D. urządzenie zostało przewrócone lub uszkodzono jego obudowę.
5. Nie wolno kłaść żadnych przedmiotów na kablach. Nie należy instalować urządzenia w miejscach, gdzie ktoś może nadepnąć na przewód zasilający.
6. Dla celów bezpieczeństwa należy wyjąć kabel zasilania z gniazdka po każdorazowo po zakończeniu pracy z urządzeniem.
7. Nie wolno wkładać niczego do otworu w urządzeniu. W przypadku, gdy obcy przedmiot dostanie się do otworu należy wyjąć przewód z gniazdka i skontaktować się z dystrybutorem lub producentem.
8. Nie wolno umieszczać urządzenia na niestabilnym wózku, półce lub pojeździe. W razie upadku urządzenie może ulec uszkodzeniu.
9. W celu zagwarantowania ustalonego okresu przydatności urządzenia zaleca się zachować odstęp jednej minuty przed powtórnym naciśnięciem przycisku zasilania (między włączeniem, a wyłączeniem i odwrotnie).
10. Zasilanie musi być zgodne ze specyfikacją umieszczoną na tabliczce znamionowej. W przeciwnym razie istnieje ryzyko niepoprawnego działania urządzenia jego uszkodzenia, a nawet spalenia.

UWAGA:

1. W przypadku uszkodzenia przewodu zasilania lub innych awarii, należy skontaktować się z autoryzowanym serwisem, pozwoli to uniknąć zagrożenia.
2. Niniejsze urządzenie może być użytkowane przez dzieci w wieku co najmniej 8 lat i przez osoby o obniżonych możliwości fizycznych, umysłowych i osoby o braku doświadczenia i znajomości sprzętu, jeżeli zapewniony zostanie nadzór lub instruktaż odnośnie do użytkowania sprzętu w bezpieczny sposób, tak aby związane z tym zagrożenia były zrozumiałe.
3. Urządzenie nie jest przeznaczone do zabawy przez dzieci. Nie wolno pozwalać dzieciom na zabawę z urządzeniem.
4. Nie pozostawiać urządzenia bez nadzoru, gdy dzieci lub osoby nie posiadające wystarczającej wiedzy w zakresie używania urządzenia znajdują się w jego pobliżu.
5. Niniejsze urządzenie elektryczne nie jest zabawką. Nieprawidłowe użycie lub kontakt z urządzeniem elektrycznym może stanowić ryzyko utraty zdrowia lub doprowadzić do śmierci, dlatego też urządzenie należy używać i przechowywać poza zasięgiem dzieci.

UTYLIZACJA URZĄDZENIA



Zużyte urządzenia elektryczne, oprzyrządowanie i opakowania należy przekazywać do ośrodków powtórnego przetwarzania surowców zgodnie z zasadami ochrony środowiska naturalnego. Urządzeń elektrycznych nie należy wrzucać do pojemników z odpadami domowymi. Należy postępować zgodnie z zasadami dotyczącymi wyrzucania tego typu sprzętu. W celu ochrony środowiska naturalnego zgodnie z dyrektywą 2012/19/WE dotyczącej zużytych urządzeń elektrycznych i elektronicznych zużyte urządzenia elektryczne należy zbierać oddzielnie, a następnie przekazywać do punktów zbiórki zużytego sprzętu elektronicznego i elektrycznego.

Pod koniec użyteczności, a także stare urządzenia zawierają pełnowartościowe elementy nadające się do recyklingu, dlatego należy przekazać je do ponownego przetworzenia. Dlatego należy je przekazywać do odpowiednich punktów zbiórki.

PRZECHOWYWANIE I TRANSPORT

Urządzenie powinno być transportowane temperaturze w zakresie od (–)20°C do (+)40°C wyłącznie w oryginalnym opakowaniu. Należy przechowywać urządzenie w dobrze wentylowanym pomieszczeniu i wilgotności względnej nie większej niż 90%. Temperatura eksploatacji od (+)10°C do (+)40 °C. Podczas procesów magazynowania i transportu, nie można rzucać i upuszczać urządzenia, narażać na działanie wstrząsów mechanicznych lub czynników atmosferycznych.