Wenden Sie sich bei Serviceanfragen an das
Geschäft, in dem Sie das Gerät gekauft haben.

Anweisungen für den Gebrauch

Gabbiano Sylvia Friseur-Waschtisch



Rev. A/08/2025

Abmessungen:



Technische Daten:

- Leistung: 70W
- Spannung: 220V
- Frequenz: 50Hz
- Stellantrieb: elektrisch
- Material der Schale: Keramik
- Bezugsmaterial: Kunstleder

Achtung!

1. Vergewissern Sie sich, dass die Spannung mit den Spezifikationen des Geräts übereinstimmt.
2. Schließen Sie die Stromquelle nicht mit nassen Händen an oder trennen Sie sie ab.
3. Beschädigen Sie nicht die Verkabelung und manipulieren Sie nicht den Stromkreis.
4. Verwenden Sie kein nasses Tuch, um den Netzschalter, den Stecker oder andere elektrische Teile der Maschine zu reinigen.
6. Achten Sie darauf, dass Kinder nicht ohne Aufsicht von Erwachsenen in der Nähe der Waschmaschine spielen.
7. Stecken Sie Ihre Hände oder Füße nicht in die Ritzen der Waschmaschine.
8. Vergewissern Sie sich, dass der Stecker vollständig in die Steckdose eingesteckt ist, da sonst die Gefahr eines elektrischen Schlages oder eines Brandes durch Überhitzung besteht.
9. Im Falle einer Anomalie oder Fehlfunktion stellen Sie den Betrieb sofort ein und trennen Sie das Gerät von der Stromversorgung.

10. Setzen Sie die Waschmaschine nicht dem direkten Sonnenlicht aus.

11. Schieben oder ziehen Sie die Waschanlage nicht auf einem unebenen Boden.

12. Stellen Sie sich nicht auf die Waschanlage.

14. Stellen Sie die Waschmaschine nicht in feuchten Räumen wie z. B. im Badezimmer auf, um Stromschläge oder andere Störungen zu vermeiden. Auch die Fernbedienung sollte vor dem Kontakt mit Wasser geschützt werden.

15. Stellen Sie die Waschmaschine nicht in Bereichen auf, in denen Maler- oder Lackierarbeiten durchgeführt werden oder Sauerstoff verwendet wird.

16. Das Gerät sollte nicht von Personen mit körperlichen Einschränkungen, sensorischen Beeinträchtigungen, psychischen Problemen oder Unerfahrenheit benutzt werden.

17. Wenn der Stecker beschädigt ist, wenden Sie sich an den autorisierten Kundendienst.

18. Personen mit Osteoporose oder Herzkrankheiten sollten das Gerät nicht benutzen.

19. Das Stromkabel sollte so verlegt werden, dass Passanten nicht stolpern und fallen können.

20. Die Waschmaschine sollte vom Stromnetz getrennt werden, wenn sie nicht benutzt wird.

Zusammenbau:

1. Lösen Sie die Schrauben und nehmen Sie die Abdeckung ab.

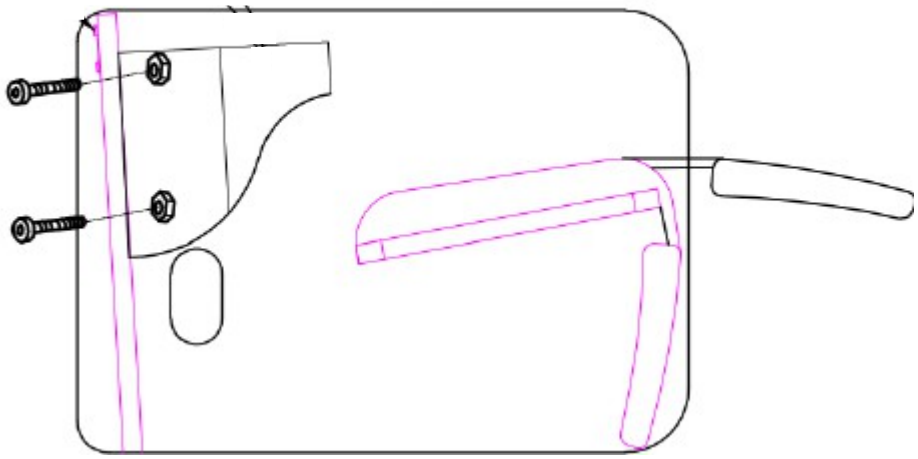

2. Sobald sich der Sockel in der richtigen Position befindet, befestigen Sie ihn mit den Schrauben auf allen vier Seiten am Sitzrahmen.

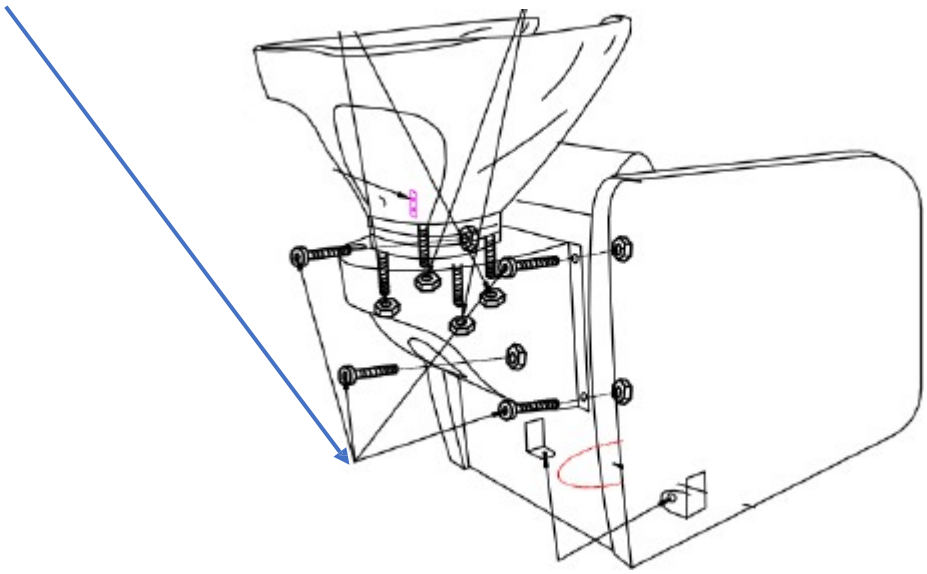

3. Setzen Sie die Schüssel in den Sockel ein und justieren Sie ihre Position, indem Sie sie leicht bewegen.

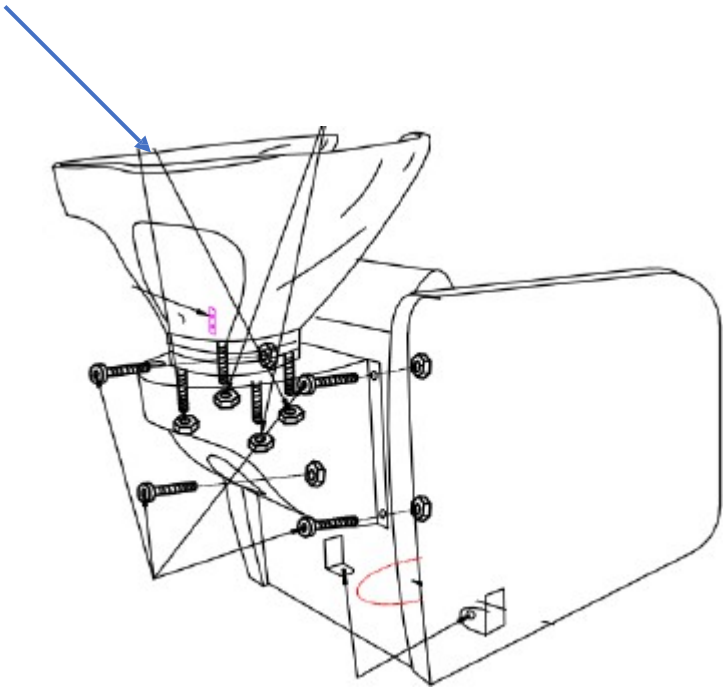

Vor dem Einbau des Beckens muss der Ablauf montiert werden.



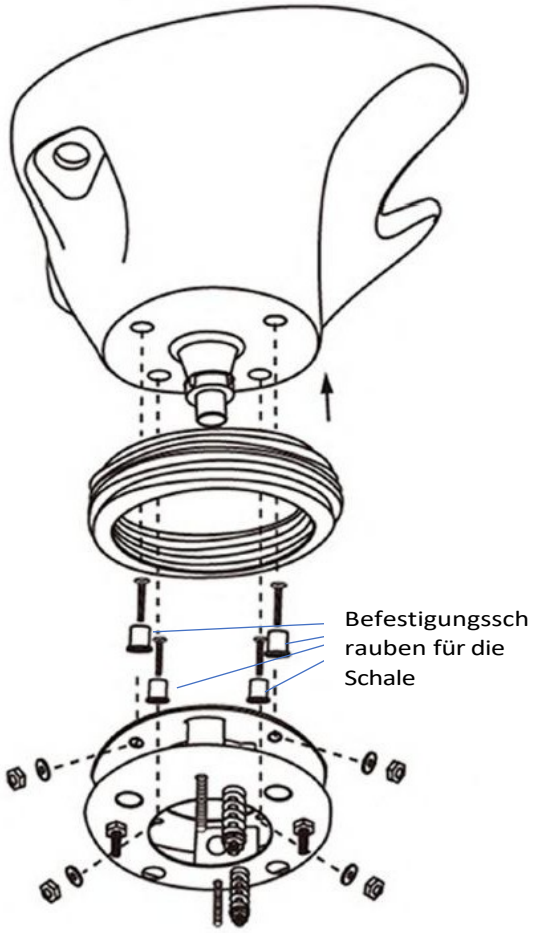

4. Ziehen Sie die beiden Muttern auf der linken und rechten Seite fest.

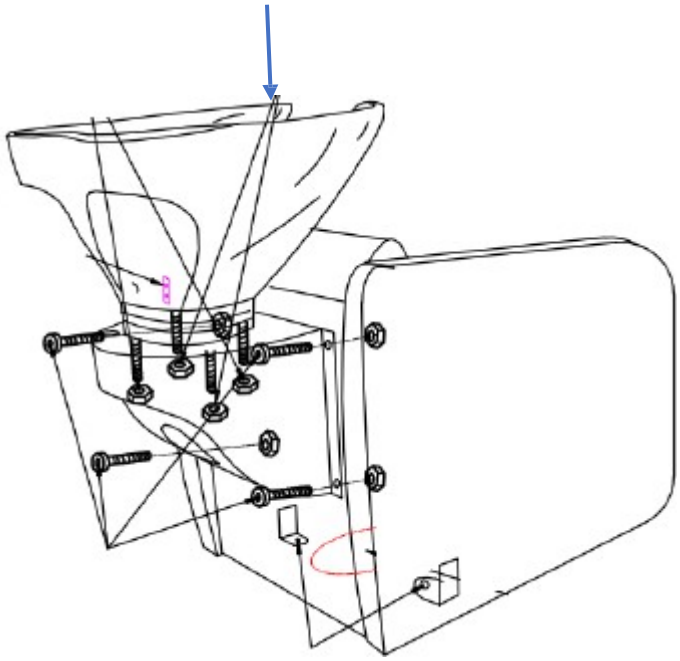

5. Nach der Montage des Sitzrahmens schließen Sie hier die Wasserschläuche und Elektrokabel an.

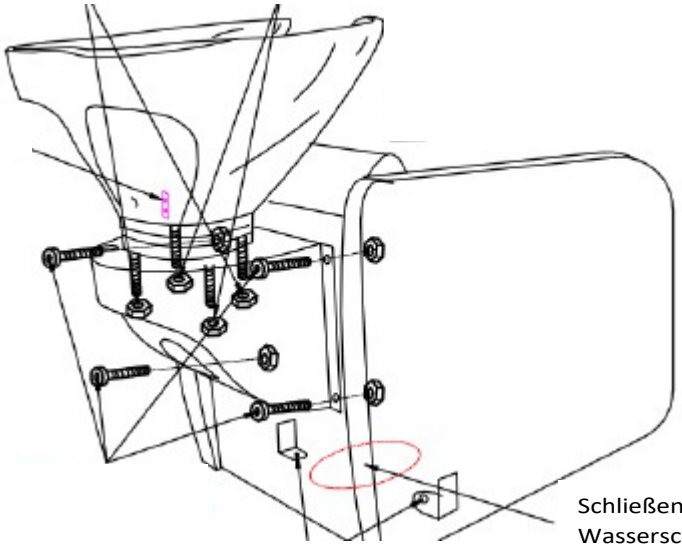

Schließen Sie die Wasserschläuche und Elektrokabel an.

6. Befestigen Sie den Sitz und stellen Sie die Rückenlehne in eine bequeme Position.

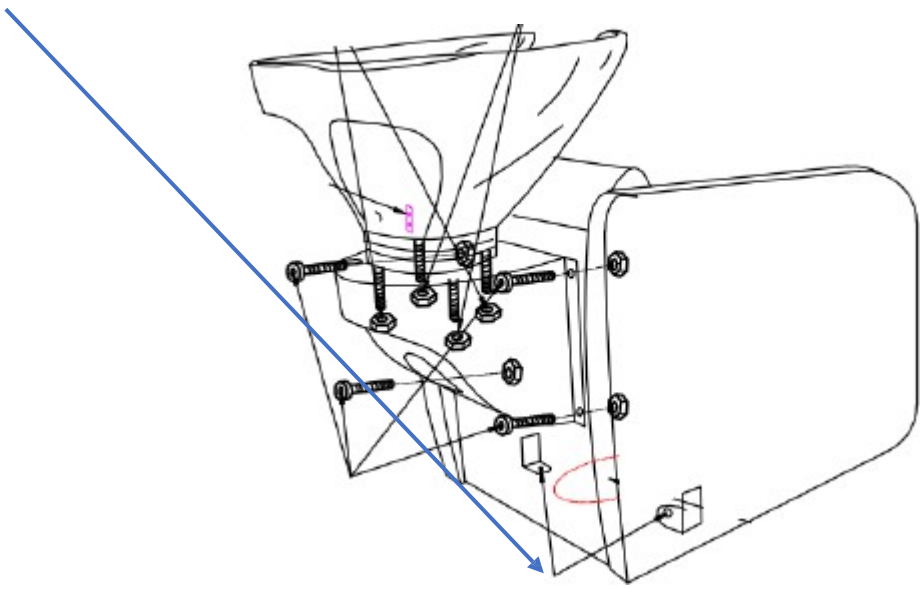

Wasserinstallation:

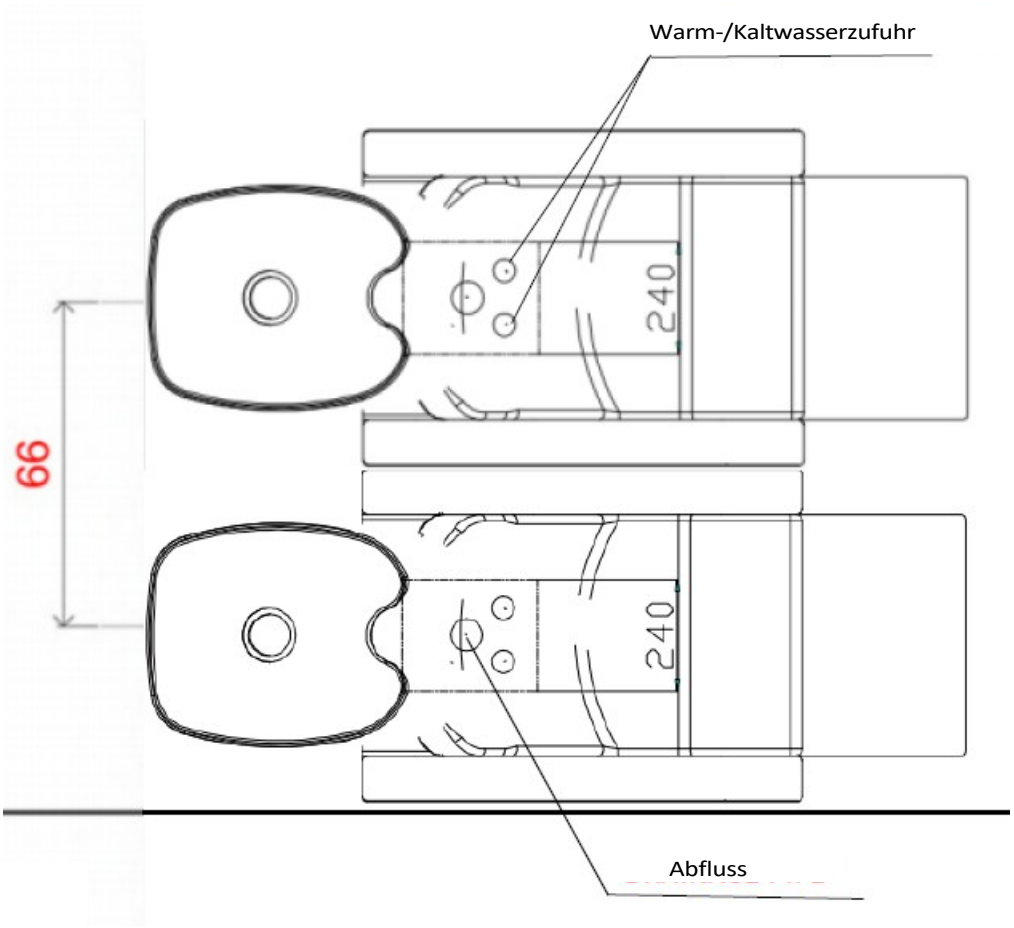

Einstellung des Neigungswinkels:

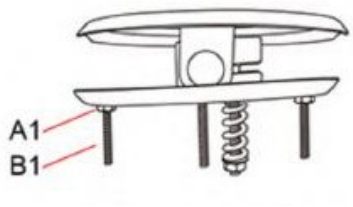

Mutter A1 lockern

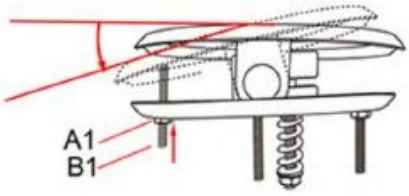

Ziehen Sie die Schraube B1 nach oben an und ziehen Sie die Mutter A1 fest.

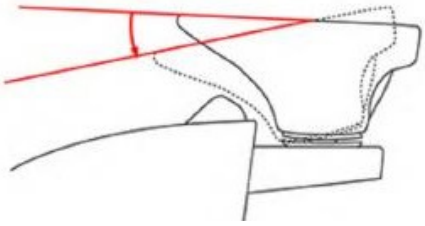

Neigung des Beckens nach unten einstellen.

ceramic basin downwards

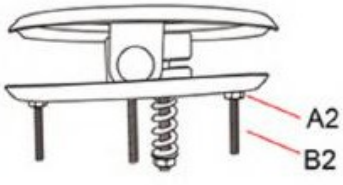

Mutter A2 lockern

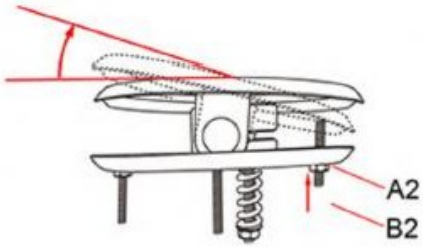

Schraube B2 nach oben anziehen und Mutter A2 anziehen

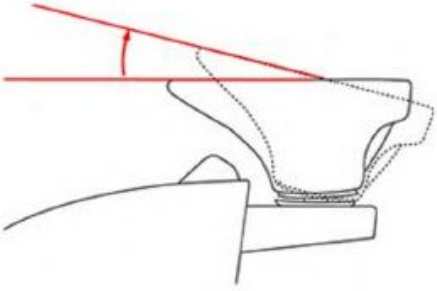

Verstellen Sie den Winkel der Schüssel nach oben

ceramic basin upwards

Durch Anziehen und Lösen der Schrauben C1 und C2 lässt sich der Winkel der Schüssel ebenfalls einstellen.

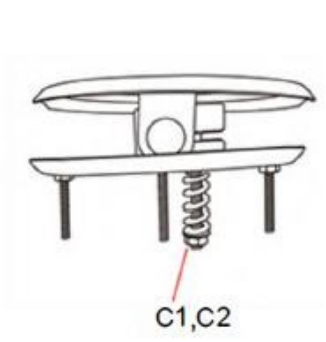

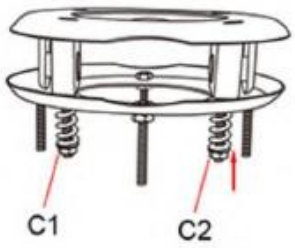

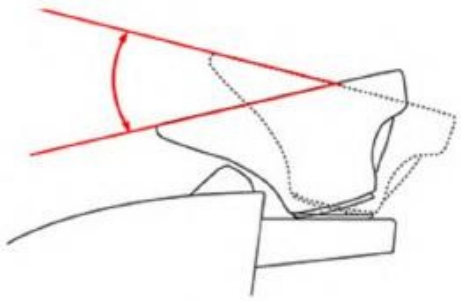

Wartung:

1. Tägliche Reinigung
   Staub kann mit einem weichen, trockenen Handtuch entfernt werden.
2. Entfernen von hartnäckigem Schmutz
   Wie Sie wissen, ist es schwierig, hartnäckigen Schmutz mit einem einfachen trockenen Handtuch zu entfernen. In diesem Fall können Sie ein weiches, mit verdünntem Neutralreiniger angefeuchtetes Handtuch verwenden,
   verdünntem, neutralem Reinigungsmittel befeuchtet ist, um die Oberfläche zu reinigen. Anschließend können Sie mit einem trockenen Handtuch nachwischen.
3. Verbieten Sie die Verwendung von Benzin, Verdünnern, Paraffin oder anderen Lösungsmitteln.
   Diese Stoffe können die Haut schädigen oder Korrosion und Schäden am Aussehen des Produkts verursachen.
4. Bedingungen für Lagerung und Gebrauch
   Setzen Sie das Produkt nicht starker Sonneneinstrahlung oder Feuchtigkeit aus. Dies könnte zu Schäden am Produkt führen.
5. Zulässige Verwendungsbedingungen
   Das Produkt darf bei einer Temperatur von -5°C bis 50°C und einer Luftfeuchtigkeit von 45% bis 85% verwendet werden.

SICHERHEITSVORKEHRUNGEN

1. Das Gerät ist ein professionelles Gerät für den Einsatz in Schönheitssalons. Die Bedienung des Geräts nur durch qualifiziertes kosmetisches Personal vermeidet unerwünschte Auswirkungen während der Behandlung.

2. Nehmen Sie das Gerät nicht auseinander und versuchen Sie nicht, es für andere als die in dieser Anleitung angegebenen Zwecke zu verwenden. Alle Wartungsarbeiten und Reparaturen dürfen nur von einem autorisierten Servicetechniker durchgeführt werden.

3. Stellen Sie das Gerät nicht in der Nähe von Flüssigkeiten, an nassen Orten oder mit nassen Händen auf und betreiben Sie es nicht, damit keine Flüssigkeiten in das Gerät gelangen können.

4. Ziehen Sie sofort den Stecker aus der Steckdose und wenden Sie sich an den autorisierten Kundendienst, wenn: a) Flüssigkeit in das Gerät eingedrungen ist, b) das Gerät einen merkwürdigen Geruch abgibt, raucht oder merkwürdige Geräusche macht, c) das Netzkabel beschädigt wurde, d) das Gerät umgestoßen oder sein Gehäuse beschädigt wurde.

5. Stellen Sie keine Gegenstände auf die Kabel. Stellen Sie das Gerät nicht so auf, dass jemand auf das Netzkabel treten kann.

6. Ziehen Sie das Netzkabel aus Sicherheitsgründen jedes Mal aus der Steckdose, wenn Sie die Arbeit mit dem Gerät beenden.

7. Stecken Sie keine Gegenstände in die Öffnung des Geräts. Wenn ein Fremdkörper in die Öffnung gelangt, ziehen Sie das Kabel aus der Steckdose und wenden Sie sich an den Händler oder Hersteller.

8. Stellen Sie das Gerät nicht auf einen instabilen Wagen, ein Regal oder ein Fahrzeug. Das Gerät kann beim Herunterfallen beschädigt werden.

9. Um die feste Lebensdauer des Geräts zu gewährleisten, wird empfohlen, einen Abstand von einer Minute einzuhalten, bevor der Netzschalter erneut gedrückt wird (zwischen Ein- und Ausschalten und umgekehrt).

10. Die Stromversorgung muss mit den Angaben auf dem Typenschild übereinstimmen. Andernfalls besteht die Gefahr, dass das Gerät nicht richtig funktioniert, beschädigt wird oder sogar ausbrennt.

VORSICHT!

1. Wenden Sie sich im Falle einer Beschädigung des Netzkabels oder einer anderen Störung an eine autorisierte Kundendienststelle, um Gefahren zu vermeiden.

2. Dieses Gerät kann von Kindern im Alter von mindestens 8 Jahren und von Personen mit eingeschränkten körperlichen und geistigen Fähigkeiten sowie mangelnder Erfahrung und Kenntnis des Geräts verwendet werden, wenn eine Aufsicht oder eine Einweisung in die sichere Verwendung des Geräts erfolgt, so dass die damit verbundenen Risiken verstanden werden.

3. Das Gerät ist nicht dazu bestimmt, von Kindern benutzt zu werden. Erlauben Sie Kindern nicht, mit dem Gerät zu spielen.

4. Lassen Sie das Gerät nicht unbeaufsichtigt, wenn sich Kinder oder Personen, die nicht ausreichend mit dem Gebrauch des Geräts vertraut sind, in der Nähe aufhalten.

5. Dieses Elektrogerät ist kein Spielzeug. Unsachgemäßer Gebrauch oder Kontakt mit dem Elektrogerät kann die Gesundheit gefährden oder zum Tod führen, daher sollte das Gerät außerhalb der Reichweite von Kindern benutzt und gelagert werden.



ENTSORGUNG DES GERÄTES

Entsorgen Sie gebrauchte Elektrogeräte, Einrichtungsgegenstände und Verpackungen gemäß den Umweltschutzbestimmungen bei Recyclinghöfen. Elektrogeräte dürfen nicht über die Hausmülltonne entsorgt werden. Beachten Sie die Vorschriften für die Entsorgung dieser Art von Geräten. Zum Schutz der Umwelt Umwelt in Übereinstimmung mit Richtlinie 2012/19/EC betreffend Abfall von elektrischen und elektronischen Geräten.
müssen gebrauchte Elektro- und Elektronikgeräte getrennt gesammelt und an Sammelstellen für gebrauchte Elektro- und Elektronikgeräte abgegeben werden.

Altgeräte enthalten vollständig recycelbare Bestandteile und sollten daher dem Recycling zugeführt werden. Daher sollten sie bei entsprechenden Sammelstellen sowie bei abgegeben werden.

LAGERUNG UND TRANSPORT

Das Gerät sollte bei einer Temperatur zwischen (-) 20 °C und (+) 50 °C nur in der Originalverpackung transportiert werden. Lagern Sie das Gerät in einem gut belüfteten Raum mit einer relativen Luftfeuchtigkeit von nicht mehr als 75 %. Betriebstemperatur von (+) 10 °C bis (+) 40 °C. Während der Lagerung und des Transports darf das Gerät nicht geworfen oder fallen gelassen werden und keinen mechanischen Stößen oder Witterungseinflüssen ausgesetzt werden.