Neem voor service contact op met de winkel
waar u het apparaat hebt gekocht.

Gebruiksaanwijzing

Gabbiano staande droger 1600



Herz. A/09/2025

Constructie:



Let op!

1. Het gebruik van het toestel door kinderen en personen met beperkte fysieke, sensorische of intellectuele capaciteiten, of zonder kennis of ervaring van de
   Het gebruik van dit soort apparatuur is mogelijk op voorwaarde dat ze onder streng toezicht staan en getraind zijn in het veilige gebruik ervan en de mogelijke risico's
   die voortvloeien uit het gebruik.

2. Het apparaat en het netsnoer moeten regelmatig worden geïnspecteerd om defecten en schade uit te sluiten. Als het apparaat tekenen van schade vertoont, stop dan onmiddellijk met het gebruik ervan, schakel de stroomtoevoer uit en laat het apparaat repareren door een erkende servicedienst.
3. Het apparaat mag niet in water worden ondergedompeld of nat worden gereinigd.
4. Het luchtuitblaasrooster wordt warm wanneer de droger draait, een omstandigheid die wordt bepaald door de werking ervan. Aanraken van het rooster kan brandwonden veroorzaken.
5. Het is verboden om te knoeien met het ontwerp van het apparaat om de parameters of de constructie te wijzigen.
6. Reiniging en onderhoud mogen niet worden uitgevoerd door kinderen zonder toezicht van een volwassene.
7. Het wordt aanbevolen om de stroomtoevoer uit te schakelen wanneer het product niet in gebruik is.
8. Zorg ervoor dat de haardroger op een stabiele, vlakke ondergrond staat.
9. Voorkom dat de haardroger in contact komt met water.
10. Het apparaat mag alleen worden gebruikt in droge en goed geventileerde ruimtes.
11. Haal de stekker uit het stopcontact voordat u het apparaat reinigt, onderhoudt of verplaatst.

Gebruik:

Sluit het apparaat aan op de stroomvoorziening, draai vervolgens de timer rechtsom om de juiste gebruikstijd voor het apparaat in te stellen (max 60min) en draai de temperatuurregelknop om de juiste temperatuur in te stellen (max 70°).

Technische gegevens:

1. Temperatuurregeling: tot 75°C
2. Tijdinstelling van 0-60min.
3. Vermogen: 950W
4. Diameter opening: 39cm
5. Hoogte: 113cm + 49cm

Montage:

1. Verbind de poten van het apparaat met elkaar.



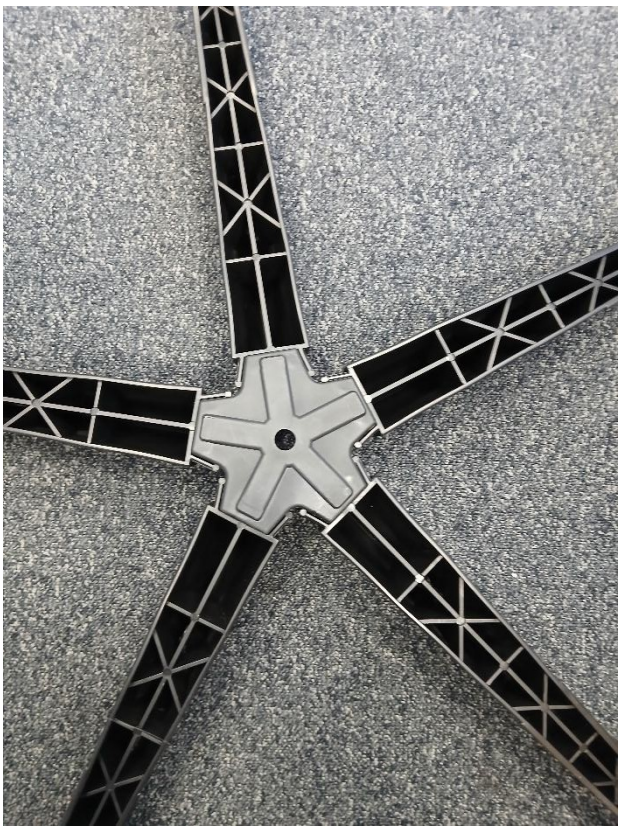

2. Schuif het bevestigingsstuk van de dwarsbalk erin.





3. Schroef de dop van de buitenste buis, steek hem in de dwarsbalk en draai hem van onderen vast zoals afgebeeld.

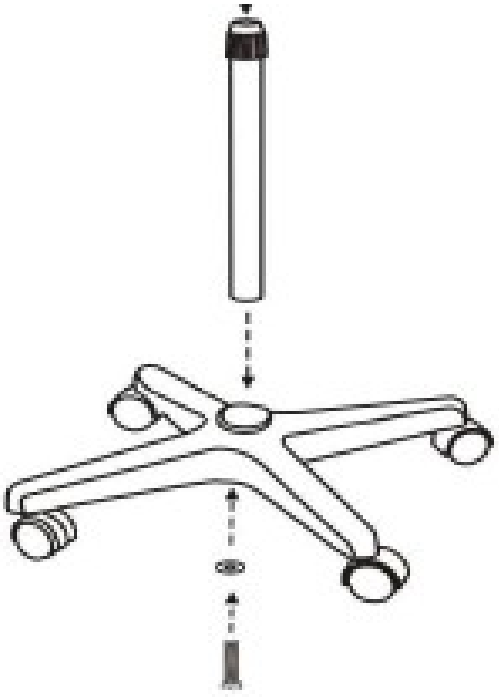



4. Plaats de binnenbuis en gebruik de knop om de gewenste hoogte in te stellen.



5. Schuif de droger in de buitenste buis.





VEILIGHEIDSMAATREGELEN

1. Het apparaat is professionele apparatuur voor gebruik in schoonheidssalons. Gebruik van het apparaat alleen door gekwalificeerd cosmetisch personeel om ongewenste effecten tijdens de behandeling te voorkomen.
2. Het apparaat mag niet worden gedemonteerd of worden gebruikt voor andere doeleinden dan aangegeven in deze gebruiksaanwijzing. Alle service- en reparatiewerkzaamheden mogen alleen worden uitgevoerd door een medewerker van een van een erkend servicecentrum.

3. Installeer of gebruik het apparaat niet in de buurt van vloeistoffen, natte plaatsen of met natte handen - zodat er geen vloeistoffen in het apparaat terechtkomen.
4. Haal in de volgende gevallen onmiddellijk de stekker uit het stopcontact en neem contact op met een erkend servicecentrum:
    A. er vloeistof in het apparaat terecht is gekomen,
    B. het apparaat verspreidt een vreemde geur, rook of maakt vreemde geluiden,
    C. het netsnoer is beschadigd,
    D. het apparaat is omgestoten of de behuizing is beschadigd.
5. Plaats geen voorwerpen op de kabels. Installeer het apparaat niet op een plek waar iemand op het netsnoer kan trappen.
6. Haal om veiligheidsredenen het netsnoer uit het stopcontact telkens wanneer u klaar bent met het apparaat.
7. Steek niets in de opening van het apparaat. Als er een vreemd voorwerp in de opening komt, verwijder dan het snoer uit het stopcontact en neem contact op met de distributeur of de fabrikant.
8. Plaats het apparaat niet op een wankel karretje, plank of voertuig. Het apparaat kan beschadigd raken als het valt.
9. Om de vaste levensduur van het apparaat te garanderen, wordt aangeraden een interval van een minuut in acht te nemen voordat u opnieuw op de aan/uit-knop drukt (tussen in- en uitschakelen en omgekeerd).
10. De voeding moet voldoen aan de specificaties op het typeplaatje. Anders bestaat het risico dat het apparaat niet goed werkt, beschadigd raakt of zelfs afbrandt.

LET OP:

1. Neem in geval van schade aan het netsnoer of andere storingen contact op met een erkend servicecentrum, dit voorkomt gevaar.
2. Dit apparaat is bedoeld voor gebruik door kinderen van ten minste 8 jaar oud en personen met beperkte fysieke, mentale en zintuiglijke capaciteiten.

Dit apparaat is bedoeld voor gebruik door kinderen van ten minste 8 jaar oud en personen met verminderde lichamelijke, geestelijke en zintuiglijke vermogens en door personen met onervarenheid en gebrekkige kennis van de apparatuur, mits er toezicht wordt gehouden op of instructies worden gegeven voor een veilig gebruik van de apparatuur, zodat de bijbehorende risico's worden begrepen.

3. Het apparaat is niet bedoeld om mee te spelen door kinderen. Laat kinderen niet met het apparaat spelen.
4. Laat het apparaat niet onbeheerd achter wanneer er kinderen of personen zonder voldoende kennis van het gebruik van het apparaat in de buurt zijn.
5. Dit elektrische apparaat is geen speelgoed. Verkeerd gebruik van of contact met een elektrisch apparaat kan gezondheidsrisico's met zich meebrengen of tot de dood leiden.

buiten het bereik van kinderen worden gehouden.

VERWIJDERING VAN HET APPARAAT



Gooi gebruikte elektrische apparaten, armaturen en verpakkingen weg naar recyclingcentra in overeenstemming met de milieubeschermingsprincipes. Elektrische apparaten mogen niet worden weggegooid in huishoudelijke afvalcontainers. Volg de regels voor het weggooien van dit soort apparatuur. Om het milieu te beschermen in overeenstemming met Richtlijn 2012/19/EG betreffende afgedankte elektrische en elektronische apparatuur, moet gebruikte elektrische apparatuur apart worden ingezameld en worden ingeleverd bij

bij inzamelpunten voor elektronisch en elektrisch afval.

Afgedankte en oude apparaten bevatten volledig recycleerbare onderdelen en moeten dus worden ingeleverd voor recyclage. Ze moeten daarom worden ingeleverd bij de daarvoor bestemde inzamelpunten.

OPSLAG EN TRANSPORT

Het apparaat mag alleen in de originele verpakking worden vervoerd bij temperaturen tussen (-)20°C en (+)40°C. Het apparaat moet worden opgeslagen in een goed geventileerde ruimte met een relatieve vochtigheid van maximaal 90%. Bedrijfstemperatuur van (+)10°C tot (+)40°C. Tijdens opslag en transport mag het apparaat niet worden gegooid of vallen, niet worden blootgesteld aan mechanische schokken en niet worden blootgesteld aan weersomstandigheden.
weersomstandigheden.