Wenden Sie sich bei Serviceanfragen an das
Geschäft, in dem Sie das Gerät gekauft haben.

GEBRAUCHSANWEISUNG

Ultraschallreiniger CD-4830



A/03/2024

Technische Daten:

Spannung	220V - 240V 50Hz
Leistung	150W
Frequenz der Vibration	36kHz
Abmessungen	38,5 x 23,4 19,3 CM
Abmessungen des Behälters	25 x 17,4 x 7,8 cm
Fassungsvermögen des Behälters	3 l
Minimaler Flüssigkeitsstand	1,5 l
Maximaler Flüssigkeitsstand	2,5 l
Temperatur-Einstellungen	40 °C - 60 °C
Zeitschaltuhr	1 - 30 min

- Ziehen Sie vor dem Befüllen den Stecker aus dem Gerät. Überschreiten Sie nicht die "MAX"-Linie, um eine Überfüllung zu vermeiden.
- Füllen Sie den Tank nicht mit abrasiven oder ätzenden Chemikalien. Er könnte undicht werden, was zu Schäden führen kann.
- Verwenden Sie die Waschmaschine nicht, wenn das Kabel oder der Stecker beschädigt ist. Wenden Sie sich im Falle einer Beschädigung zur Überprüfung und Reparatur an ein Kundendienstzentrum.
- Bewahren Sie die Waschmaschine an einem sicheren Ort auf.
- Lassen Sie die Waschmaschine niemals unbeaufsichtigt, wenn sie eingesteckt ist.
- Verwenden Sie sie nicht beim Baden.
- Ziehen Sie nach dem Gebrauch sofort den Stecker aus der Steckdose.
- Tauchen Sie die Waschmaschine nicht in Wasser ein, um einen Stromschlag zu vermeiden.
- Gießen Sie das Wasser durch den Wasserabfluss aus, entleeren Sie das Wasser niemals durch Kippen der Waschmaschine.

LAGERUNG UND HANDHABUNG



1. Schalten Sie die Waschmaschine nicht ohne Wasser in der Maschine ein. Das Einschalten der Waschmaschine ohne Wasser kann die Waschmaschine beschädigen.
2. Überlasten Sie die Waschmaschine nicht durch Dauerbetrieb. Lassen Sie die Waschmaschine nach 45 Minuten Dauerbetrieb für weitere 20 Minuten im Leerlauf.
3. Lassen Sie nicht ständig Wasser in der Waschmaschine. Gießen Sie das Wasser oder die Lösung nach dem Gebrauch aus der Waschmaschine. Wenn Sie das Wasser oder die Lösung über einen längeren Zeitraum in der Waschmaschine belassen, kann diese beschädigt werden.
4. Achten Sie auf die Außenseite der Waschmaschine. Wischen Sie alle Wasser- oder Lösungsreste sofort ab. Verwenden Sie ein feuchtes Handtuch, um die Waschmaschine zu reinigen. Wischen Sie sie nach dem Waschen trocken.

5. Setzen Sie das Gerät nicht zu lange der Sonne aus. Lagern Sie die Waschmaschine an einem trockenen und kühlen Ort aufbewahren.

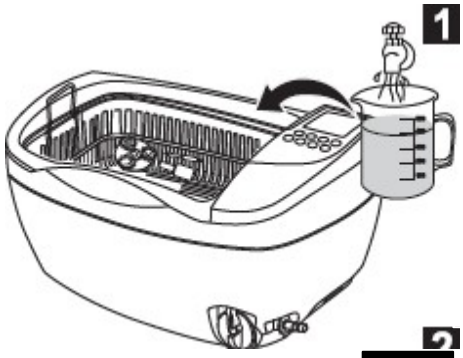

GEBRAUCHSANWEISUNG

Öffnen Sie den Deckel, legen Sie die Produkte in den Korb und dann in den Waschmaschinentank. Füllen Sie den Tank mit Wasser. Das Wasser muss die zu reinigenden Gegenstände bedecken, darf aber den maximalen Flüssigkeitsstand nicht überschreiten.

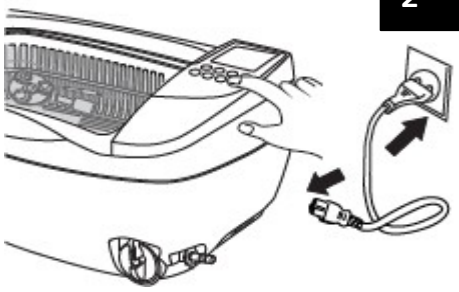

Setzen Sie den Deckel wieder auf und schließen Sie die Waschmaschine an das Stromnetz an. Auf dem Display wird die Standardbetriebszeit des Geräts angezeigt. Wenn Sie die Zeit ändern möchten, drücken Sie die Taste Zeitänderung und die Taste▽. Der Timer kann von 1 bis 30 Minuten eingestellt werden. Die am häufigsten gewählten Zeitmodi sind 5, 10 und 15 Minuten.



Drücken Sie die Taste ON/OFF, um den Waschvorgang zu starten. Das Gerät gibt einen Signalton ab, um anzuzeigen, dass es gestartet ist. Auf dem Display wird die Restlaufzeit angezeigt. Sie können den Waschvorgang jederzeit durch Drücken der Taste ON/OFF unterbrechen.

Das Gerät ist mit einem Überhitzungsschutzsystem ausgestattet. Wenn das rote Licht aufleuchtet, schaltet sich das Gerät nicht ein. Nach etwa 20 Minuten leuchtet die grüne Kontrollleuchte auf, um anzuzeigen, dass das Gerät wieder benutzt werden kann.



Wählen Sie einen der vier Reinigungsmodi.

a) Wenn Sie die Temperatur erhöhen möchten, drücken Sie TEMP und wählen Sie eine der 5 möglichen Temperaturen. Drücken Sie HEATER, um den Heizvorgang zu starten, was durch das Zeichen angezeigt wird. Wenn das Gerät die gewählte Temperatur erreicht hat, verschwindet das Zeichen .

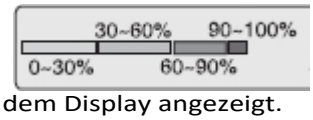

- Der Prozentsatz der erreichten Temperatur wird auf dem Display angezeigt.

b) Beim Waschen in Lösung empfiehlt es sich, die Entgasungsfunktion zu verwenden, um den Vorgang zu beschleunigen. Drücken Sie die TIME-Taste und stellen Sie die Zeit auf 10 Minuten ein,

und drücken Sie dann die Funktionstaste. Das Symbol leuchtet auf, drücken Sie die ON/OFF-Taste, um die Entgasung zu starten. Dieser Vorgang dauert 2 Minuten und

dann beginnt der normale Waschvorgang.

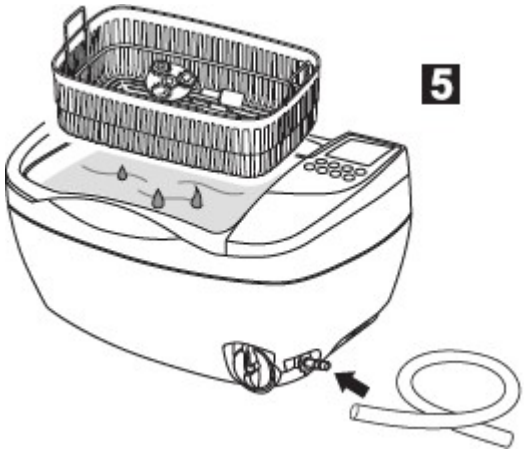

5. Wenn Sie Ihre Arbeit beendet haben, schalten Sie das Gerät aus und trennen Sie es vom Stromnetz. Öffnen Sie den Deckel und nehmen Sie die Gegenstände heraus. Schließen Sie den Schlauch an den Wasserablauf an, öffnen Sie den Ablauf mit dem Drehknopf, lassen Sie das Wasser ablaufen, reinigen Sie das Gerät und wischen Sie es trocken. Ziehen Sie den Schlauch ab und schließen Sie das Ventil.



1. Regelmäßige Reinigung

Legen Sie die zu reinigenden Teile in den Korb und setzen Sie ihn in den Waschmaschinentank ein. Füllen Sie den Tank mit Wasser. Das Wasser muss die zu reinigenden Gegenstände bedecken, darf aber den maximalen Flüssigkeitsstand nicht überschreiten. Setzen Sie den Deckel auf und schließen Sie das Gerät an. Drücken Sie die TIME-Taste, um die Laufzeit einzustellen (5-10 Minuten) und dann ON/OFF, um die Reinigung zu starten.

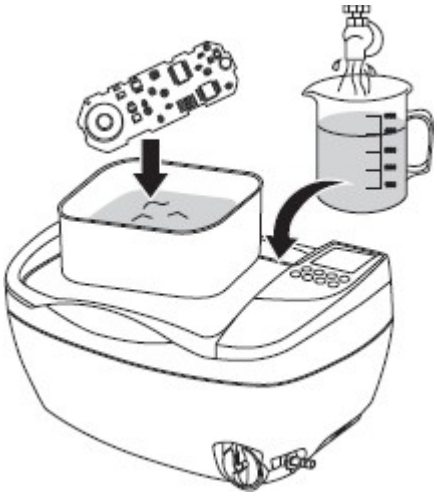

2. Zwischenreinigung

Wenn Gegenstände in der Reinigungslösung gewaschen werden müssen, empfiehlt es sich, sie nicht direkt in den Tank, sondern in den Behälter zu geben. Gehen Sie dann wie bei der normalen Reinigung vor.

3. Erweiterte Reinigung

(Für stark verschmutzte Gegenstände)

Große Gegenstände können direkt in den Tank gelegt werden, während kleinere Gegenstände besser in den Korb gelegt werden. Füllen Sie den Tank mit Wasser. Das Wasser muss die zu reinigenden Gegenstände bedecken, darf aber den maximalen Flüssigkeitsstand nicht überschreiten. Geben Sie dann 50 ml Reinigungslösung hinzu und stellen Sie die Temperatur mit der TEMP-Taste auf 45°C ein. Drücken Sie dann die Taste HEATER und schließen Sie den Deckel. Stellen Sie die Reinigungszeit auf 15 Minuten ein und schalten Sie das Gerät mit der ON/OFF-Taste ein. Wenn Sie fertig sind, gießen Sie das Wasser aus dem Gerät, füllen Sie es mit sauberem Wasser und lassen Sie es weitere 3 Minuten laufen, um die Reinigungsmittelreste zu entfernen.

4. Spezielle Reinigung

(Für stark verfärbte Silber- oder Kupfergegenstände)

Legen Sie die Wäsche in den Korb und setzen Sie ihn in den Waschmaschinentank ein. Füllen Sie den Tank mit Wasser. Das Wasser muss die zu reinigenden Gegenstände bedecken, darf aber den maximalen Flüssigkeitsstand nicht überschreiten. Fügen Sie dann eine spezielle Reinigungslösung hinzu, die für die Reinigung von Silber geeignet ist. Setzen Sie den Deckel auf und schließen Sie das Gerät an das Stromnetz an. Stellen Sie die Temperatur auf 50°C und warten Sie, bis das Gerät aufgeheizt ist. Drücken Sie dann die Taste h/min , um die Einwirkzeit der Lösung einzustellen. Empfohlen werden 40 Minuten oder 1 Stunde. Drücken Sie dann TIME und stellen Sie die Zeit auf 15 Minuten ein, und drücken Sie die Funktionstaste, um die Entgasung zu starten. Das Symbol leuchtet auf. Drücken Sie die Taste ON/OFF, um die Entgasung zu starten. Dieser Vorgang dauert 2 Minuten, danach beginnt der normale Waschvorgang. Wenn Sie fertig sind, gießen Sie das Wasser aus der Maschine, füllen Sie es mit sauberem Wasser auf und lassen Sie die Maschine weitere 3 Minuten laufen, um alle Waschmittelreste zu entfernen.

Konstruktion und Zubehör der Waschmaschine:

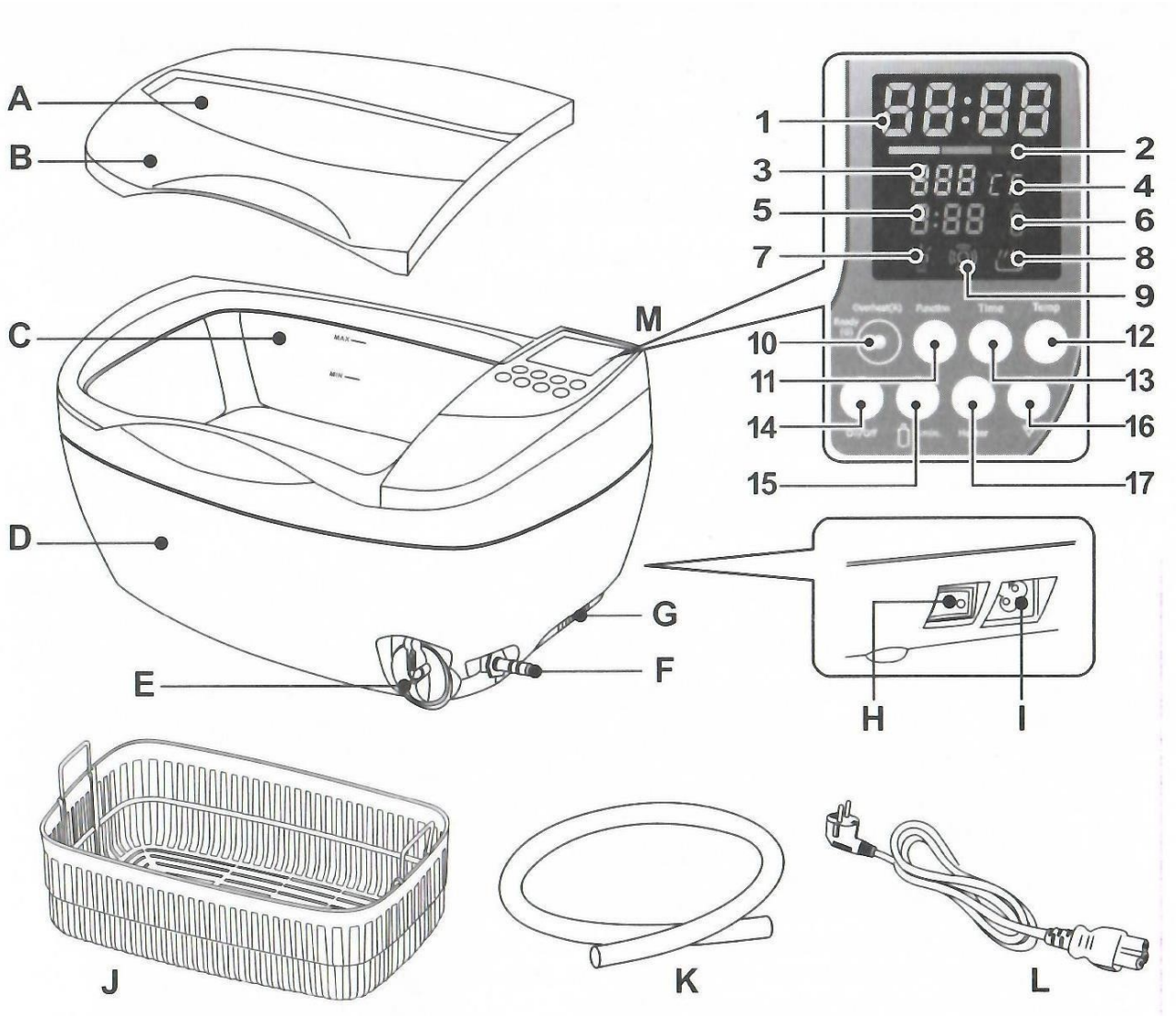

A. Sichtfenster
B. Deckel
C. Behälter
D. Gehäuse
E. Ablassknopf
F. Wasserablass
G. Belüftung
H. Ein/Aus-Schalter
I. Steckdose für Netzkabel
J. Kunststoffkorb
K. Abflussschlauch
L. Netzkabel
M. Bedienfeld

Bedienfeld und Funktionen:

1. **Zeitanzeige.** Die Zeit wird beim Start der Waschmaschine gezählt.
2. **Temperaturanzeige**
   - Grünes Licht bedeutet, dass 0-30% der eingestellten Temperatur erreicht wurden
   - Oranges Licht bedeutet, dass 30-60 % der eingestellten Temperatur erreicht sind
   - Ein rotes Licht bedeutet, dass 60-90 % der eingestellten Temperatur erreicht sind
   - Ein blinkendes rotes Licht bedeutet, dass die Flüssigkeit kurz vor dem Erreichen von 60-90 % der eingestellten Temperatur steht
   - Alle Lichter an bedeutet, dass die eingestellte Wassertemperatur erreicht ist
3. **Anzeige der eingestellten Temperatur.** Drücken Sie die Taste, um eine der 5 Temperaturen einzustellen: 40°C/104°F - 45°C/113°F - 50°C/122°F - 55°C/131°F - 60°C/140°F
4. **°C°F** - gibt die Temperatureinheit an
5. **Betriebszeit der Lösung.** Betriebszeit der Lösung, berechnet in Stunden
6. **Anzeige der Betriebszeit der Lösung.** Wenn die Betriebszeit der Lösung auf Null sinkt, beginnt die Leuchte zu blinken und weist auf einen Flüssigkeitswechsel hin.

7. **Entlüftungsfunktion Licht.** Licht leuchtet - Funktion ausgewählt Licht blinkt - Funktion in Betrieb
8. **Kontrollleuchte Vorheizfunktion.** Leuchte leuchtet - Funktion aktiviert
9. **LED für die Reinigungsfunktion.** Wenn sie leuchtet, arbeitet die Waschmaschine im normalen Modus.
10. **Betriebsleuchte der Waschmaschine: Grün -** Waschmaschine einsatzbereit
Rot - Überhitzungsschutz aktiviert. Warten Sie, bis die Leuchte grün leuchtet (20 Minuten oder länger).
11. **Taste, um die Entgasungsfunktion zu aktivieren.** Drücken Sie , um die Entgasungsfunktion auszuwählen. Drücken Sie die Taste Ein/Aus, um sie zu aktivieren (Dauer - 2 Minuten).

Entgasung. In manchen Fällen können in der Lösung in der Waschmaschine aufgrund chemischer Reaktionen Luftblasen (Gas) entstehen. Die Gasblasen beeinträchtigen den normalen Betrieb der Waschmaschine. Die Aktivierung der Entgasungsfunktion hilft, die Gasblasen zu entfernen und verbessert so die Leistung der Waschmaschine.

12. **Taste Temperaturänderung.** Drücken Sie die Taste, um die eingestellte Temperatur auf die gewünschte Temperatur zu ändern.
13. **Taste zum Ändern der Zeit.** Drücken Sie die Taste, um die gewünschte Zeit einzustellen. Mit jedem Druck ändert sich die Zeit um 5 Minuten.
14. **Taste "Ein/Aus".** Wenn die Waschmaschine mit der Taste H (siehe Abbildung) eingeschaltet wird, ist sie einsatzbereit. Durch Drücken der Ein/Aus-Taste wird die Maschine gestartet/gestoppt. Die Waschmaschine schaltet sich automatisch aus, wenn die Zeit 0:00 erreicht hat.
15. **Taste zur Steuerung der Lösungszeit.** Jedes Mal, wenn die Taste gedrückt wird, wird die Zeit um 20 Minuten erhöht. Z.B. 1:20 bedeutet 1 Stunde und 20 Minuten. Die maximal einstellbare Zeit beträgt 9 Stunden und 60 Minuten.
16. **Taste zum Senken der Zeit/Temperatur**
    - Bei der Einstellung der Betriebszeit (Funktion 13) - durch Drücken wird die Zeit um 1 Minute verkürzt
    - Beim Einstellen der Temperatur (Funktion 12) - durch Drücken wird die Temperatur um 1 Stufe gesenkt
    - Bei der Einstellung der Lösungszeit (Funktion 15) - durch Drücken wird die Zeit um 20 Minuten verkürzt

17. **Taste zur Aktivierung der Heizung.** Durch Drücken der Taste wird die Heizfunktion aktiviert. Erneutes Drücken schaltet die Heizfunktion aus. Die Heizung schaltet sich automatisch aus, wenn die Laufzeit der Waschmaschine 0:00 erreicht.

PRODUKTE, DIE NICHT FÜR DIE ULTRASCHALLREINIGUNG GEEIGNET SIND.

- Feiner Schmuck (Perlen, Smaragde, Elfenbeinteile, Perlen, Muscheln, Achat).
- Geschweißte, beschichtete und geklebte Gegenstände
- Andere Gegenstände wie Holz, beschichtetes Glas, Keramik, Kamerafilter.

SICHERHEITSMASSNAHMEN

1. Bei dem Gerät handelt es sich um eine professionelle Ausrüstung für die Verwendung in Schönheitssalons. Die Bedienung des Geräts nur durch qualifiziertes kosmetisches Personal vermeidet unerwünschte Folgen während der Behandlung.
2. Das Gerät darf nicht zerlegt oder für andere als die in dieser Gebrauchsanweisung angegebenen Zwecke verwendet werden. Alle Wartungs- und Reparaturarbeiten dürfen nur von einem autorisierten Servicetechniker durchgeführt werden.

3. Installieren oder bedienen Sie das Gerät nicht in der Nähe von Flüssigkeiten, an nassen Orten oder mit nassen Händen - damit keine Flüssigkeiten in das Gerät gelangen.
4. Ziehen Sie in folgenden Fällen sofort den Stecker aus der Steckdose und wenden Sie sich an den autorisierten Kundendienst: a) Flüssigkeit in das Gerät eingedrungen ist, b) das Gerät einen seltsamen Geruch oder Rauch abgibt oder seltsame Geräusche macht, c) das Netzkabel beschädigt wurde, d) das Gerät umgestoßen oder sein Gehäuse beschädigt wurde.

5. Stellen Sie keine Gegenstände auf die Kabel. Stellen Sie das Gerät nicht so auf, dass jemand auf das Netzkabel treten kann.
6. Ziehen Sie das Netzkabel aus Sicherheitsgründen jedes Mal aus der Steckdose, wenn Sie die Arbeit mit dem Gerät beenden.
7. Stecken Sie keine Gegenstände in die Öffnung des Geräts. Wenn ein Fremdkörper in die Öffnung gelangt, ziehen Sie das Kabel aus der Steckdose und wenden Sie sich an den Händler oder den Hersteller.
8. Stellen Sie das Gerät nicht auf einen instabilen Wagen, ein Regal oder ein Fahrzeug. Das Gerät kann beim Herunterfallen beschädigt werden.
9. Um die feste Lebensdauer des Geräts zu gewährleisten, wird empfohlen, eine Pause von einer Minute einzuhalten, bevor der Netzschalter erneut gedrückt wird (zwischen Ein- und Ausschalten und umgekehrt).
10. Die Stromversorgung muss mit den Angaben auf dem Typenschild übereinstimmen. Andernfalls besteht die Gefahr, dass das Gerät nicht richtig funktioniert, beschädigt wird oder sogar ausbrennt.

VORSICHT!
1. Wenden Sie sich im Falle einer Beschädigung des Netzkabels oder einer anderen Störung an einen autorisierten Kundendienst, um Gefahren zu vermeiden.
2. Dieses Gerät kann von Kindern ab 8 Jahren und von Personen mit eingeschränkten körperlichen und geistigen Fähigkeiten und mangelnder Erfahrung und Kenntnis des Geräts verwendet werden, wenn eine Aufsicht oder eine Einweisung in den sicheren Gebrauch des Geräts erfolgt, so dass die damit verbundenen Risiken verstanden werden.
3. Das Gerät ist nicht zum Spielen für Kinder bestimmt. Erlauben Sie Kindern nicht, mit dem Gerät zu spielen.
4. Lassen Sie das Gerät nicht unbeaufsichtigt, wenn sich Kinder oder Personen, die nicht ausreichend mit dem Gebrauch des Geräts vertraut sind, in der Nähe befinden.
5. Dieses Elektrogerät ist kein Spielzeug. Unsachgemäßer Gebrauch oder Kontakt mit dem Elektrogerät kann die Gesundheit gefährden oder zum Tod führen, daher sollte das Gerät außerhalb der Reichweite von Kindern benutzt und gelagert werden.



ENTSORGUNG DES GERÄTES

Entsorgen Sie gebrauchte Elektrogeräte, Einrichtungsgegenstände und Verpackungen gemäß den Umweltschutzbestimmungen bei Recyclinghöfen. Elektrogeräte dürfen nicht über die Hausmülltonne entsorgt werden. Beachten Sie die Vorschriften für die Entsorgung dieser Art von Geräten. Um die Umwelt gemäß der Richtlinie 2012/19/EU über Elektro- und Elektronik-Altgeräte zu schützen, müssen Elektro-Altgeräte getrennt gesammelt und an Sammelstellen für Elektro- und Elektronik-Altgeräte abgegeben werden
Elektronik- und Elektrogeräte.

Altgeräte enthalten vollständig recycelbare Bestandteile und sollten daher der Wiederaufbereitung zugeführt werden. Sie sollten daher bei entsprechenden Sammelstellen abgegeben werden.

LAGERUNG UND TRANSPORT

Das Gerät sollte bei Temperaturen zwischen (-) 20 °C und (+) 50 °C nur in der Originalverpackung transportiert werden. Lagern Sie das Gerät in einem gut belüfteten Raum mit einer relativen Luftfeuchtigkeit von nicht mehr als 75%. Betriebstemperatur von (+) 10 °C bis (+) 40 °C. Während der Lagerung und des Transports darf das Gerät nicht geworfen oder fallen gelassen werden und keinen mechanischen Stößen oder Witterungseinflüssen ausgesetzt werden.