Pour toute demande de service après-vente,
contactez le magasin où vous avez acheté
l’appareil.

Mode d'emploi

Gabbiano Lavabo de coiffeur Sylvia



Rév. A/08/2025

Dimensions :



Caractéristiques techniques :

- Puissance : 70W
- Voltage : 220V
- Fréquence : 50Hz
- Actionneur : électrique
- Matériau du bol : céramique
- Matériau du couvercle : cuir synthétique

Attention.

1. Vérifiez que la tension correspond aux spécifications de l'appareil.
2. Ne pas utiliser une main mouillée pour brancher ou débrancher la source d'alimentation.
3. N'endommagez pas le câblage et ne manipulez pas le circuit.
4. N'utilisez pas de chiffon mouillé pour nettoyer l'interrupteur, la prise ou d'autres parties électriques de l'appareil.
6. Veillez à ce que les enfants ne jouent pas à proximité du lave-linge sans la surveillance d'un adulte.
7. Ne mettez pas vos mains ou vos pieds dans les fentes du lave-linge.
8. Veillez à ce que la fiche soit branchée à fond de manière à ce qu'elle soit complètement insérée dans la prise, sous peine de provoquer un choc électrique ou un incendie en raison d'une surchauffe.
9. En cas d'anomalie ou de dysfonctionnement, cessez immédiatement d'utiliser l'appareil et débranchez-le.

10. N'exposez pas le lave-linge à la lumière directe du soleil.

11. Ne pas pousser ou tirer le lave-auto sur un sol irrégulier.

12. Ne pas se tenir debout sur le lave-auto.

14. Ne placez pas le lave-linge dans des endroits humides, tels que la salle de bains, afin d'éviter tout risque d'électrocution ou d'autres dysfonctionnements. La télécommande doit également être protégée de tout contact avec l'eau.

15. Ne placez pas le lave-linge dans des endroits où des travaux de peinture ou de vernissage sont en cours ou où de l'oxygène est utilisé.

16. L'appareil ne doit pas être utilisé par des personnes ayant des limitations physiques, des déficiences sensorielles, des problèmes mentaux ou un manque d'expérience.

17. Si la fiche est endommagée, contacter le service après-vente agréé.

18. Les personnes souffrant d'ostéoporose ou de maladies cardiaques ne doivent pas utiliser le lave-linge.

19. Le câble d'alimentation doit être posé de manière à ce que les personnes passant à proximité ne trébuchent pas et ne tombent pas.

20. Le lave-linge doit être débranché de l'alimentation électrique lorsqu'il n'est pas utilisé.

Assemblage :

1. Desserrez les vis et retirez le couvercle.

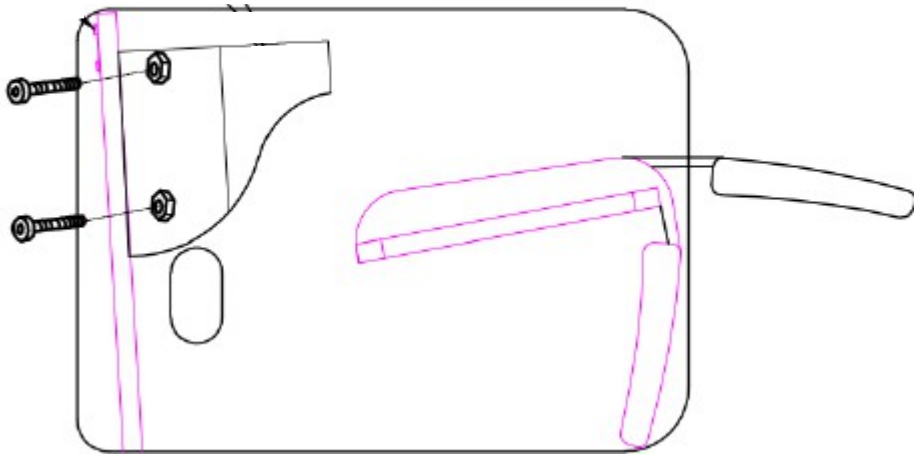

2. Une fois que la base est dans la bonne position, fixez-la au cadre du siège à l'aide des vis situées sur les quatre côtés.

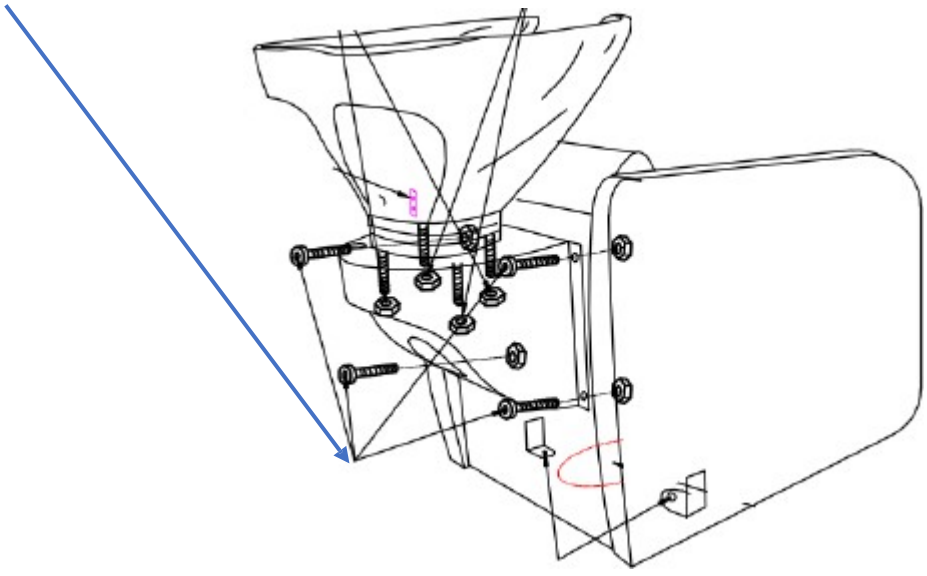

3. Insérez la cuvette dans la base et ajustez sa position en la déplaçant doucement, puis fixez-la à l'aide des vis situées à l'avant et à l'arrière.

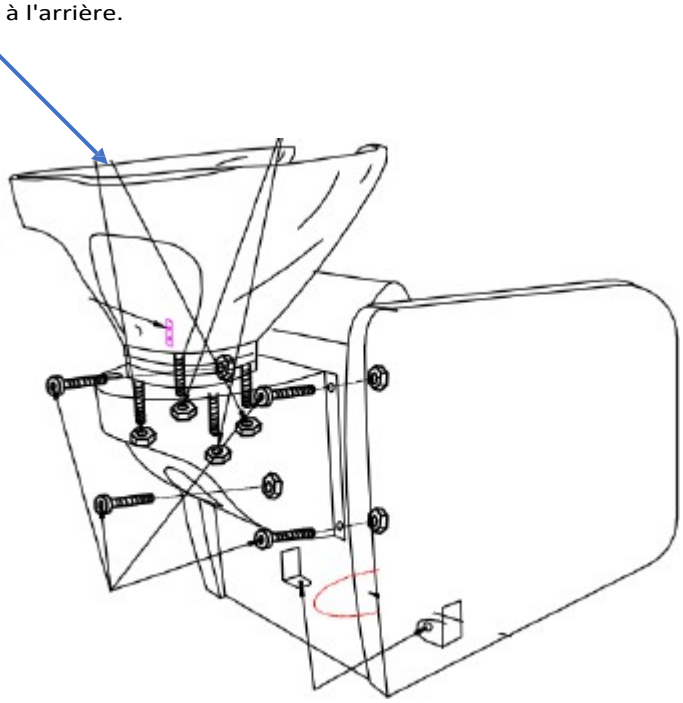

L'évacuation doit être installée avant la mise en place de la cuvette



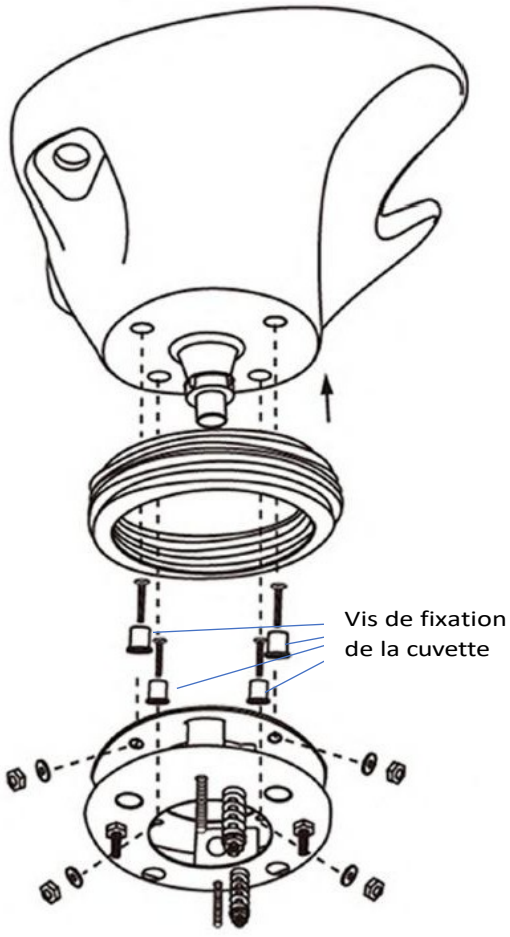

4. Serrez les deux écrous sur les côtés gauche et droit.

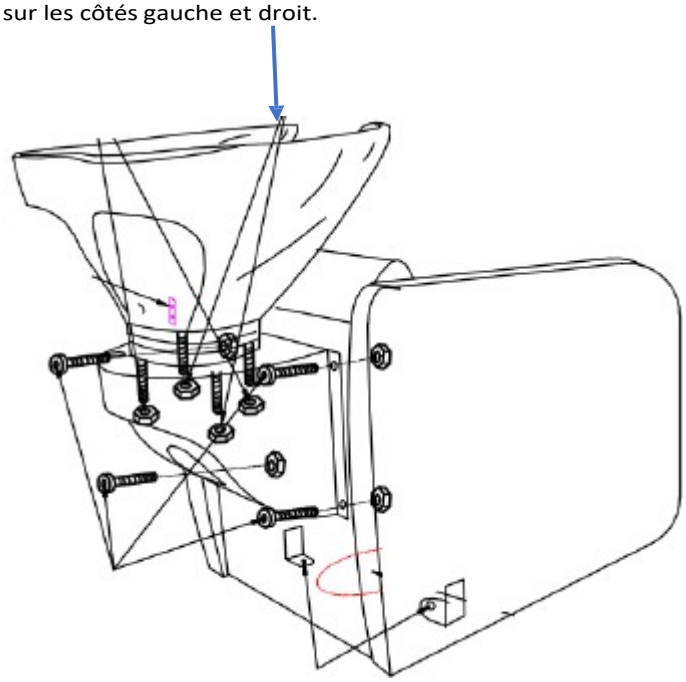

5. Une fois le cadre du siège assemblé, connectez les tuyaux d'eau et les câbles électriques à cet endroit.

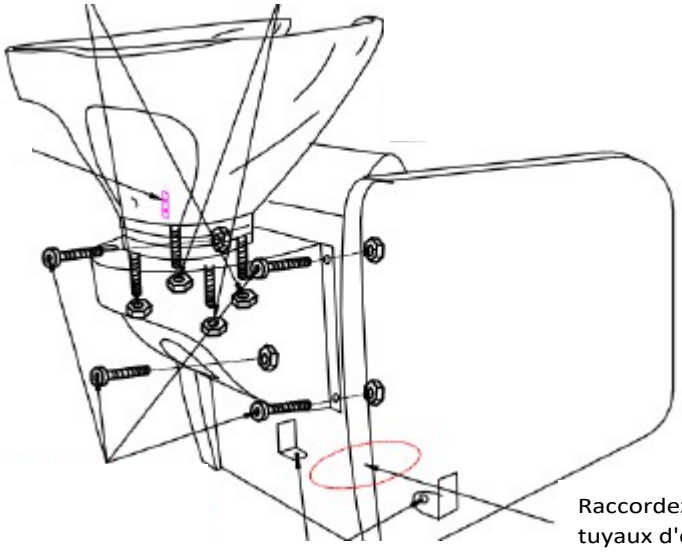

Raccordez les tuyaux d'eau et les câbles électriques.

6. Fixez le siège et réglez le dossier dans une position confortable.

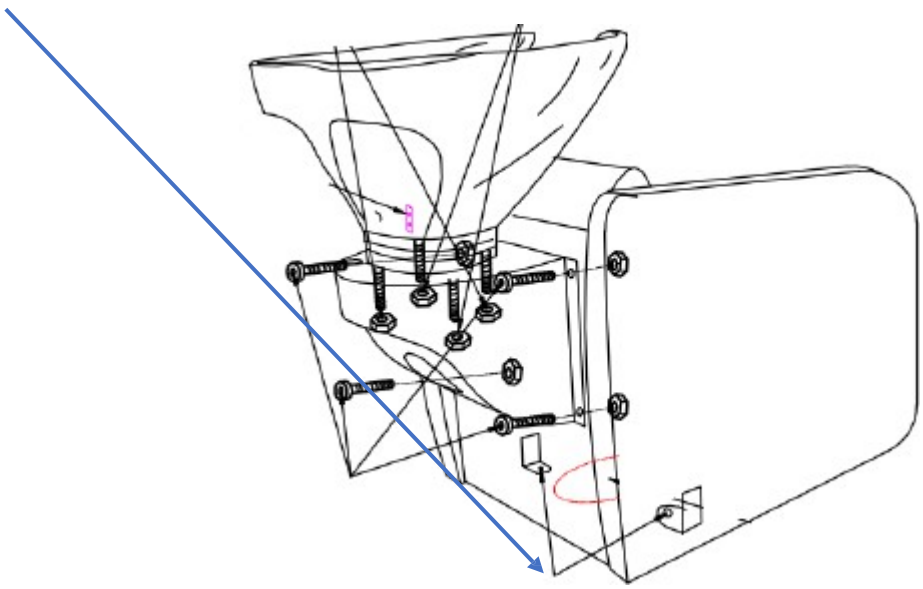

Installation de l'eau :

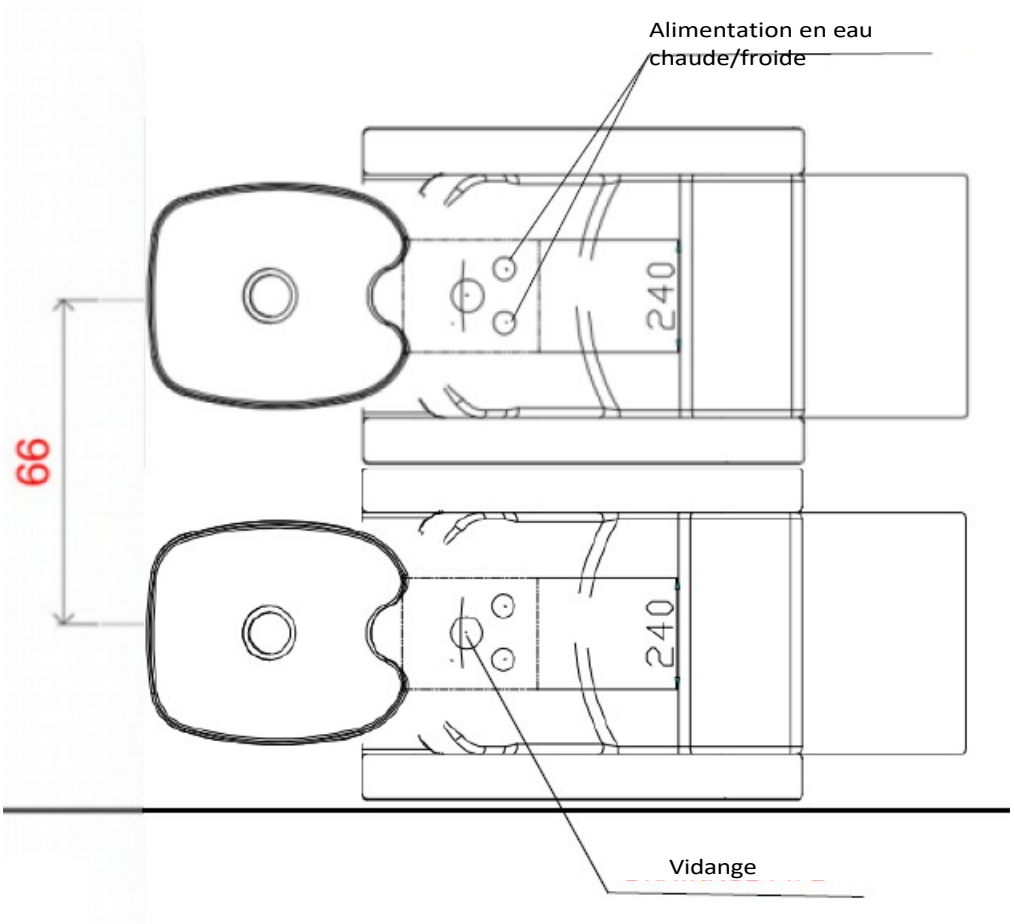

Réglage de l'angle d'inclinaison :

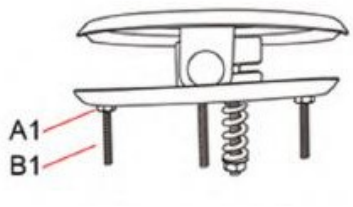

Desserrer l'écrou A1

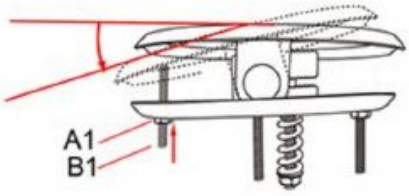

Serrer la vis B1 vers le haut et l'écrou A1.

and tighten the A1 nut

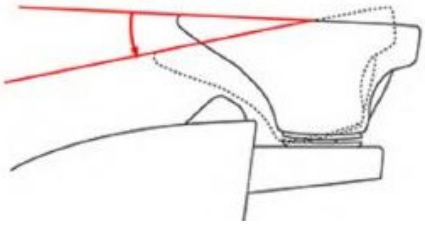

Réglage de l'angle de la cuvette vers le bas.

ceramic basin downwards

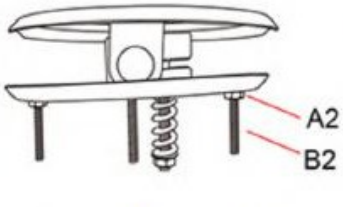

Desserrer l'écrou A2

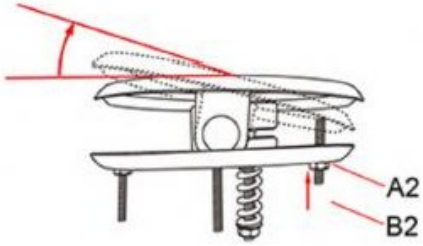

Serrer la vis B2 vers le haut et l'écrou A2

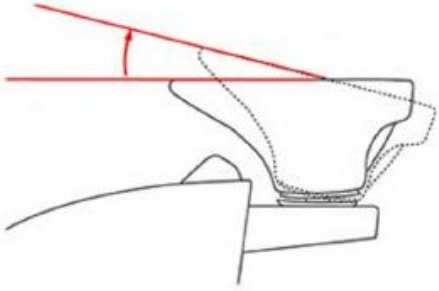

Régler l'angle de la cuvette vers le haut

ceramic basin upwards

En serrant et en desserrant les vis C1 et C2 de la même manière, on règle également l'angle de la cuvette.

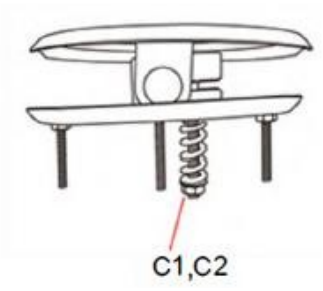

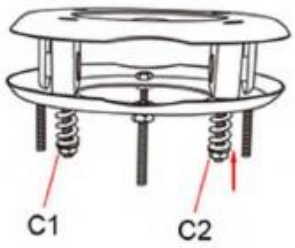

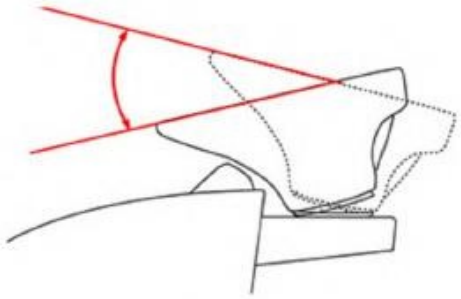

Entretien :

1. Nettoyage quotidien
   La poussière peut être enlevée à l'aide d'une serviette douce et sèche.
2. Élimination des salissures tenaces
   Comme vous le savez, il est difficile d'éliminer les salissures les plus tenaces avec une simple serviette sèche. Dans ce cas, vous pouvez utiliser une serviette douce humidifiée avec un détergent neutre dilué,
   dilué et neutre pour nettoyer la surface. Vous pouvez ensuite l'essuyer avec une serviette sèche.
3. Interdire l'utilisation d'essence, de diluants, de paraffine ou d'autres solvants.
   Ces substances peuvent endommager la peau ou provoquer la corrosion et la dégradation de l'aspect du produit.
4. Conditions de stockage et d'utilisation
   N'exposez pas le produit à une lumière solaire intense ou à l'humidité. Cela pourrait endommager le produit.
5. Conditions d'utilisation autorisées
   Le produit peut être utilisé à une température comprise entre -5°C et 50°C et à une humidité comprise entre 45% et 85%.

PRÉCAUTIONS DE SÉCURITÉ

1. L'appareil est un équipement professionnel destiné à être utilisé dans les instituts de beauté. L'utilisation de l'appareil uniquement par du personnel qualifié en cosmétique permet d'éviter des effets indésirables pendant le traitement.

2. Ne démontez pas l'appareil et n'essayez pas de l'utiliser à d'autres fins que celles indiquées dans ce manuel. Tout entretien ou réparation doit être effectué par un technicien agréé.

3. N'installez pas et n'utilisez pas l'appareil à proximité de liquides, d'endroits humides ou avec des mains mouillées - de sorte qu'aucun liquide ne puisse pénétrer dans l'appareil.

4. Débranchez immédiatement la fiche de la prise de courant et contactez la société de service agréée dans les cas suivants : a) un liquide a pénétré dans l'appareil, b) l'appareil dégage une odeur étrange, dégage de la fumée ou émet des bruits étranges, c) le cordon d'alimentation a été endommagé, d) l'appareil a été renversé ou son boîtier a été endommagé.

5. Ne placez aucun objet sur les câbles. N'installez pas l'appareil dans un endroit où quelqu'un pourrait marcher sur le cordon d'alimentation.

6. Pour des raisons de sécurité, débranchez le cordon d'alimentation de la prise chaque fois que vous avez fini de travailler avec l'appareil.

7. N'insérez rien dans l'ouverture de l'appareil. Si un objet étranger pénètre dans l'ouverture, débranchez le cordon de la prise de courant et contactez le distributeur ou le fabricant.

8. Ne placez pas l'appareil sur un chariot, une étagère ou un véhicule instable. L'appareil peut être endommagé en cas de chute.

9. Afin de garantir la durée de vie de l'appareil, il est recommandé de respecter un intervalle d'une minute avant d'appuyer à nouveau sur le bouton d'alimentation (entre la mise en marche et l'arrêt et vice versa).

10. L'alimentation électrique doit être conforme aux spécifications de la plaque signalétique. Dans le cas contraire, l'appareil risque de mal fonctionner, d'être endommagé ou même de brûler.

ATTENTION :

1. En cas d'endommagement du cordon d'alimentation ou d'autres dysfonctionnements, contactez un centre de service agréé afin d'éviter tout danger.

2. Cet appareil peut être utilisé par des enfants âgés d'au moins 8 ans et par des personnes dont les capacités physiques et mentales sont réduites et qui manquent d'expérience et de connaissance de l'équipement, à condition qu'une surveillance ou des instructions soient fournies sur la manière d'utiliser l'équipement en toute sécurité et que les risques associés soient compris.

3. L'équipement n'est pas destiné à être utilisé par des enfants. Ne laissez pas les enfants jouer avec l'appareil.

4. Ne laissez pas l'appareil sans surveillance lorsque des enfants ou des personnes n'ayant pas une connaissance suffisante de l'utilisation de l'appareil se trouvent à proximité.

5. Cet appareil électrique n'est pas un jouet. Une utilisation incorrecte ou un contact avec l'appareil électrique peut constituer un risque pour la santé ou entraîner la mort, c'est pourquoi l'appareil doit être utilisé et stocké hors de portée des enfants.



ÉLIMINATION DE L'APPAREIL

Les appareils électriques usagés, les accessoires et les emballages doivent être déposés dans des centres de recyclage conformément aux règles de protection de l'environnement. Les appareils électriques ne doivent pas être jetés dans la poubelle des ordures ménagères. Respectez les règles de mise au rebut de ce type d'équipement. Afin de protéger l'environnement environnement conformément à directive 2012/19/CE concernant déchets d'équipements électriques et électroniques.
Les équipements électriques et électroniques usagés doivent être collectés séparément et remis aux points de collecte des équipements électriques et électroniques usagés.

Les appareils usagés et en fin de vie contiennent des composants entièrement recyclables et doivent donc être remis à des fins de recyclage. Ils doivent donc être remis aux points de collecte appropriés, ainsi qu'à la société.

STOCKAGE ET TRANSPORT

L'appareil doit être transporté à une température comprise entre (-) 20 °C et (+) 50 °C uniquement dans son emballage d'origine. Stocker l'appareil dans un endroit bien ventilé, avec une humidité relative ne dépassant pas 75 %. Température de fonctionnement comprise entre (+) 10 °C et (+) 40 °C. Pendant les opérations de stockage et de transport, l'appareil ne doit pas être jeté ou échappé, ni exposé à des chocs mécaniques ou à des agents atmosphériques.