W sprawach serwisowych skontaktuj się ze
sklepem, w którym zakupiono urządzenie.

INSTRUKCJA UŻYTKOWANIA

Myjka ultradźwiękowa UC-002



Rev. A/04/2024

Dane techniczne:

Napięcie	220V - 240V 50Hz
Moc	65W
Częstotliwość wibracji	40kHz
Wymiary	295 x 230 x 207 mm
Wymiary zbiornika	245 x 147 x 77 mm
Pojemność zbiornika	2,5 l
Minimalny poziom płynu	1 l
Maksymalny poziom płynu	2 l
Wyłącznik czasowy	90-480 s

- Przed napełnieniem zbiornika należy odłączyć urządzenie. Nie należy przekraczać linii "MAX", aby uniknąć przepełnienia.
- Nie napełniać zbiornika abrazyjnymi lub żrącymi chemikaliami. Może spowodować to nieszczelność myjki, a w konsekwencji zniszczenie.
- Nie wolno używać myjki, jeśli przewód lub wtyczka są uszkodzone. W razie uszkodzenia należy skontaktować się z centrum serwisowym w celu sprawdzenia i naprawy.
- Przechowywać myjkę w bezpiecznym miejscu.
- Myjka nigdy nie powinna być pozostawiona bez opieki, gdy jest podłączona.
- Nie używać podczas kąpieli.
- Odłączyć myjkę natychmiast po użyciu.
- Nie zanurzać myjki w wodzie, aby uniknąć porażenia prądem.
- Wody nie wolno wylewać z przodu myjki, można w ten sposób uszkodzić wyświetlacz.

Budowa myjki i akcesoria:

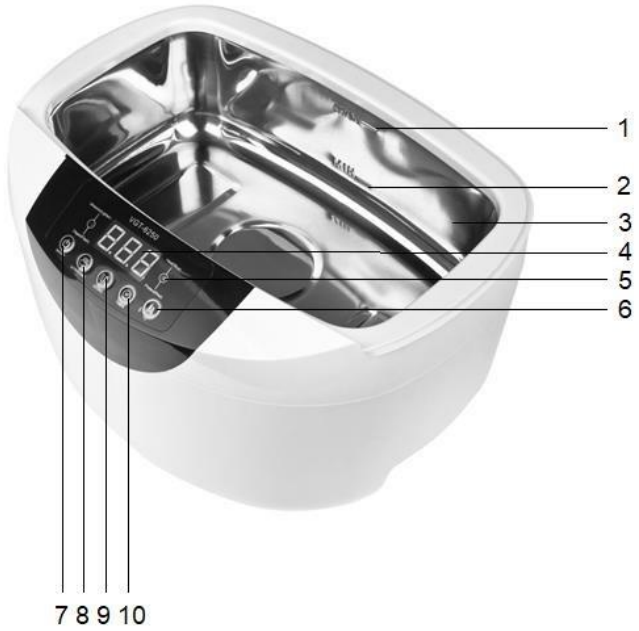

1. Maksymalny poziom płynu
2. Minimalny poziom płynu
3. Zbiornik
4. Wyświetlacz
5. Wskaźnik temperatury
6. Przycisk regulacji temperatury
7. Przycisk włącz/wyłącz
8. Przycisk włączający ultradźwięki
9. Przycisk funkcji odgazowywania
10. Przycisk regulacji czasu

Panel kontrolny i funkcje:

1. Przycisk On/off. Służy do włączenia i wyłączenia myjki.
2. Przycisk Ultrasonic. Służy do włączenia funkcji ultradźwięków. Należy wpierw ustawić czas pracy. W innym wypadku funkcja nie zostanie uruchomiona.
3. Wyświetlacz. Wskazuje aktualna temperaturę. Przy włączonej funkcji ultradźwięków wskazuje pozostały czas pracy.
4. Ustawienie temperatury. Po wciśnięciu przycisku regulacji temperatury myjka automatycznie podgrzeje wodę, a następnie utrzyma temperaturę płynu w okolicach 60 °C. Kolor niebieski wskaźnika temperatury oznacza podgrzewanie płynu. Kolor czerwony oznacza, iż osiągnięto wymagana temperaturę. **Uwaga**: myjka samoczynnie dogrzewa ciecz, by utrzymać jej temperaturę. Wskaźnik na czas podgrzewania automatycznie zmienia kolor na niebieski.
5. Przycisk Degas. Służy do włączenia funkcji odgazowywania. Po włączenia myjka automatycznie ustawia czas pracy na 90 sekund, a kontrolka pracy myjki mruga na zielono. W niektórych przypadkach w roztworze w myjce pod wpływem reakcji chemicznych mogą pojawić się pęcherzyki powietrza (gazu). Pęcherzyki gazu utrudniają normalne działanie myjki. Włączenie funkcji odgazowania pomaga w usunięciu pęcherzyków gazu, a co za tym idzie poprawia wydajność myjki.
6. Kontrolka czasu pracy roztworu. Służy do ustawiania czasu pracy myjki. Możliwe ustawienia: 90s, 180s, 280s, 380s oraz 480s.

PRZECHOWYWANIE I OBSŁUGA

1. Nie włączaj myjki bez wody w środku. Włączenie myjki bez wody może uszkodzić myjkę.
2. Nie przeciążaj myjki ciągłą pracą. Po 30 minutach ciągłej pracy, należy myjkę pozostawić w stanie spoczynku przez następne 10 minut.
3. Nie pozostawiaj wody w myjce na stałe. Należy wylewać wodę lub roztwór z myjki po użyciu. Pozostawienie wody lub roztworu w myjce na dłuższy czas może ją uszkodzić.
4. Dbaj o zewnętrzną część myjki. Natychmiast wytrzyj pozostałości wody czy roztworu. Do czyszczenia myjki używaj wilgotnego ręcznika. Wytrzyj do sucha po przemyciu.
5. Nie podłączaj urządzenia do prądu mokrymi lub wilgotnymi dłońmi.
6. Przechowuj w suchym i chłodnym miejscu z dala od promieni słonecznych.

INSTRUKCJA OBSŁUGI

1.Zdejmij wieczko, włóż produkty do zbiornika i wypełnij go wodą. Woda musi czyścić czyszczone obiekty, ale nie może przekroczyć maksymalnego poziomu płynu.
2.Nałóż wieczko, a następnie podłącz myjkę do prądu. Wciśnij przycisk „On/off", aby uruchomić urządzenie. Na wyświetlaczu pokaże się temperatura wody.
3.Naciśnij przycisk regulacji czasu, aby wybrać odpowiedni czas pracy. Na wyświetlaczu pojawi się 90s, naciśnij przycisk ponownie, aby zmienić czas na 180 sekund. Każde kolejne kliknięcie zmienia czas o 100 sekund.
4.Wciśnij przycisk Ultrasonic, aby włączyć funkcję ultradźwięków. Dioda zaświeci się na zielono. Jeśli chcesz zatrzymać ultradźwięki wciśnij przycisk ponownie, dioda zgaśnie.
5.Naciśnij przycisk regulacji temperatury, aby wybrać odpowiednią temperaturę czyszczenia. Dioda zaświeci się na niebiesko. Jeśli naciśniesz przycisk ponownie, urządzenie przestanie się podgrzewać, a dioda zgaśnie. Maksymalna temperatura czyszczenia wynosi 60 °C.
6.Po skończonej pracy odłącz urządzenie od prądu, wylej pozostałą wodę i wytrzyj urządzenie do sucha.

METODY CZYSZCZENIA



Zwyczajne mycie
Użyj wody zgodnie z instrukcją użytkowania. Wylej wodę po zakończeniu pracy.

Mycie w roztworze



Przygotuj roztwór czyszczący zgodnie z zaleceniami producenta. Uważaj by nie przekroczyć stężenia roztworu. Może to uszkodzić uszczelki w myjce, co w konsekwencji grozi zalaniem elektronicznych podzespołów. Po zakończeniu pracy napełnij myjkę wodą, włącz na 90 sekund, a następnie wylej pozostałości z myjki. Zapobiegnie to uszkodzeniu myjki przez długotrwały kontakt z chemikaliami.

Mycie partiami



W przypadku mycia przedmiotów niemieszczących się w misce można zanurzyć część przedmiotu w modzie, a następnie wyczyścić drugą część.
Zostaw otwartą pokrywę podczas czyszczenia, ale nie pamiętaj, aby nie dotykać wody znajdującej się w zbiorniku.



Zaawansowane czyszczenie (w przypadku mocno zabrudzonych urządzeń)

Postępuj tak jak w przypadku mycie w roztworze. Następnie wymień wodę na czystą i ponów proces.

Przedmioty nienadające się do mycia w myjce ultradźwiękowej:

- Delikatna biżuteria (perły, szmaragd, przedmioty z kości słoniowe, korale, muszelki, agat).
- Elementy zgrzewane, powlekane i klejone
- Pozostałe rzeczy takie jak drewno, szkło powlekane, wyroby ceramiczne, filtry do aparatów.

ŚRODKI BEZPIECZEŃSTWA

1. Urządzenie jest profesjonalnym sprzętem do stosowania w gabinetach kosmetycznych. Obsługa urządzenia wyłącznie przez wykwalifikowany personel kosmetyczny pozwala uniknąć niepożądanych skutków podczas zabiegu.
2. Nie wolno rozmontowywać urządzenia ani podejmować prób stosowania dla innych celów niż wskazane w niniejszej instrukcji obsługi. Wszelkie prace serwisowe i naprawy musi wykonywać wyłącznie pracownik autoryzowanego serwisu.
3. Nie wolno instalować ani obsługiwać urządzenia w pobliżu płynów, mokrych miejsc lub mokrymi rękami – tak, aby żadne płyny nie dostały się do urządzenia.
4. Należy natychmiast wyjąć wtyczkę z gniazdka i skontaktować się z autoryzowanym serwisem w następujących przypadkach: a) płyn dostał się do urządzenia, b) urządzenie wydziela dziwny zapach, dym lub wydaje dziwne dźwięki, c) przewód zasilający został uszkodzony, d) urządzenie zostało przewrócone lub uszkodzono jego obudowę.

5. Nie wolno kłaść żadnych przedmiotów na kablach. Nie należy instalować urządzenia w miejscach, gdzie ktoś może nadepnąć na przewód zasilający.
6. Dla celów bezpieczeństwa należy wyjąć kabel zasilania z gniazdka po każdorazowo po zakończeniu pracy z urządzeniem.
7. Nie wolno wkładać niczego do otworu w urządzeniu. W przypadku, gdy obcy przedmiot dostanie się do otworu należy wyjąć przewód z gniazdka i skontaktować się z dystrybutorem lub producentem.
8. Nie wolno umieszczać urządzenia na niestabilnym wózku, półce lub pojeździe. W razie upadku urządzenie może ulec uszkodzeniu.
9. W celu zagwarantowania ustalonego okresu przydatności urządzenia zaleca się zachować odstęp jednej minuty przed powtórnym naciśnięciem przycisku zasilania (między włączeniem, a wyłączeniem i odwrotnie).
10. Zasilanie musi być zgodne ze specyfikacją umieszczoną na tabliczce znamionowej. W przeciwnym razie istnieje ryzyko niepoprawnego działania urządzenia jego uszkodzenia, a nawet spalenia.

UWAGA:

1. W przypadku uszkodzenia przewodu zasilania lub innych awarii, należy skontaktować się z autoryzowanym serwisem – pozwoli to uniknąć zagrożenia.
2. Niniejsze urządzenie może być użytkowane przez dzieci w wieku co najmniej 8 lat i przez osoby o obniżonych możliwości fizycznych, umysłowych i osoby o braku doświadczenia i znajomości sprzętu, jeżeli zapewniony zostanie nadzór lub instruktaż odnośnie do użytkowania sprzętu w bezpieczny sposób, tak aby związane z tym zagrożenia były zrozumiałe.
3. Urządzenie nie jest przeznaczone do zabawy przez dzieci. Nie wolno pozwalać dzieciom na zabawę z urządzeniem.
4. Nie pozostawiać urządzenia bez nadzoru, gdy dzieci lub osoby nie posiadające wystarczającej wiedzy w zakresie używania urządzenia znajdują się w jego pobliżu.
5. Niniejsze urządzenie elektryczne nie jest zabawką. Nieprawidłowe użycie lub kontakt z urządzeniem elektrycznym może stanowić ryzyko utraty zdrowia lub doprowadzić do śmierci, dlatego też urządzenie należy używać i przechowywać poza zasięgiem dzieci.

UTYLIZACJA URZĄDZENIA



Zużyte urządzenia elektryczne, oprzyrządowanie i opakowania należy przekazywać do ośrodków powtórnego przetwarzania surowców zgodnie z zasadami ochrony środowiska naturalnego. Urządzeń elektrycznych nie należy wrzucać do pojemników z odpadami domowymi. Należy postępować zgodnie z zasadami dotyczącymi wyrzucania tego typu sprzętu. W celu ochrony środowiska naturalnego zgodnie z dyrektywą 2012/19/WE dotyczącej zużytych urządzeń elektrycznych i elektronicznych zużyte urządzenia elektryczne należy zbierać oddzielnie, a następnie przekazywać do punktów zbiórki zużytego sprzętu elektronicznego i elektrycznego.

Pod koniec użyteczności, a także stare urządzenia zawierają pełnowartościowe elementy nadające się do recyklingu, dlatego należy przekazać je do ponownego przetworzenia. Dlatego należy je przekazywać do odpowiednich punktów zbiórki, jak również można je również przekazywać do Firmy ACTIVSHOP Sp. z o.o.

PRZECHOWYWANIE I TRANSPORT

Urządzenie powinno być transportowane temperaturze w zakresie od (–) 20 °C do (+) 50 °C wyłącznie w oryginalnym opakowaniu. Należy przechowywać urządzenie w dobrze wentylowanym i wilgotności względnej nie większej niż 75%. Temperatura eksploatacji od (+) 10 °C do (+) 40 °C. Podczas procesów magazynowania i transportu, nie można rzucać i upuszczać urządzenia, narażać na działanie wstrząsów mechanicznych lub czynników atmosferycznych.