Wenden Sie sich bei Serviceanfragen an das
Geschäft, in dem Sie das Gerät gekauft haben.

GEBRAUCHSANWEISUNG

Ultraschallreiniger ACD-7920



A/04/2024

Technische Daten:

Spannung	220 - 240 V 50Hz
Leistung	55 W
Frequenz der Vibration	42 kHz
Abmessungen	20,3 x 18,3 x 14,5 cm
Abmessungen des Behälters	14,8 x 12,6 x 4,7 cm
Fassungsvermögen des Behälters	850 ml
Minimaler Flüssigkeitsstand	400 ml
Maximaler Flüssigkeitsstand	700 ml
Gewicht	1,09 kg
Zeitschaltuhr	90 - 600 s

- Ziehen Sie vor dem Befüllen den Stecker aus der Steckdose. Überschreiten Sie nicht die "MAX"-Linie, um eine Überfüllung zu vermeiden.
- Füllen Sie den Tank nicht mit abrasiven oder ätzenden Chemikalien. Dies kann zu Leckagen und damit zu Schäden führen.
- Verwenden Sie die Waschmaschine nicht, wenn das Kabel oder der Stecker beschädigt ist. Wenden Sie sich im Falle einer Beschädigung zur Überprüfung und Reparatur an ein Servicezentrum. Lagern Sie die Waschmaschine an einem sicheren, trockenen und vor direkter Sonneneinstrahlung geschützten Ort. Lassen Sie die Waschmaschine niemals unbeaufsichtigt, wenn sie an das Stromnetz angeschlossen ist.
- Verwenden Sie das Gerät nicht beim Baden.
- Trennen Sie die Waschmaschine nach dem Gebrauch von der Stromquelle.
- Tauchen Sie die Waschmaschine nicht in Wasser ein, um einen Stromschlag zu vermeiden. Gießen Sie das Wasser durch die mit dem Pfeil gekennzeichnete Öffnung in der W a s c h m a s c h i n e .

Design und Zubehör der Waschmaschine:

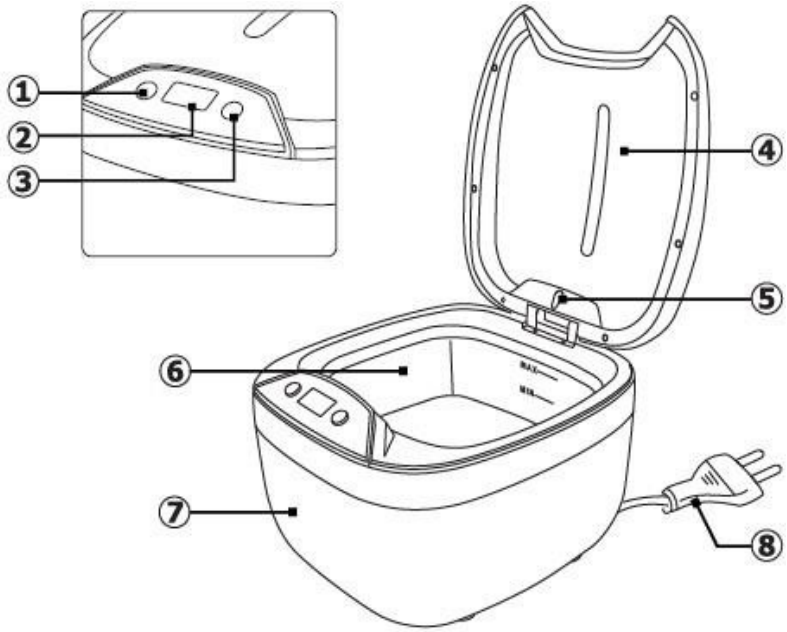

1. Ein/Aus-Taste
2. Anzeige
3. Taste zum Ändern der Uhrzeit
4. Abdeckung
5. LED-Leuchte
6. Behälter
7. Gehäuse
8. Netzkabel

Zubehör (optional)



CD-Halter



Uhrenständer

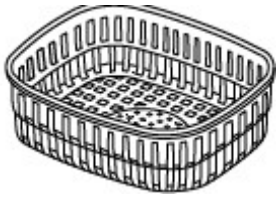

Korb

LAGERUNG UND HANDHABUNG



1. Schalten Sie die Waschmaschine nicht ohne Wasser in der Maschine ein. Wenn Sie die Waschmaschine ohne Wasser einschalten, kann sie beschädigt werden.
2. Überlasten Sie die Waschmaschine nicht durch Dauerbetrieb. Lassen Sie die Waschmaschine nach 30 Minuten Dauerbetrieb für weitere 10 Minuten im Leerlauf.
3. Lassen Sie kein Wasser dauerhaft in der Waschmaschine. Gießen Sie das Wasser oder die Lösung nach dem Gebrauch aus der Waschmaschine. Wenn Sie das Wasser oder die Lösung über einen längeren Zeitraum in der Waschmaschine belassen, kann diese b e s c h ä d i g t werden.
4. Achten Sie auf die Außenseite der Waschmaschine. Wischen Sie alle Wasser- oder Lösungsreste sofort ab. Verwenden Sie ein feuchtes Handtuch, um die Waschmaschine zu reinigen. Nach dem Waschen trocken wischen.

GEBRAUCHSANWEISUNG

1. Nehmen Sie den Deckel ab. Legen Sie die Produkte in den Korb und dann in den Waschmaschinentank. Verwenden Sie für scharfe Gegenstände, die die Waschmaschine beschädigen könnten, unbedingt den Korb. Denken Sie auch daran, dass der Korb 30-40% der Energie des Ultraschallreinigers absorbiert.

2. Füllen Sie die Wanne mit Wasser. Das Wasser muss die zu reinigenden Gegenstände bedecken, darf aber den maximalen Flüssigkeitsstand nicht überschreiten.

3. Setzen Sie den Deckel auf und schließen Sie das Gerät an das Stromnetz an. Auf dem Display wird 180 angezeigt. Dies ist die voreingestellte Reinigungszeit für die Waschmaschine.

4. Stellen Sie die gewünschte Zeit mit der Zeiteinstellungstaste ein. Mögliche Auswahlen 180s, 300s, 480s, 600s 90s.

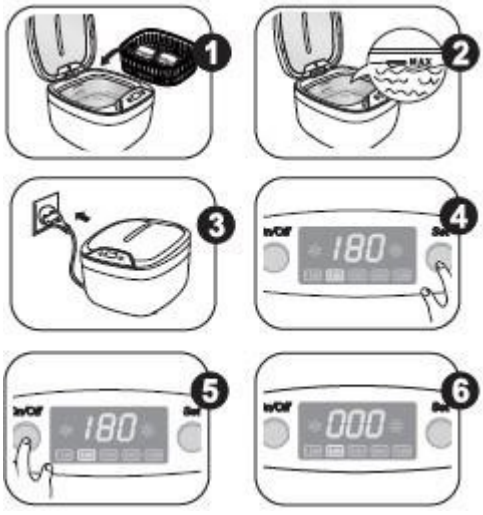

5. Schalten Sie die Waschmaschine mit dem Ein/Aus-Schalter ein. Der Reinigungsvorgang wird gestartet. Die Zeit wird auf 0 heruntergezählt.





6. Wenn Null auf dem Display erscheint, wird der Waschvorgang automatisch beendet.

7. Wenn Sie die Reinigung vor der Zeit beenden möchten, drücken Sie den Schalter. Wenn Sie den Zyklus wiederholen oder die Reinigungszeit verlängern möchten, drücken Sie die Einstelltaste
Zeit, wählen Sie die entsprechende Zeit und drücken Sie den Sch
um das Gerät neu zu starten.



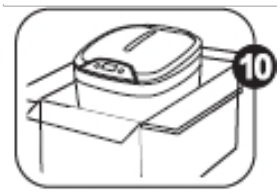

8. Ziehen Sie nach Beendigung der Arbeit den Netzstecker des Geräts aus der Steckdose. Öffnen Sie den Deckel und nehmen Sie die zu reinigenden Teile heraus.

9. Gießen Sie das restliche Wasser ab und wischen Sie das Gerät trocken.

10. Bewahren Sie das Gerät an einem trockenen und kühlen Ort auf.

REINIGUNGSMETHODEN



Gewöhnliche Reinigung

Verwenden Sie Wasser entsprechend der Gebrauchsanweisung. Gießen Sie das Wasser nach dem Gebrauch ab.



Reinigungslösung

Bereiten Sie die Reinigungslösung gemäß den Empfehlungen des Herstellers zu. Achten Sie darauf, dass die Konzentration der Lösung nicht überschritten wird. Dadurch können die Dichtungen der Waschmaschine beschädigt werden, so dass die Gefahr besteht, dass elektronische Bauteile überflutet werden. Wenn Sie fertig sind, füllen Sie die Waschmaschine mit Wasser, schalten Sie sie 90 Sekunden lang ein und gießen Sie dann die Rückstände aus der Waschmaschine. Auf diese Weise vermeiden Sie Schäden an der Waschmaschine durch längeren Kontakt mit Chemikalien.



Waschen in Chargen

Bei längeren Wäschestücken, die nicht ganz in die Waschmaschine passen, empfiehlt es sich, sie in Chargen zu waschen. Legen Sie dazu zuerst eine Seite des Wäschestücks in das Wasser oder die Reinigungslösung und drehen Sie das Wäschestück dann so, dass die andere Seite des Wäschestücks im Wasser liegt.

ANWEISUNGEN FÜR DIE VERWENDUNG VON OPTIONALEM ZUBEHÖR



Korb

Der Korb eignet sich am besten für die Reinigung kleiner Gegenstände. Legen Sie die Gegenstände in den Korb und setzen Sie ihn dann in den Waschbehälter ein. Achten S i e d a r a u f , dass die Gegenstände nicht miteinander in Berührung kommen.



Uhrenständer

Verwenden Sie den Ständer, um Ihre Uhr beim Reinigen des Armbands über der Wasseroberfläche zu halten.



CD-Ständer

Verwenden Sie den Ständer für die Reinigung von CDs/DVDs. Der Ständer kann jeweils 2 Discs aufnehmen.

PRODUKTE, DIE NICHT FÜR DIE REINIGUNG IM ULTRASCHALLGERÄT GEEIGNET SIND

- Feiner Schmuck (Perlen, Smaragde, Elfenbeinteile, Perlen, Muscheln, Achat).
- Geschweißte, beschichtete und geklebte Gegenstände
- Andere Gegenstände wie Holz, beschichtetes Glas, Keramik, Kamerafilter.

SICHERHEITSMASSNAHMEN

1. Das Gerät ist ein professionelles Gerät für den Einsatz in kosmetischen Praxen. Die Bedienung des Geräts nur durch qualifiziertes kosmetisches Personal vermeidet unerwünschte Auswirkungen während der Behandlung.
2. Das Gerät darf nicht zerlegt oder für andere als die in dieser Gebrauchsanweisung angegebenen Zwecke verwendet werden. Alle Wartungs- und Reparaturarbeiten dürfen nur von einem autorisierten Servicetechniker durchgeführt werden.

3. Installieren und bedienen Sie das Gerät nicht in der Nähe von Flüssigkeiten, an nassen Orten oder mit nassen Händen - damit keine Flüssigkeiten in das G e r ä t gelangen.
4. Ziehen Sie in folgenden Fällen sofort den Stecker aus der Steckdose und wenden Sie sich an den autorisierten Kundendienst: (a) Flüssigkeit ist in das Gerät eingedrungen, (b) das Gerät gibt einen seltsamen Geruch ab, raucht oder macht seltsame Geräusche, c) das Netzkabel wurde beschädigt, d) das Gerät wurde umgestoßen oder sein Gehäuse wurde beschädigt.

5. Stellen Sie keine Gegenstände auf die Kabel. Stellen Sie das Gerät nicht so auf, dass jemand auf das Netzkabel treten kann.
6. Ziehen Sie aus Sicherheitsgründen immer den Netzstecker aus der Steckdose, wenn Sie die Arbeit mit dem Gerät beenden.

7. Stecken Sie keine Gegenstände in die Öffnung des Geräts. Wenn ein Fremdkörper in die Öffnung gelangt, ziehen Sie das Kabel aus der Steckdose und wenden Sie sich an den Händler oder den Hersteller.
8. Stellen Sie das Gerät nicht auf einen instabilen Wagen, ein Regal oder ein Fahrzeug. Das Gerät kann beim Herunterfallen beschädigt werden.
9. Um die feste Lebensdauer des Geräts zu gewährleisten, wird empfohlen, einen Abstand von einer Minute einzuhalten, bevor der Netzschalter erneut gedrückt wird (zwischen Ein- und Ausschalten und umgekehrt).
10. Die Stromversorgung muss mit den Angaben auf dem Typenschild übereinstimmen. Andernfalls besteht die Gefahr, dass das Gerät nicht richtig funktioniert, beschädigt wird oder sogar ausbrennt.

VORSICHT!
1. Wenden Sie sich im Falle einer Beschädigung des Netzkabels oder einer anderen Störung an einen autorisierten Kundendienst, um Gefahren zu vermeiden.
2. Dieses Gerät kann von Kindern ab 8 Jahren und von Personen mit eingeschränkten körperlichen und geistigen Fähigkeiten und mangelnder Erfahrung und Kenntnis des Geräts verwendet werden, wenn eine Aufsicht oder eine Einweisung in den sicheren Gebrauch des Geräts erfolgt, so dass die damit verbundenen Risiken verstanden werden.
3. Das Gerät ist nicht zum Spielen für Kinder bestimmt. Erlauben Sie Kindern nicht, mit dem Gerät zu spielen.
4. Lassen Sie das Gerät nicht unbeaufsichtigt, wenn sich Kinder oder Personen, die nicht ausreichend mit dem Gebrauch des Geräts vertraut sind, in der Nähe befinden.
5. Dieses Elektrogerät ist kein Spielzeug. Unsachgemäßer Gebrauch oder Kontakt mit dem Elektrogerät kann die Gesundheit gefährden oder zum Tod führen, daher sollte das Gerät außerhalb der Reichweite von Kindern benutzt und gelagert werden.



ENTSORGUNG DES GERÄTES

Entsorgen Sie gebrauchte Elektrogeräte, Einrichtungsgegenstände und Verpackungen gemäß den Umweltschutzbestimmungen bei Recyclinghöfen. Elektrogeräte dürfen nicht über die Hausmülltonne entsorgt werden. Beachten Sie die Vorschriften für die Entsorgung dieser Art von Geräten. Zum Schutz der Umwelt gemäß der Richtlinie 2012/19/EU
über Elektro- und Elektronik-Altgeräte die Umwelt zu schützen, müssen Elektro-Altgeräte getrennt gesammelt und an Sammelstellen für Elektro- und Elektronik-Altgeräte abgegeben werden.
Elektronik- und Elektrogeräte.

Altgeräte enthalten vollständig recycelbare Bestandteile und sollten daher der Wiederaufbereitung zugeführt werden. Sie sollten daher bei entsprechenden Sammelstellen abgegeben werden.

LAGERUNG UND TRANSPORT

Das Gerät sollte bei einer Temperatur zwischen (-) 20 °C und (+) 50 °C nur in der Originalverpackung transportiert werden. Lagern Sie das Gerät in einem gut belüfteten Raum mit einer relativen Luftfeuchtigkeit von nicht mehr als 75 %. Betriebstemperatur von (+) 10 °C bis (+) 40 °C. Während der Lagerung und des Transports darf das Gerät nicht geworfen oder fallen gelassen werden und keinen mechanischen Stößen oder Witterungseinflüssen ausgesetzt werden.