W sprawach serwisowych skontaktuj się ze
sklepem, w którym zakupiono urządzenie.

Instrukcja użytkowania

Myjnia fryzjerska TRYCHO czarna



Rev. A/08/2025

Uwaga!

1. Sprawdź, czy napięcie odpowiada specyfikacji urządzenia.
2. Nie używaj mokrej ręki do podłączania lub odłączania źródła zasilania.
3. Nie uszkodź okablowania ani nie manipuluj przy obwodzie.
4. Nie używaj mokrej szmatki do czyszczenia wyłącznika zasilania, wtyczki i innych części elektrycznych urządzenia
6. Dopilnuj, aby dzieci nie bawiły się w pobliżu myjni bez nadzoru osoby dorosłej.
7. Nie wkładaj dłoni ani stopy w szczeliny myjni.
8. Upewnij się, że wtyczka została podłączona do końca, tak aby była całkowicie włożona do gniazdka, w przeciwnym razie może to spowodować porażenie prądem lub pożar w wyniku przegrzania.
9. W przypadku nieprawidłowości lub awarii natychmiast zaprzestań używania i odłącz zasilanie.
10. Nie wystawiaj myjni na bezpośrednie działanie promieni słonecznych.
11. Nie pchaj ani nie ciągnij myjni po nierównej podłodze.
12. Nie stawaj na myjni.
14. Nie umieszczaj myjni w wilgotnych miejscach, takich jak łazienka, aby uniknąć porażenia prądem lub innych usterek. Pilot zdalnego sterowania również powinien być chroniony przed kontaktem z wodą.
15. Nie umieszczaj myjni w miejscach, gdzie odbywają się prace malarskie, lakiernicze lub używany jest tlen.
16. Z urządzenia nie powinny korzystać osoby z ograniczeniami fizycznymi, zaburzeniami czucia, problemami psychicznymi lub brakiem doświadczenia.
17. W przypadku uszkodzenia wtyczki należy skontaktować się z autoryzowanym serwisem.
18. Osoby z osteoporozą lub chorobami serca nie powinny korzystać z myjni.
19. Kabel zasilający powinien być ułożony w taki sposób, aby osoby przechodzące nie potknęły się i nie upadły.
20. Należy odłączyć myjnie od prądu, gdy nie jest używana.

Dane techniczne:

Wymiary: 1935 × 706 × 880 mm
Waga netto: 89 kg
Waga brutto: 133 kg
Udźwig: 140 kg
Materiał wypełnienia: gąbka
Skóra: PU/PVC
Napięcie wejściowe: AC100~130V/220~240V,50/60Hz
Napięcie wyjściowe: DC 24V
Moc znamionowa: 60 W

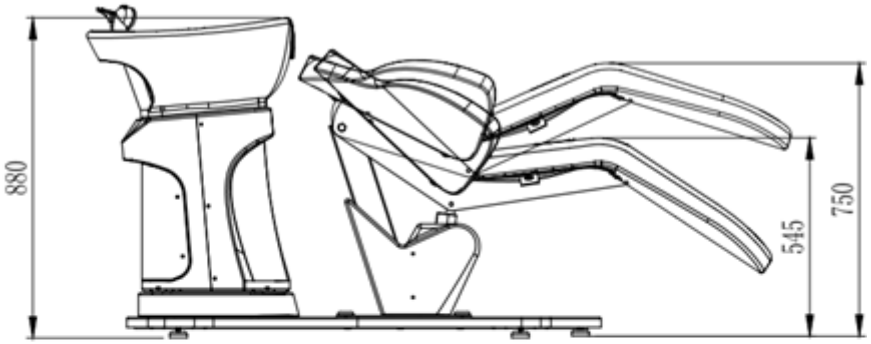

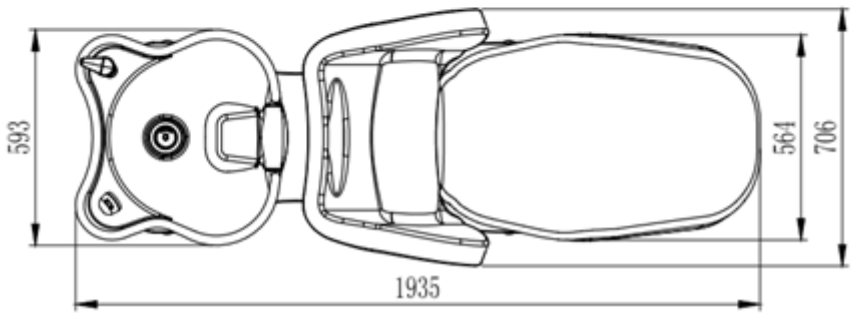

Montaż:

Nazwa	Wygląd	Specyfikacje	Ilość
Siedzisko			1
Uchwyt baterii do mycia włosów	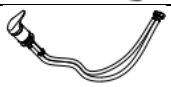		1
Słuchawka prysznicowa			1
Śruba mocująca	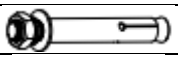	M8*100	4
Imbus		Φ5	1
Śruba montażowa		Φ22*M8*25	2
Śruba montażowa		Φ22*M8*35	2

1. Użyj śrub montażowych, aby zamontować siedzisko zgodnie z ilustracją.

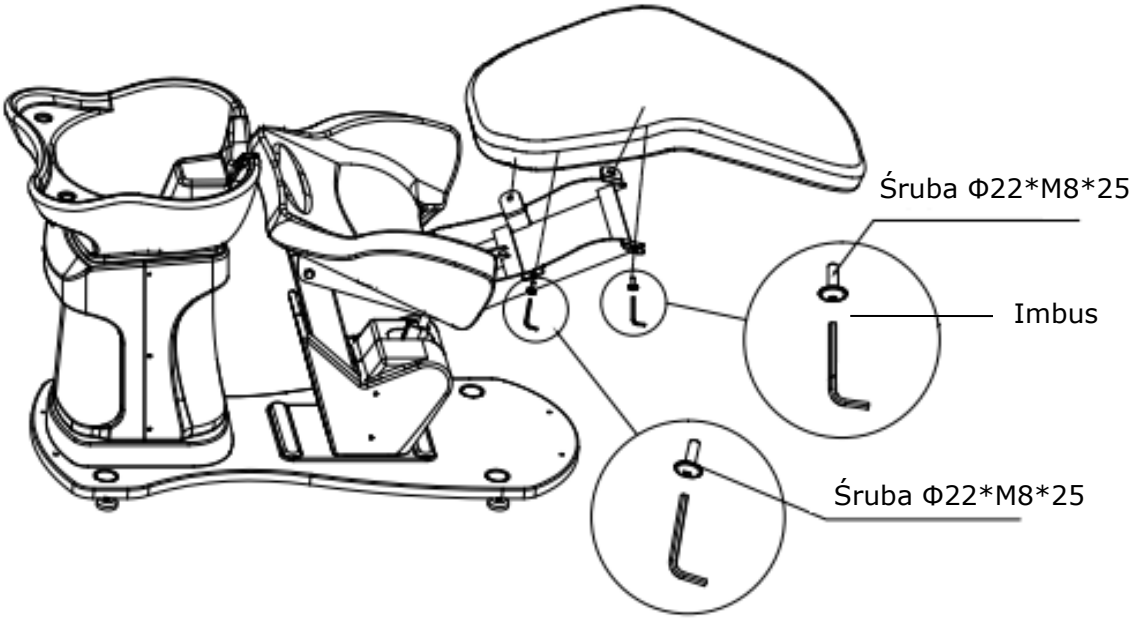

2. Zdejmij tylną osłonę.

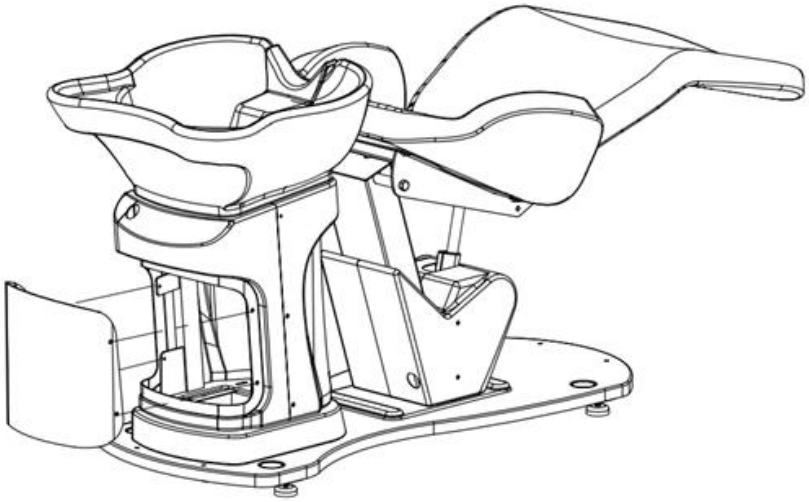

3. Zamontuj baterię myjni fryzjerskiej, jak pokazano na poniższym obrazku.

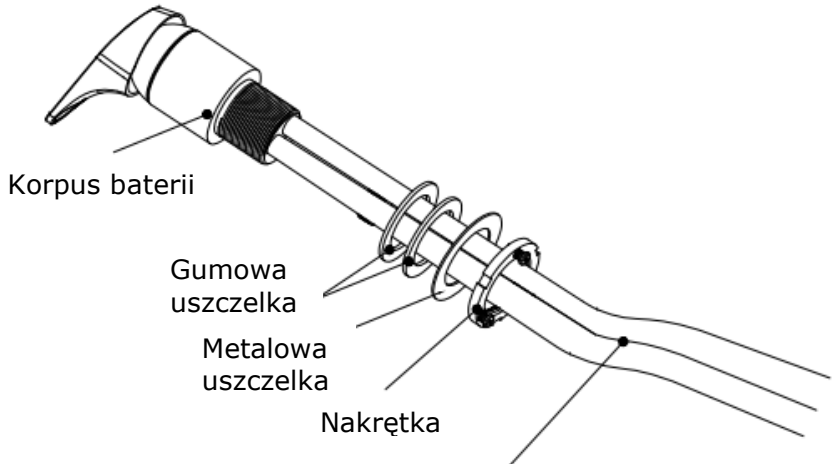

Odkręć korpus baterii i zamontuj baterię

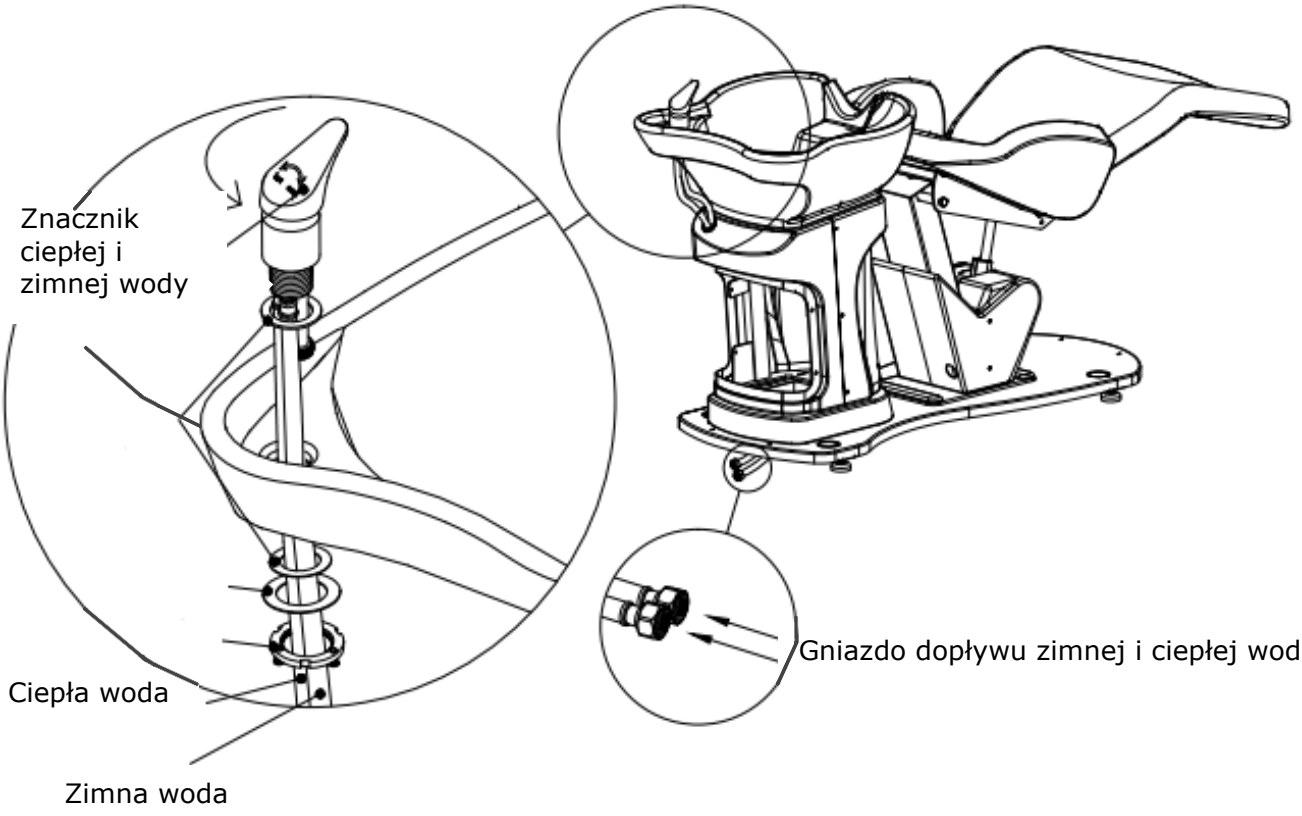

4. Zamontuj słuchawkę prysznicową tak, jak pokazano poniżej.

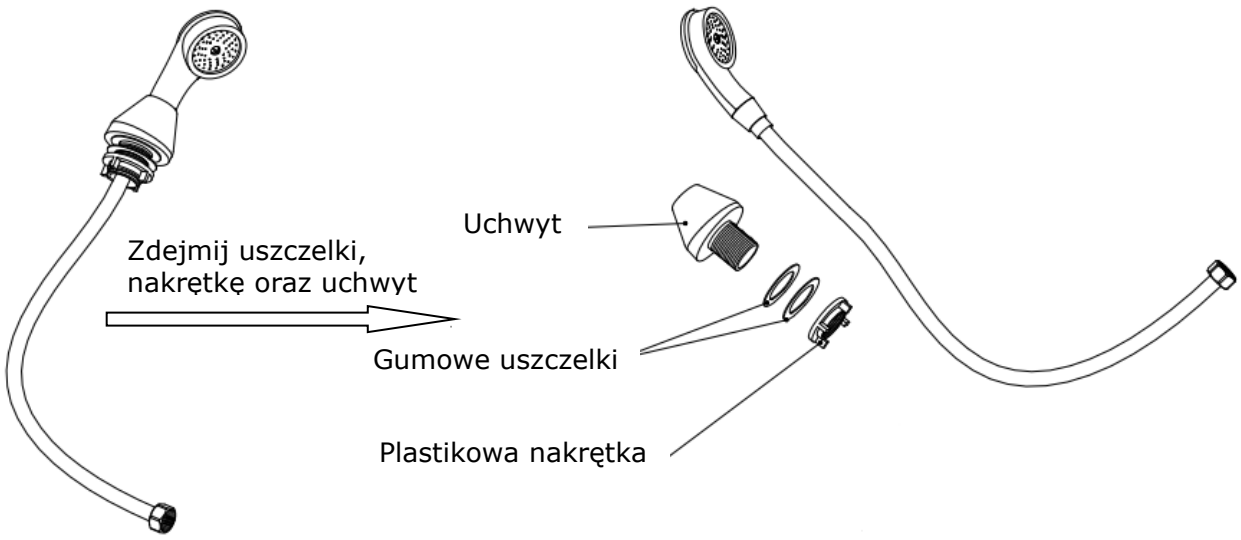

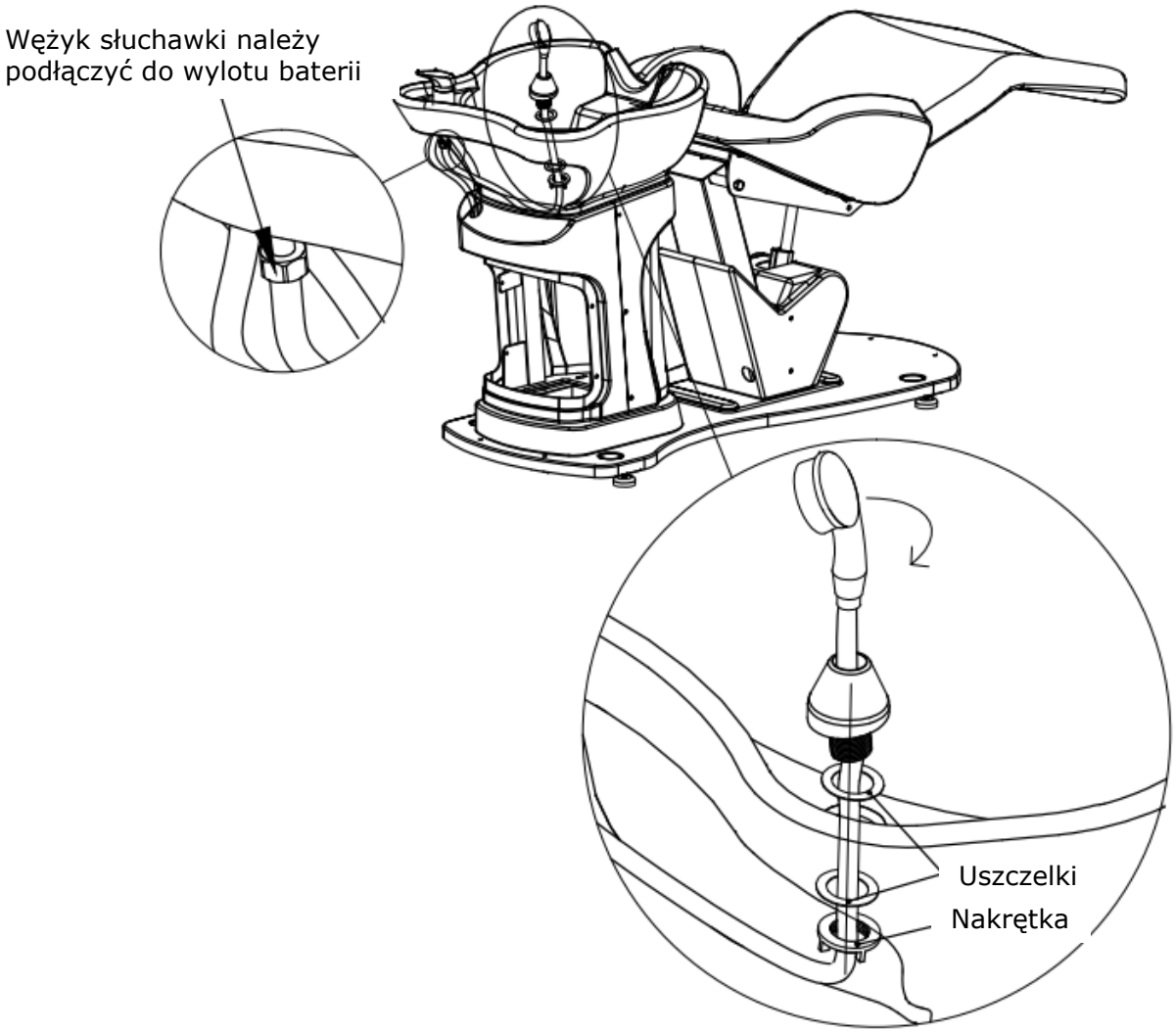

5. Zamontuj odpływ w otworze spustowym. Po zamontowaniu poszczególnych elementów załóż tylną osłonę myjni.

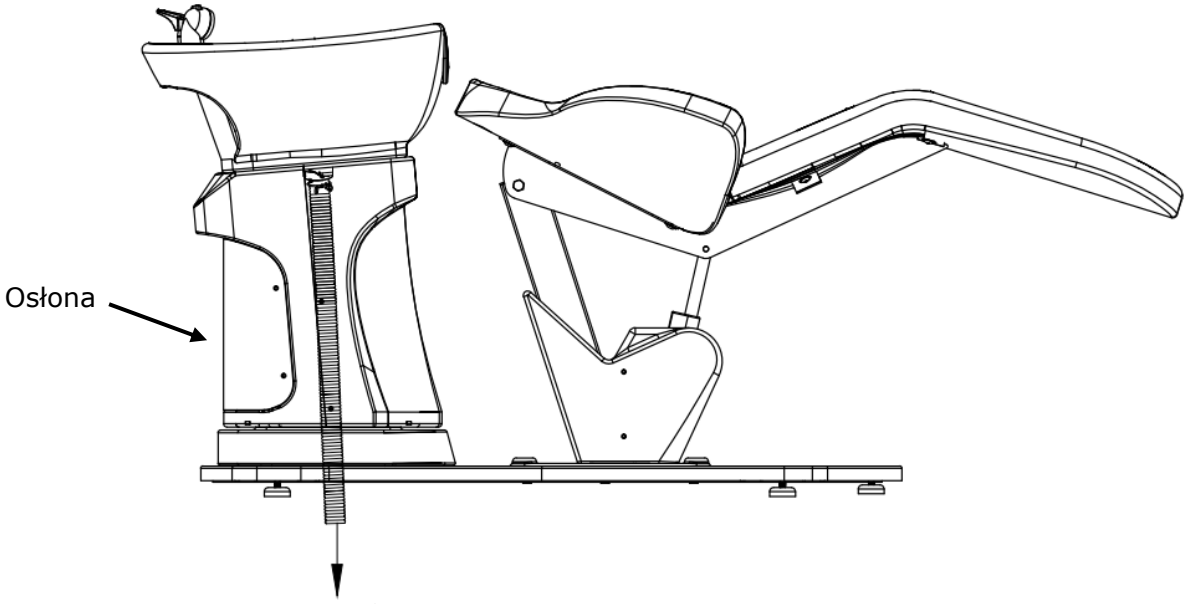

Schemat otworów na rury:

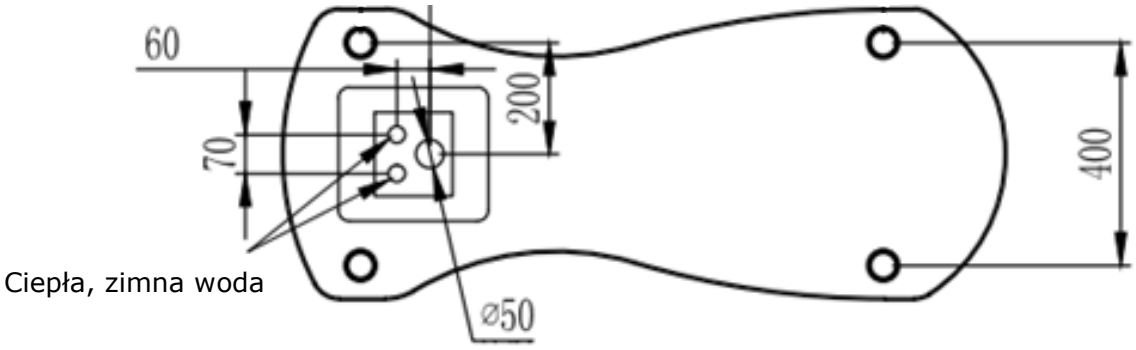

6. Dokręć śruby mocujące.

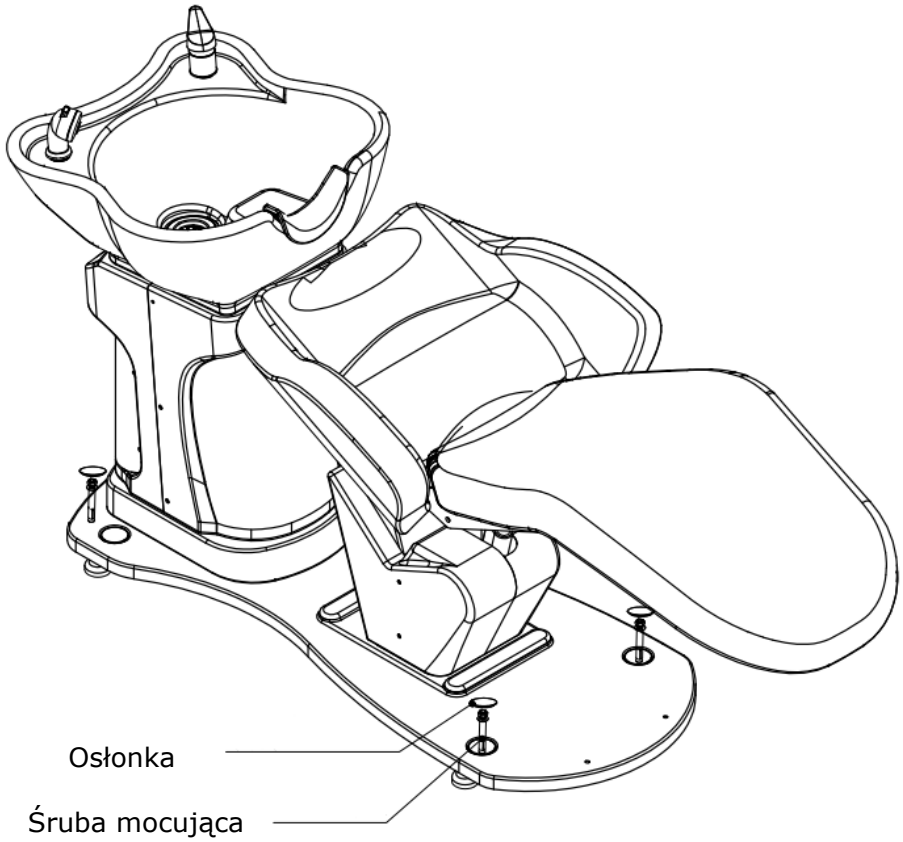

Pedał nożny:

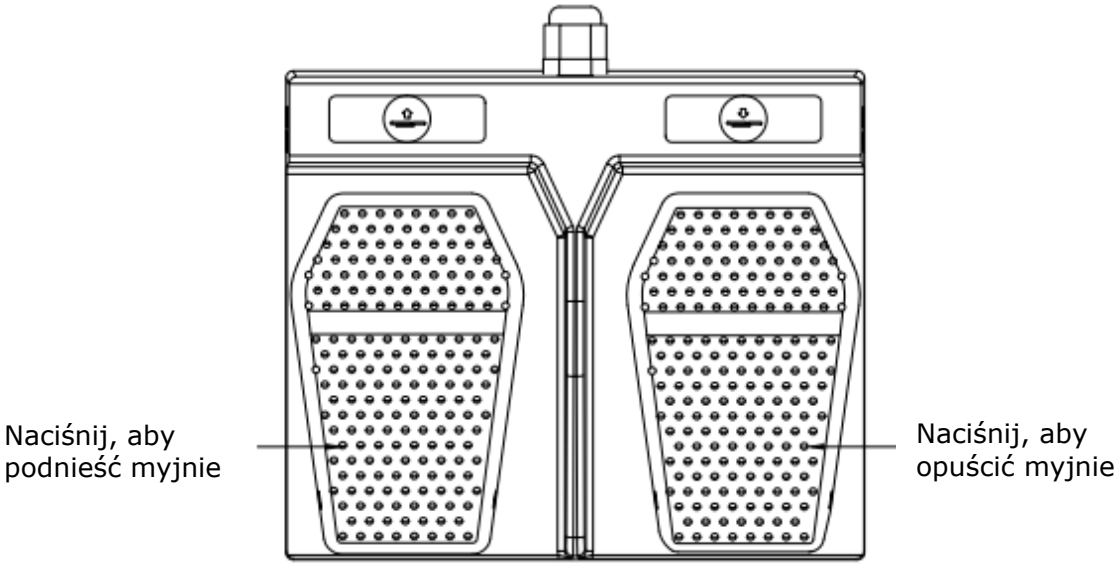

Konserwacja:

1. Codzienne czyszczenie
   Można usunąć kurz, używając miękkiego, suchego ręcznika.
2. Usuwanie silnych zabrudzeń
   Jak wiadomo, ciężko jest usunąć trudniejsze zabrudzenia za pomocą zwykłego suchego ręcznika. W takim przypadku można użyć miękkiego ręcznika zwilżonego rozcieńczonym, neutralnym detergentem, aby najpierw oczyścić powierzchnię. Następnie można przetrzeć ją suchym ręcznikiem.
3. Zakaz używania benzyny, rozcieńczalników, nafty lub innych rozpuszczalników.
   Te substancje mogą uszkodzić skórę lub spowodować korozję i uszkodzenia wyglądu produktu.
4. Warunki przechowywania i użytkowania
   Nie należy wystawiać produktu na silne nasłonecznienie ani wilgoć. Mogłoby to spowodować uszkodzenia produktu.
5. Dozwolone warunki użytkowania
   Produkt można użytkować w temperaturze od -5°C do 50°C oraz przy wilgotności od 45% do 85%.

ŚRODKI BEZPIECZEŃSTWA

1. Urządzenie jest profesjonalnym sprzętem do stosowania w gabinetach kosmetycznych. Obsługa urządzenia wyłącznie przez wykwalifikowany personel kosmetyczny pozwala uniknąć niepożądanych skutków podczas zabiegu.
2. Nie wolno rozmontowywać urządzenia ani podejmować prób stosowania dla innych celów niż wskazane w niniejszej instrukcji obsługi. Wszelkie prace serwisowe i naprawy musi wykonywać wyłącznie pracownik autoryzowanego serwisu .
3. Nie wolno instalować ani obsługiwać urządzenia w pobliżu płynów, mokrych miejsc lub mokrymi rękami – tak, aby żadne płyny nie dostały się do urządzenia.
4. Należy natychmiast wyjąć wtyczkę z gniazdka i skontaktować się z autoryzowanym serwisem w następujących przypadkach: a) płyn dostał się do urządzenia, b) urządzenie wydziela dziwny zapach, dym lub wydaje dziwne dźwięki, c) przewód zasilający został uszkodzony, d) urządzenie zostało przewrócone lub uszkodzono jego obudowę.
5. Nie wolno kłaść żadnych przedmiotów na kablach. Nie należy instalować urządzenia w miejscach, gdzie ktoś może nadepnąć na przewód zasilający.
6. Dla celów bezpieczeństwa należy wyjąć kabel zasilania z gniazdka po każdorazowo po zakończeniu pracy z urządzeniem.
7. Nie wolno wkładać niczego do otworu w urządzeniu. W przypadku, gdy obcy przedmiot dostanie się do otworu należy wyjąć przewód z gniazdka i skontaktować się z dystrybutorem lub producentem.
8. Nie wolno umieszczać urządzenia na niestabilnym wózku, półce lub pojeździe. W razie upadku urządzenie może ulec uszkodzeniu.
9. W celu zagwarantowania ustalonego okresu przydatności urządzenia zaleca się zachować odstęp jednej minuty przed powtórnym naciśnięciem przycisku zasilania (między włączeniem, a wyłączeniem i odwrotnie).
10. Zasilanie musi być zgodne ze specyfikacją umieszczoną na tabliczce znamionowej. W przeciwnym razie istnieje ryzyko niepoprawnego działania urządzenia jego uszkodzenia, a nawet spalenia.

UWAGA:

1. W przypadku uszkodzenia przewodu zasilania lub innych awarii, należy skontaktować się z autoryzowanym serwisem – pozwoli to uniknąć zagrożenia.
2. Niniejsze urządzenie może być użytkowane przez dzieci w wieku co najmniej 8 lat i przez osoby o obniżonych możliwości fizycznych, umysłowych i osoby o braku doświadczenia i znajomości sprzętu, jeżeli zapewniony zostanie nadzór lub instruktaż odnośnie do użytkowania sprzętu w bezpieczny sposób, tak aby związane z tym zagrożenia były zrozumiałe.
3. Urządzenie nie jest przeznaczone do zabawy przez dzieci. Nie wolno pozwalać dzieciom na zabawę z urządzeniem.
4. Nie pozostawiać urządzenia bez nadzoru, gdy dzieci lub osoby nie posiadające wystarczającej wiedzy w zakresie używania urządzenia znajdują się w jego pobliżu.
5. Niniejsze urządzenie elektryczne nie jest zabawką. Nieprawidłowe użycie lub kontakt z urządzeniem elektrycznym może stanowić ryzyko utraty zdrowia lub doprowadzić do śmierci, dlatego też urządzenie należy używać i przechowywać poza zasięgiem dzieci.



UTYLIZACJA URZĄDZENIA

Zużyte urządzenia elektryczne, oprzyrządowanie i opakowania należy przekazywać do ośrodków powtórnego przetwarzania surowców zgodnie z zasadami ochrony środowiska naturalnego. Urządzeń elektrycznych nie należy wrzucać do pojemników z odpadami domowymi. Należy postępować zgodnie z zasadami dotyczącymi wyrzucania tego typu sprzętu. W celu ochrony środowiska naturalnego zgodnie z dyrektywą 2012/19/WE dotyczącej zużytych urządzeń elektrycznych i elektronicznych zużyte urządzenia elektryczne należy zbierać oddzielnie, a następnie przekazywać do punktów zbiórki zużytego sprzętu elektronicznego i elektrycznego.

Pod koniec użyteczności, a także stare urządzenia zawierają pełnowartościowe elementy nadające się do recyklingu, dlatego należy przekazać je do ponownego przetworzenia. Dlatego należy je przekazywać do odpowiednich punktów zbiórki

.

PRZECHOWYWANIE I TRANSPORT

Urządzenie powinno być transportowane temperaturze w zakresie od (–) 20 °C do (+) 50 °C wyłącznie w oryginalnym opakowaniu. Należy przechowywać urządzenie w dobrze wentylowanym i wilgotności względnej nie większej niż 75%. Temperatura eksploatacji od (+) 10 °C do (+) 40 °C. Podczas procesów magazynowania i transportu, nie można rzucać i upuszczać urządzenia, narażać na działanie wstrząsów mechanicznych lub czynników atmosferycznych.