Wenden Sie sich bei Serviceanfragen an das
Geschäft, in dem Sie das Gerät gekauft haben.

Gebrauchsanweisung

Gabbiano Stehtrockner 1600



Rev. A/09/2025

Aufbau:

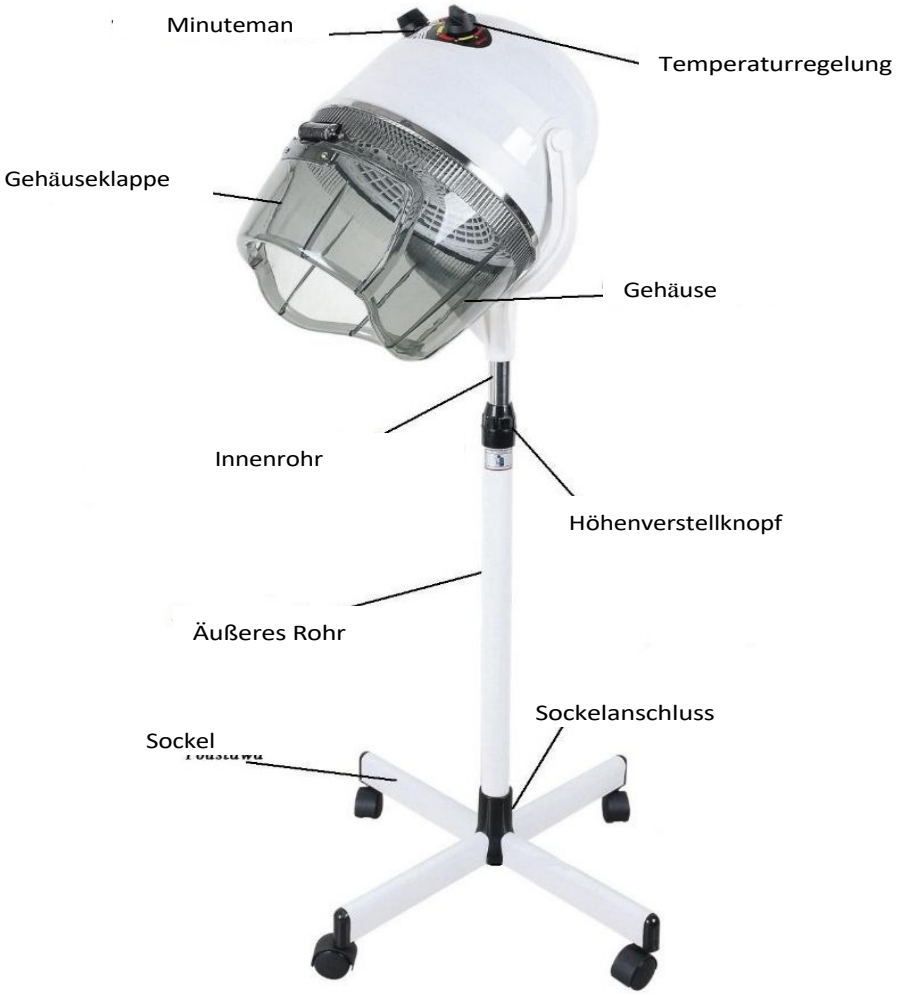

Vorsicht!

1. Die Verwendung des Geräts durch Kinder und Personen mit eingeschränkten physischen, sensorischen oder intellektuellen Fähigkeiten oder ohne Kenntnisse und Erfahrungen mit dem Die Verwendung dieser Art von Geräten ist möglich, sofern sie genau beaufsichtigt und in der sicheren Verwendung sowie in den potenziellen Risiken die sich aus dem Gebrauch ergeben.

2. Das Gerät und das Netzkabel sollten regelmäßig überprüft werden, um Mängel und Schäden auszuschließen. Wenn das Gerät Anzeichen von Beschädigungen aufweist, stellen Sie den Betrieb sofort ein, schalten Sie die Stromversorgung ab und lassen Sie es durch einen autorisierten Kundendienst reparieren.

3. Das Gerät darf nicht in Wasser getaucht oder nass gereinigt werden.
4. Das Ausblasgitter erwärmt sich, wenn der Trockner in Betrieb ist, was durch seinen Betrieb bedingt ist. Das Berühren des Gitters kann zu Verbrennungen führen.
5. Es ist verboten, an der Konstruktion des Geräts herumzudoktern, um die Parameter oder die Bauweise zu verändern.
6. Reinigung und Wartung dürfen nicht von Kindern ohne Aufsicht von Erwachsenen durchgeführt werden.
7. Es wird empfohlen, die Stromzufuhr zu unterbrechen, wenn das Gerät nicht benutzt wird.
8. Achten Sie darauf, dass der Haartrockner auf einer stabilen, ebenen Fläche steht.
9. Vermeiden Sie, dass der Trockner mit Wasser in Berührung kommt.
10. Das Gerät darf nur in trockenen und gut belüfteten Räumen verwendet werden.
11. Trennen Sie das Gerät von der Stromversorgung, bevor Sie es reinigen, warten oder bewegen.

Benutzung:

Schließen Sie das Gerät an die Stromversorgung an, drehen Sie dann den Timer im Uhrzeigersinn, um die entsprechende Betriebszeit für das Gerät einzustellen (max. 60min) und drehen Sie den Temperaturregler, um die entsprechende Temperatur einzustellen (max. 70°).

Technische Daten:

1. Temperaturregelung: bis zu 75°C
2. Zeiteinstellung von 0-60min.
3. Leistung: 950W
4. Durchmesser der Öffnung: 39cm
5. Höhe: 113cm + 49cm

Zusammenbau:

1. Verbinden Sie die Beine des Geräts miteinander.



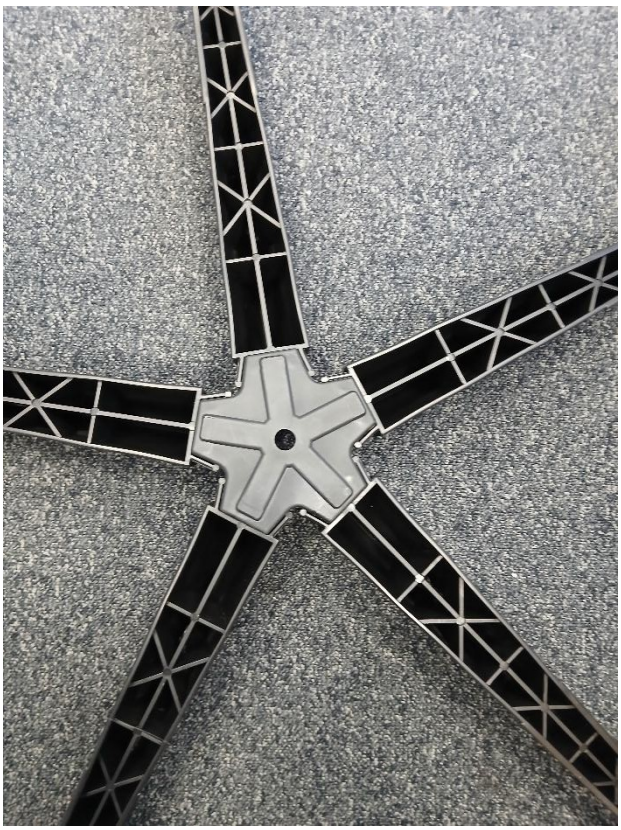

2. Schieben Sie das Befestigungsstück der Querstange ein.





3. Schrauben Sie die Kappe vom Außenrohr ab, setzen Sie sie in die Querstange ein und ziehen Sie sie wie gezeigt von unten fest.

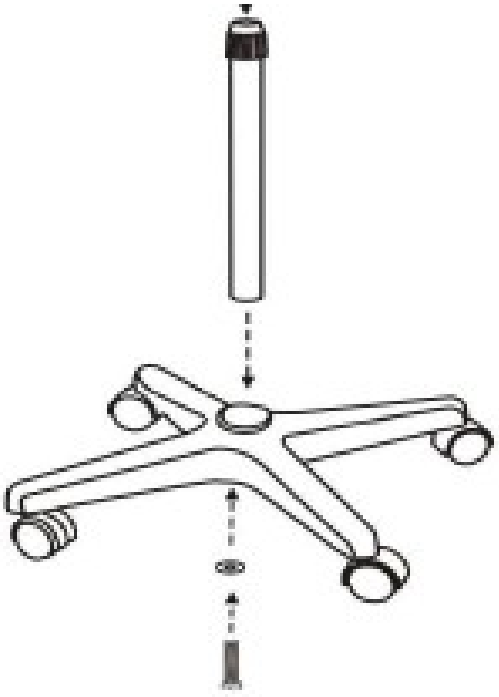



4. Setzen Sie das Innenrohr ein und stellen Sie mit dem Drehknopf die gewünschte Höhe ein.



5. Schieben Sie den Trockner in das Außenrohr.





SICHERHEITSVORKEHRUNGEN

1. Das Gerät ist ein professionelles Gerät für den Gebrauch in Schönheitssalons. Die Bedienung des Geräts nur durch qualifiziertes Kosmetikpersonal, um unerwünschte Auswirkungen während der Behandlung zu vermeiden.
2. Das Gerät darf nicht zerlegt oder für andere als die in dieser Gebrauchsanweisung angegebenen Zwecke verwendet werden. Alle Wartungs- und Reparaturarbeiten dürfen nur von einem Mitarbeiter eines einer autorisierten Servicestelle durchgeführt werden.
3. Stellen Sie das Gerät nicht in der Nähe von Flüssigkeiten, an nassen Orten oder mit nassen Händen auf und betreiben Sie es nicht - damit keine Flüssigkeiten in das Gerät gelangen.
4. Ziehen Sie in folgenden Fällen sofort den Stecker aus der Steckdose und wenden Sie sich an ein autorisiertes Servicezentrum:
    A. Flüssigkeit ist in das Gerät eingedrungen,
    B. Das Gerät gibt einen seltsamen Geruch ab, raucht oder macht seltsame Geräusche,
    C. das Netzkabel wurde beschädigt,
    D. das Gerät wurde umgestoßen oder sein Gehäuse beschädigt.
5. Stellen Sie keine Gegenstände auf die Kabel. Stellen Sie das Gerät nicht so auf, dass jemand auf das Netzkabel treten kann.
6. Ziehen Sie aus Sicherheitsgründen immer den Netzstecker aus der Steckdose, wenn Sie die Arbeit mit dem Gerät beenden.
7. Stecken Sie keine Gegenstände in die Öffnung des Geräts. Wenn ein Fremdkörper in die Öffnung gelangt, ziehen Sie das Kabel aus der Steckdose und wenden Sie sich an den Händler oder den Hersteller.
8. Stellen Sie das Gerät nicht auf einen instabilen Wagen, ein Regal oder ein Fahrzeug. Das Gerät kann beim Herunterfallen beschädigt werden.
9. Um die feste Lebensdauer des Geräts zu gewährleisten, wird empfohlen, eine Pause von einer Minute einzuhalten, bevor der Netzschalter erneut gedrückt wird (zwischen Ein- und Ausschalten und umgekehrt).
10. Die Stromversorgung muss mit den Angaben auf dem Typenschild übereinstimmen. Andernfalls besteht die Gefahr, dass das Gerät nicht richtig funktioniert, beschädigt wird oder sogar abbrennt.

VORSICHT!

1. Wenden Sie sich im Falle einer Beschädigung des Netzkabels oder einer anderen Störung an eine autorisierte Kundendienststelle, um Gefahren zu vermeiden.
2. Dieses Gerät ist für Kinder ab 8 Jahren und Personen mit eingeschränkten körperlichen, geistigen und sensorischen Fähigkeiten bestimmt.

Das Gerät ist für die Verwendung durch Kinder ab 8 Jahren und Personen mit eingeschränkten körperlichen, geistigen oder sensorischen Fähigkeiten sowie durch Personen mit Unerfahrenheit und mangelnden Kenntnissen über das Gerät geeignet, wenn sie beaufsichtigt oder in die sichere Verwendung des Geräts eingewiesen werden, damit sie die damit verbundenen Risiken verstehen.

3. Das Gerät ist nicht zum Spielen für Kinder bestimmt. Erlauben Sie Kindern nicht, mit dem Gerät zu spielen.
4. Lassen Sie das Gerät nicht unbeaufsichtigt, wenn sich Kinder oder Personen, die nicht ausreichend mit dem Gebrauch des Geräts vertraut sind, in der Nähe befinden.
5. Dieses Elektrogerät ist kein Spielzeug. Der unsachgemäße Gebrauch eines Elektrogeräts oder der Kontakt mit ihm kann zu Gesundheitsrisiken oder zum Tod führen, daher sollte das Gerät außerhalb der Reichweite von Kindern aufbewahrt werden.

ENTSORGUNG DES GERÄTES

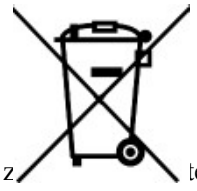

Entsorgen Sie verbrauchte Elektrogeräte, Zubehör und Verpackungen bei Recyclinghöfen nach den Grundsätzen des Umweltschutzes. Elektrogeräte dürfen nicht über die Hausmülltonne entsorgt werden. Beachten Sie die Vorschriften für die Entsorgung dieser Art von Geräten. Um die Umwelt gemäß der Richtlinie 2012/19/EU über Elektro- und Elektronik-Altgeräte zu schützen, müssen Elektro-Altgeräte getrennt gesammelt und abgegeben werden an z tellen für Elektro- und Elektronik-Altgeräte gebracht werden.

Altgeräte enthalten vollständig verwertbare Bestandteile und sollten daher dem Recycling zugeführt werden. Sie sollten daher bei den entsprechenden Sammelstellen abgegeben werden.

LAGERUNG UND TRANSPORT

Das Gerät sollte bei Temperaturen im Bereich von (-)20°C bis (+)40°C nur in der Originalverpackung transportiert werden. Das Gerät sollte in einem gut belüfteten Raum mit einer relativen Luftfeuchtigkeit von nicht mehr als 90% gelagert werden. Betriebstemperatur von (+)10°C bis (+)40°C. Während der Lagerung und des Transports darf das Gerät nicht geworfen oder fallen gelassen werden, keinen mechanischen Stößen ausgesetzt werden oder den Witterungseinflüssen ausgesetzt werden.