Neem voor service contact op met de winkel
waar u het apparaat hebt gekocht.

Gebruiksaanwijzing

Gabbiano Kapperswastafel Sylvia



Herz. A/08/2025

Afmetingen:



Technische gegevens:

- Vermogen: 70W
- Spanning: 220V
- Frequentie: 50Hz
- Aandrijving: elektrisch
- Materiaal kom: keramiek
- Materiaal deksel: synthetisch leer

Let op.

1. Controleer of de spanning overeenkomt met de specificaties van het apparaat.
2. Gebruik uw natte hand niet om de voedingsbron aan te sluiten of los te koppelen.
3. Beschadig de bedrading niet en knoei niet met het circuit.
4. Gebruik geen natte doek om de aan/uit-schakelaar, stekker of andere elektrische onderdelen van de machine schoon te maken.
6. Zorg ervoor dat kinderen niet zonder toezicht van een volwassene in de buurt van de wasmachine spelen.
7. Steek uw handen of voeten niet in de spleten van de wasmachine.
8. Zorg ervoor dat de stekker helemaal in het stopcontact zit, anders kan dit een elektrische schok of brand door oververhitting veroorzaken.
9. Stop in geval van abnormaliteiten of storingen onmiddellijk met het gebruik en trek de stekker uit het stopcontact.

10. Stel de wasmachine niet bloot aan direct zonlicht.

11. Duw of trek de wasmachine niet op een oneffen vloer.

12. Ga niet op de sproeier staan.

14. Plaats de wasmachine niet in vochtige ruimtes zoals de badkamer om elektrische schokken of andere storingen te voorkomen. De afstandsbediening moet ook worden beschermd tegen contact met water.

15. Plaats de wasmachine niet op plaatsen waar schilder- of lakwerkzaamheden plaatsvinden of waar zuurstof wordt gebruikt.

16. Het apparaat mag niet worden gebruikt door mensen met lichamelijke beperkingen, zintuiglijke handicaps, mentale problemen of onervarenheid.

17. Neem contact op met een erkende servicedienst als de stekker beschadigd is.

18. Mensen met osteoporose of hartaandoeningen mogen de wasmachine niet gebruiken.

19. De stroomkabel moet zo worden gelegd dat voorbijgangers niet kunnen struikelen en vallen.

20. Als de wasmachine niet wordt gebruikt, moet deze worden losgekoppeld van de stroomtoevoer.

Montage:

1. Draai de schroeven los en verwijder het deksel.

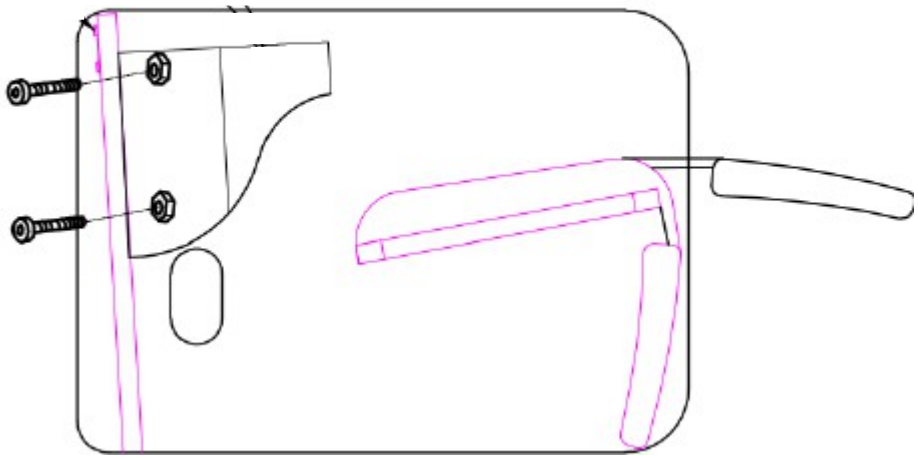

2. Zodra de basis in de juiste positie staat, bevestig je deze aan het frame van de stoel met de schroeven aan alle vier de zijden.

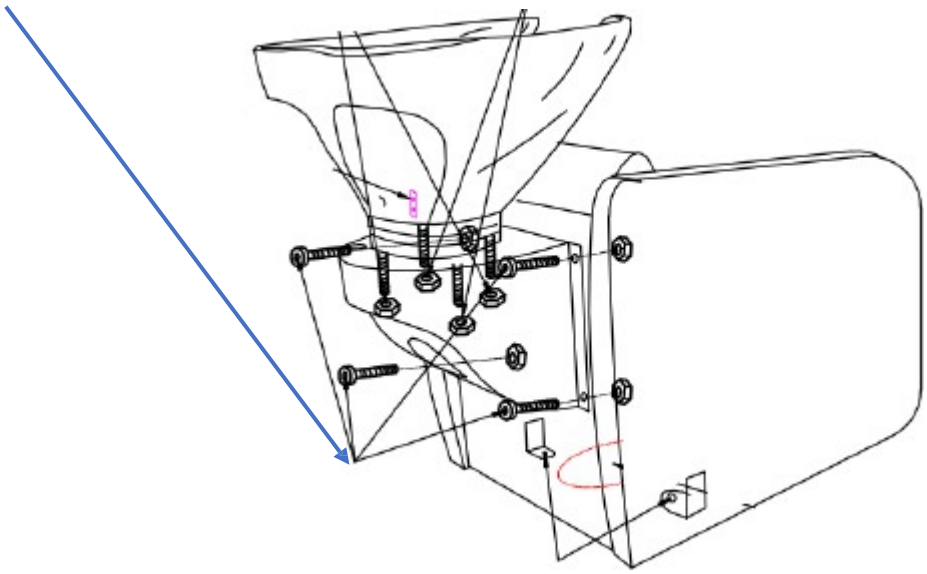

3. Plaats de waskom in de basis en pas de positie aan door deze voorzichtig te verplaatsen, zet hem vervolgens vast met schroeven aan de voor- en achterkant.

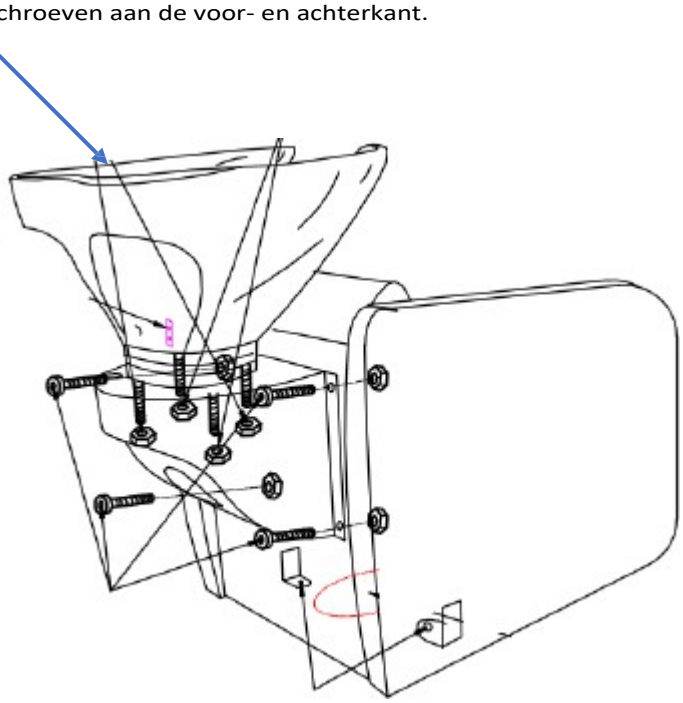

De afvoer moet worden gemonteerd voordat de kom wordt geïnstalleerd.



Schroef om de kom aan de basis te bevestigen

Schroef voor hoekaanslag

Schroef
De hellingshoek aanpassen

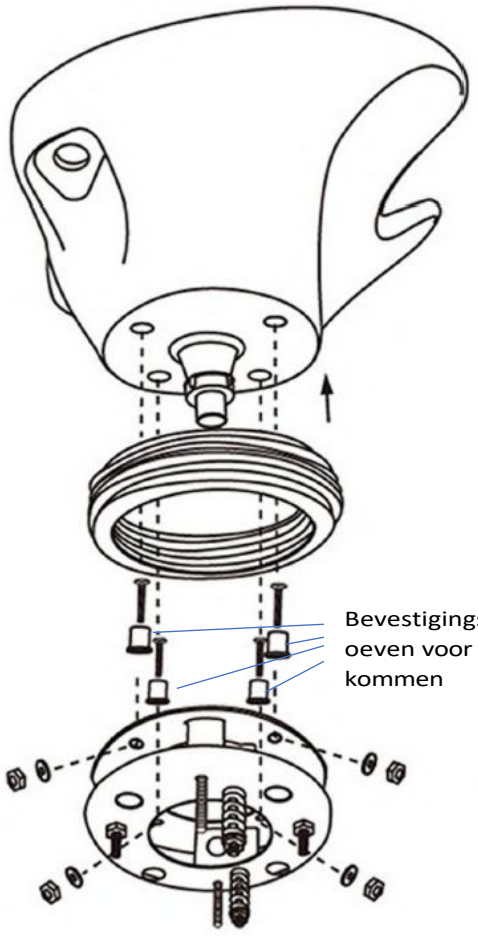

Bevestigingsschroeven voor kommen

4. Draai de twee moeren aan de linker- en rechterkant vast.

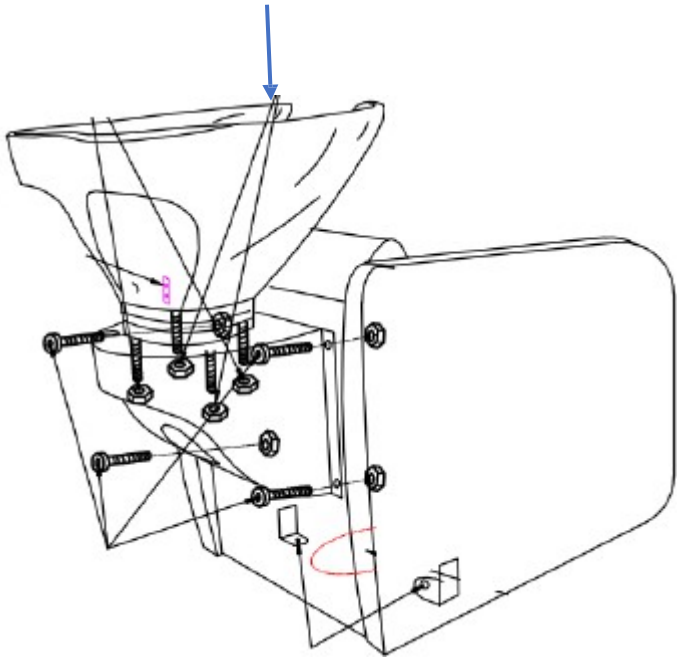

5. Zodra het frame van de stoel is gemonteerd, sluit je hier de waterslangen en elektrische kabels aan.

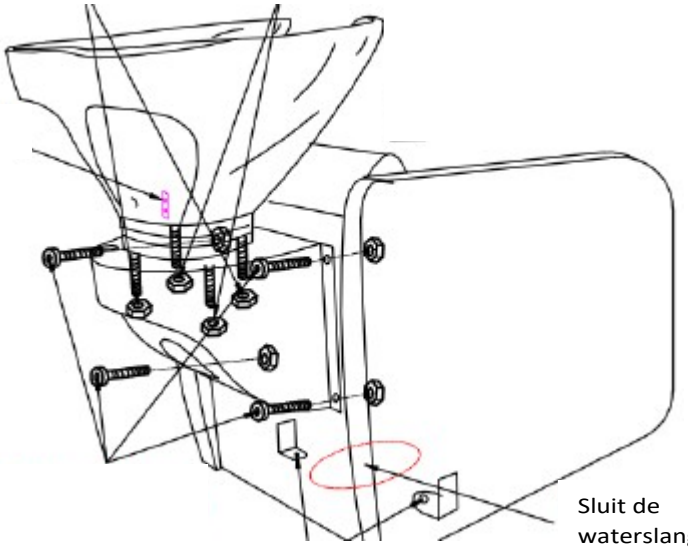

Sluit de waterslangen en elektrische kabels aan.

6. Zet de stoel vast en stel de rugleuning in op een comfortabele positie.

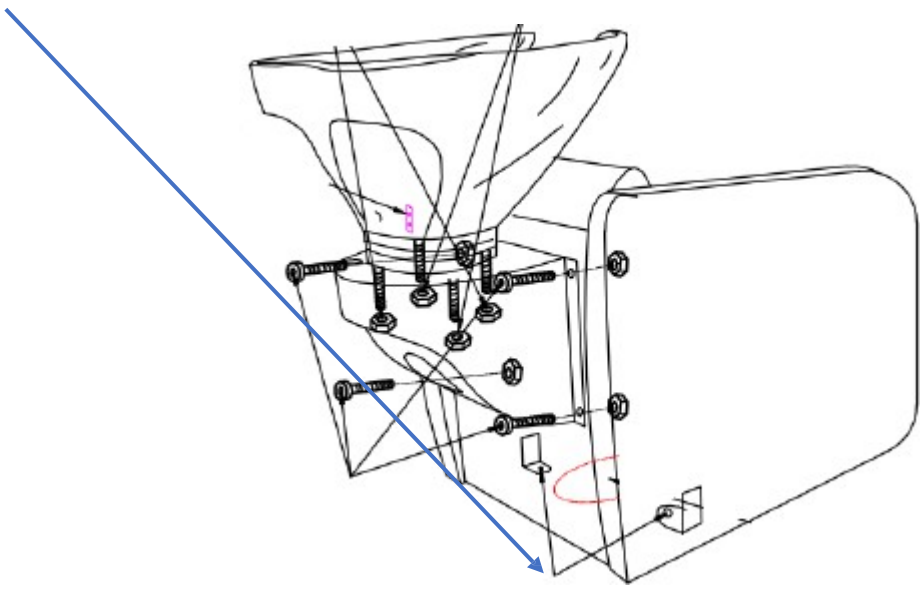

Waterinstallatie:

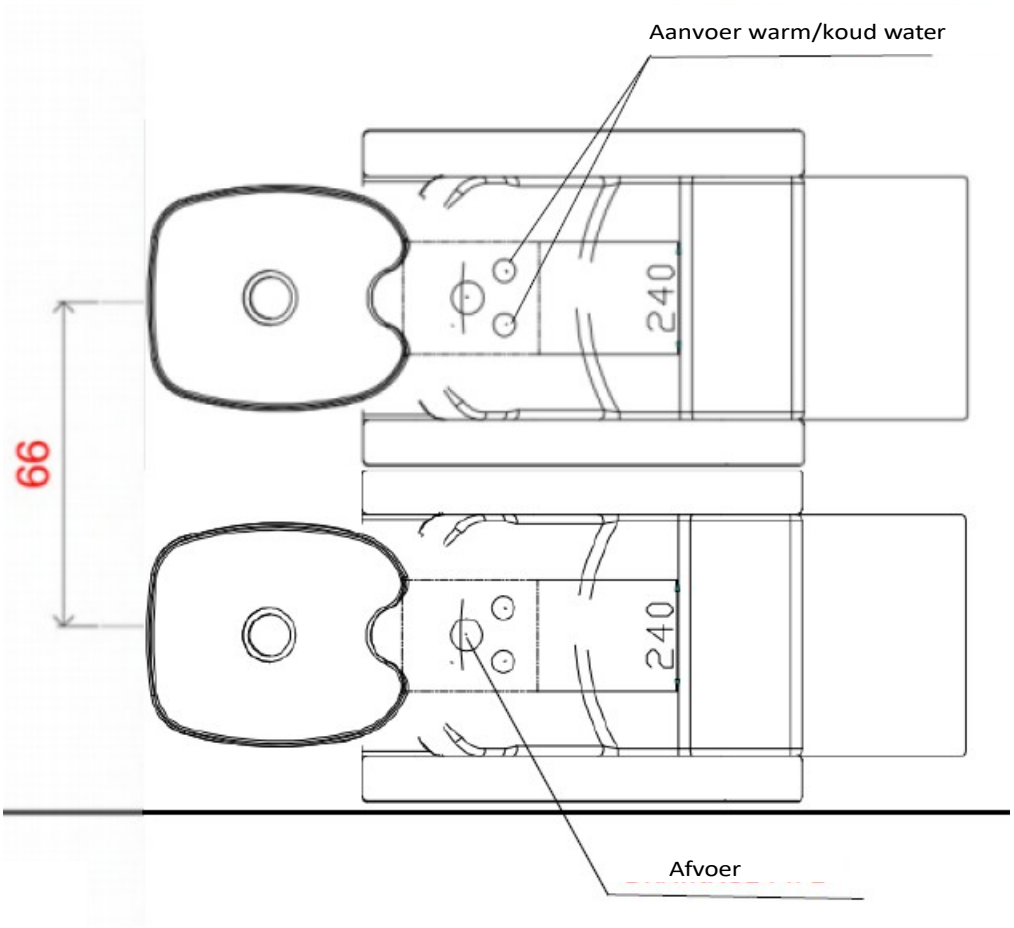

Aanpassing kantelhoek:

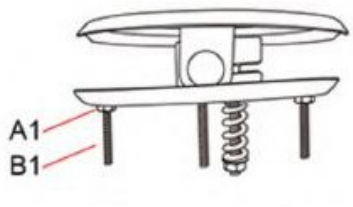

Draai moer A1 los

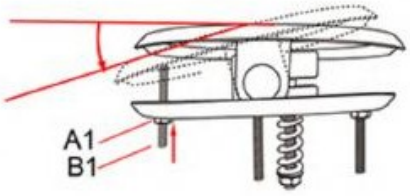

Draai schroef B1 omhoog en draai moer A1 vast.

and tighten the A1 nut

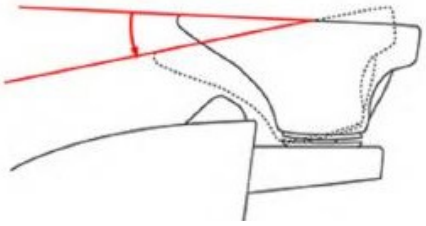

Pas de hoek van de bak naar beneden aan.

ceramic basin downwards

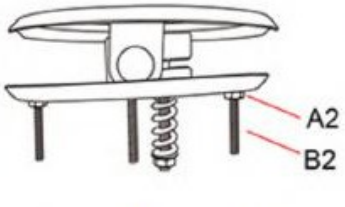

Draai moer A2 los

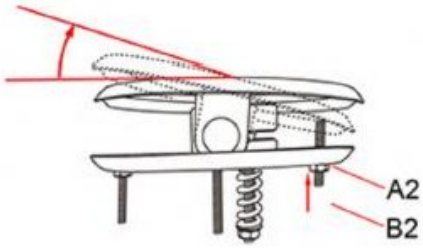

Draai schroef B2 omhoog en draai moer A2 vast

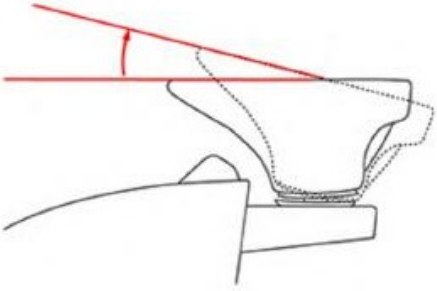

Pas de hoek van de kom naar boven aan

ceramic basin upwards

Als je de schroeven C1 en C2 op dezelfde manier vast- en losdraait, pas je ook de komhoek aan.

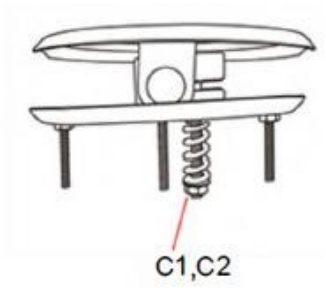

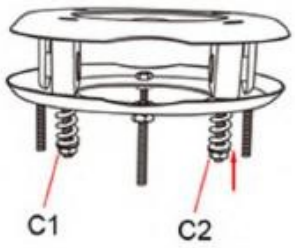

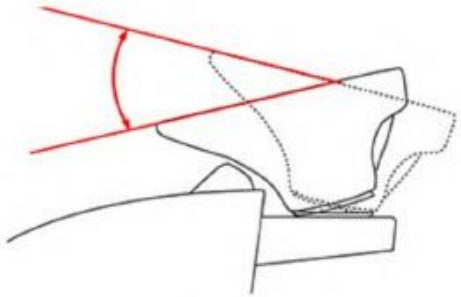

Onderhoud:

1. Dagelijks schoonmaken
   Stof kan worden verwijderd met een zachte droge handdoek.
2. Moeilijk vuil verwijderen
   Zoals je weet, is het moeilijk om moeilijker vuil te verwijderen met een eenvoudige droge handdoek. In dit geval kun je een zachte handdoek gebruiken bevochtigd met verdund neutraal reinigingsmiddel om het oppervlak eerst schoon te maken. Daarna kan het worden afgeveegd met een droge handdoek.
3. Verbied het gebruik van benzine, verdunners, paraffine of andere oplosmiddelen.
   Deze stoffen kunnen de huid beschadigen of corrosie en schade aan het uiterlijk van het product veroorzaken.
4. Opslag- en gebruiksomstandigheden
   Stel het product niet bloot aan sterk zonlicht of vocht. Dit kan schade aan het product veroorzaken.
5. Toegestane gebruiksomstandigheden
   Het product mag gebruikt worden bij een temperatuur van -5°C tot 50°C en een vochtigheid van 45% tot 85%.

VEILIGHEIDSMAATREGELEN

1. Het apparaat is professionele apparatuur voor gebruik in schoonheidssalons. Bediening van het apparaat alleen door gekwalificeerd cosmetisch personeel voorkomt ongewenste effecten tijdens de behandeling.

2. Demonteer het apparaat niet en probeer het niet te gebruiken voor andere doeleinden dan aangegeven in deze handleiding. Onderhoud en reparaties mogen alleen worden uitgevoerd door een erkende servicetechnicus.

3. Installeer of gebruik het apparaat niet in de buurt van vloeistoffen, natte plaatsen of met natte handen - zodat er geen vloeistoffen in het apparaat kunnen komen.

4. Haal onmiddellijk de stekker uit het stopcontact en neem contact op met het erkende servicebedrijf in de volgende gevallen: a) er is vloeistof in het apparaat gekomen, b) het apparaat verspreidt een vreemde geur, rook of maakt vreemde geluiden, c) het netsnoer is beschadigd, d) het apparaat is omgestoten of de behuizing is beschadigd.

5. Plaats geen voorwerpen op de kabels. Installeer het apparaat niet op een plek waar iemand op het netsnoer kan trappen.

6. Haal voor de veiligheid de stekker uit het stopcontact telkens wanneer u klaar bent met het apparaat.

7. Steek niets in de opening van het apparaat. Als er een vreemd voorwerp in de opening komt, verwijder dan het snoer uit het stopcontact en neem contact op met de distributeur of fabrikant.

8. Plaats het apparaat niet op een onstabiele kar, plank of voertuig. Het apparaat kan beschadigd raken als het valt.

9. Om de vaste levensduur van het apparaat te garanderen, wordt aangeraden een interval van een minuut in acht te nemen voordat de aan/uit-knop opnieuw wordt ingedrukt (tussen in- en uitschakelen en omgekeerd).

10. De voeding moet voldoen aan de specificaties op het typeplaatje. Anders bestaat het risico dat het apparaat niet goed werkt, beschadigd raakt of zelfs doorbrandt.

LET OP:

1. Neem in geval van schade aan het netsnoer of andere storingen contact op met een erkend servicecentrum - zo voorkomt u elk gevaar.

2. Dit apparaat mag worden gebruikt door kinderen van ten minste 8 jaar oud en door personen met beperkte fysieke en mentale capaciteiten en gebrek aan ervaring met en kennis van de apparatuur, mits er toezicht wordt gehouden of instructies worden gegeven over hoe de apparatuur veilig kan worden gebruikt, zodat de bijbehorende risico's worden begrepen.

3. De uitrusting is niet bedoeld om mee te spelen door kinderen. Laat kinderen niet met het apparaat spelen.

4. Laat het apparaat niet onbeheerd achter wanneer er kinderen of personen zonder voldoende kennis van het gebruik van het apparaat in de buurt zijn.

5. Dit elektrische apparaat is geen speelgoed. Verkeerd gebruik of contact met het elektrische apparaat kan gezondheidsrisico's inhouden of de dood tot gevolg hebben.



VERWIJDERING VAN HET APPARAAT

Gooi gebruikte elektrische apparaten, armaturen en verpakkingen weg naar recyclingcentra in overeenstemming met de milieubeschermingsregels. Elektrische apparaten mogen niet bij het huisvuil. Volg de regels voor het weggooien van dit soort apparatuur. Om het milieu te beschermen milieu in overeenstemming met richtlijn 2012/19/EC betreffende afval van elektrische en elektronische apparatuur.
moeten gebruikte elektrische en elektronische apparaten apart worden ingezameld en worden afgegeven bij inzamelpunten voor gebruikte elektrische en elektronische apparatuur.

Afgedankte en oude apparaten bevatten volledig recyclebare onderdelen en moeten daarom worden ingeleverd voor recycling. Daarom moeten ze worden ingeleverd bij geschikte inzamelpunten.

OPSLAG EN TRANSPORT

Het apparaat mag alleen in de oorspronkelijke verpakking worden vervoerd bij een temperatuur tussen (-) 20 °C en (+) 50 °C. Bewaar het apparaat in een goed geventileerde ruimte met een relatieve vochtigheid van maximaal 75%. Bedrijfstemperatuur van (+) 10 °C tot (+) 40 °C. Tijdens opslag en transport mag het apparaat niet worden gegooid of vallen en mag het niet worden blootgesteld aan mechanische schokken of atmosferische invloeden.