Pour toute demande de service après-vente,
contactez le magasin où vous avez acheté
l'appareil.

Mode d'emploi

Sauna de coiffure debout Gabbiano avec ozone actif



Rév. A/09/2025

Construct ion :

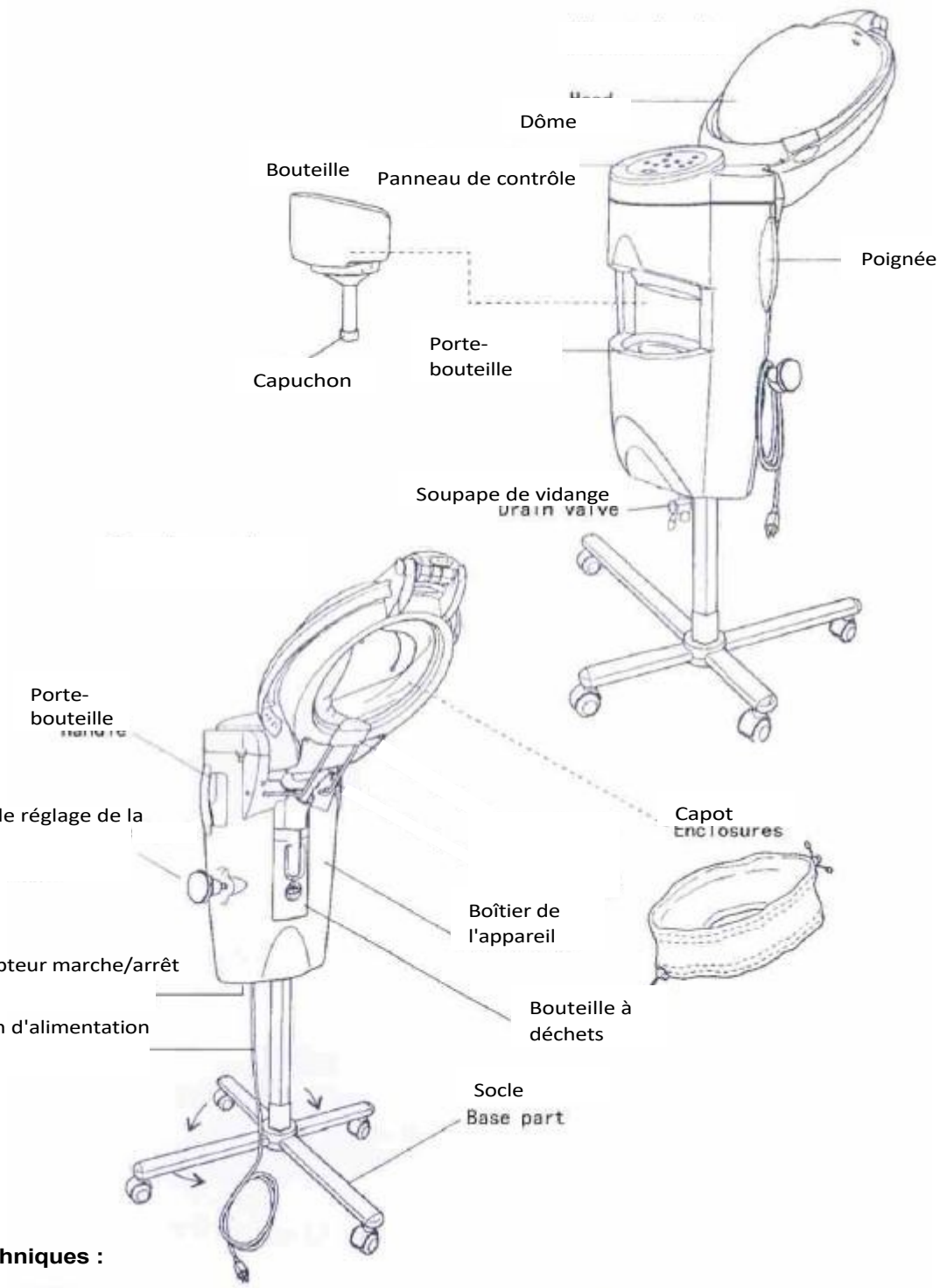

Données techniques :

Tension : 110/120V 220/240V

Courant : 50/60Hz

Capacité du réservoir d'eau : 2000ml

Capacité du réservoir de vidange : 350ml Poids de

la machine : 32kg

Hauteur de l'unité : 165cm Base :

50cm x 70cm

Plage de température : 48-58°C

Réglage de la durée de 0 à 60 minutes

Assembl
ée :

1. Retirez tous les composants de l'appareil de la boîte.
2. Tournez le bouton de réglage de la hauteur à fond dans le sens inverse des aiguilles d'une montre.
3. Insérer la colonne dans le corps par le trou carré situé au fond de l'appareil, puis serrer.
4. Insérer les roulettes dans la base de l'appareil, puis glisser la colonne dans la base et serrer.

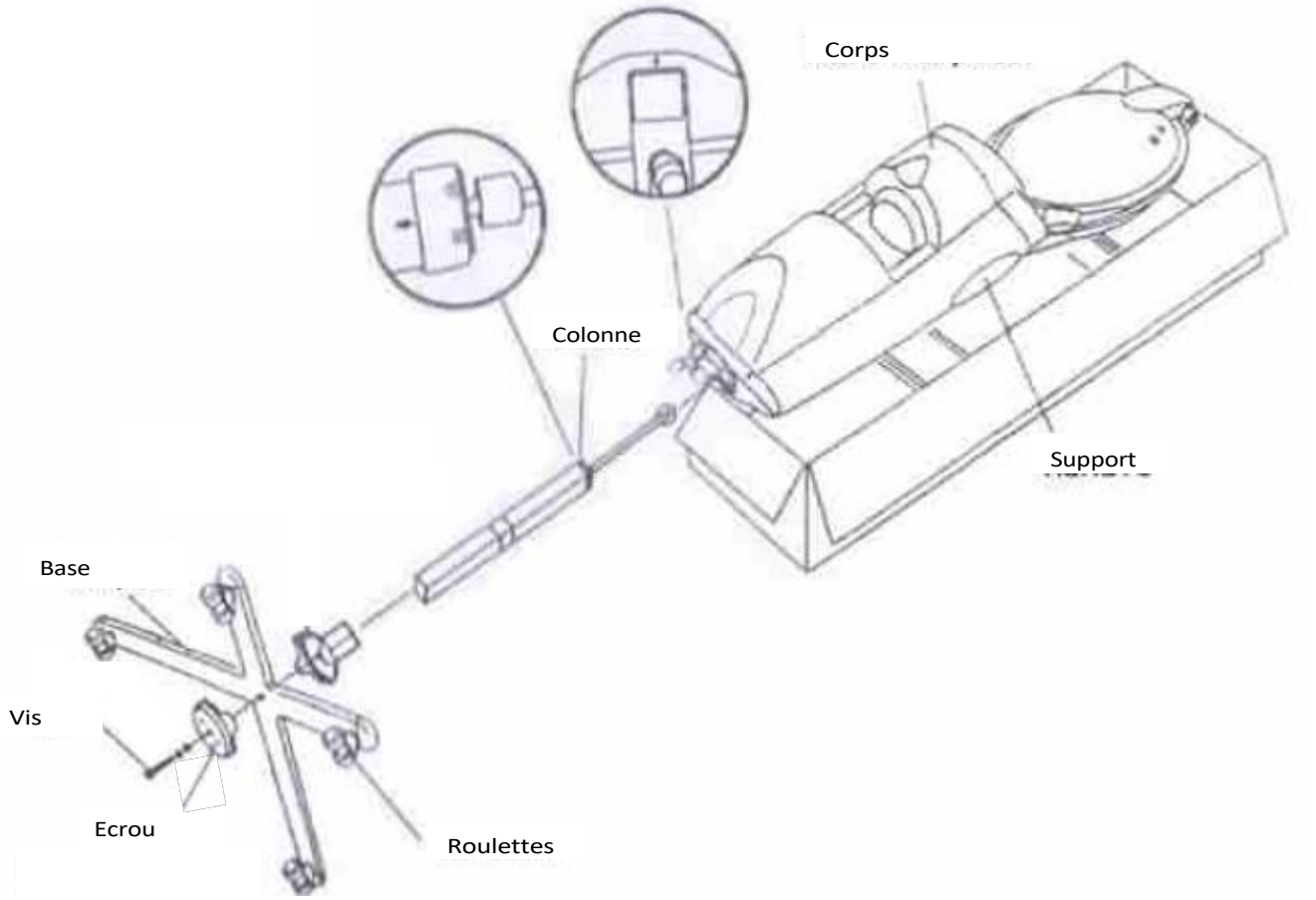

Attention : l'appareil doit être mis à la terre pour éviter tout dommage.

- L'appareil doit être mis à la terre pour éviter tout dommage.
- Ne pas s'appuyer ou s'asseoir sur l'appareil.
- Ne mettez pas vos mains ou d'autres objets dans la bouteille d'eau.
- Pendant le fonctionnement de l'appareil, les parties chaudes peuvent provoquer des brûlures
- La fiche doit être complètement insérée dans la prise.
- Ne tirez pas l'appareil par le cordon d'alimentation - vous risqueriez de le faire basculer ou de l'endommager.
- Ne pas enrouler le cordon ni placer d'objets lourds dessus pour éviter tout risque de choc électrique ou d'incendie.
- Pour éviter les chocs électriques, ne mouillez pas le cordon d'alimentation.
- Débranchez l'appareil si vous n'avez pas l'intention de l'utiliser pendant une longue période.
- Après une utilisation prolongée, du calcaire peut se former dans le réservoir, ce qui affecte les performances d'atomisation. Il est recommandé de faire tremper l'appareil pendant 12 heures dans 250 ml de vinaigre blanc tous les quinze jours, puis de le rincer à l'eau plusieurs fois jusqu'à ce que l'odeur de vinaigre disparaisse complètement.
- Après chaque utilisation, ouvrez le robinet de vidange pour vider l'eau restante dans le réservoir.
- Si la température ambiante est inférieure à 12°C, utilisez de l'eau distillée (pas plus chaude que 40°C).
- L'appareil doit être transporté à l'aide des poignées. Lors du déplacement, soulevez le dôme, ne secouez pas l'appareil.

Attentio
n !
En cours de fonctionnement, si vous entendez un bip et que l'écran clignote ou qu'aucun brouillard n'est produit, cela signifie que le niveau d'eau dans le réservoir est trop bas. Eteignez l'appareil, videz l'eau résiduelle
l'appareil, videz l'eau résiduelle et versez à nouveau de l'eau fraîche. Après environ 3 minutes remettez l'appareil sous tension - l'appareil devrait fonctionner correctement. Si le problème se répète fréquemment, contactez le service après-vente pour vérifier le capteur de niveau d'eau ou le thermostat. Vérifiez la sonde de niveau d'eau ou le thermostat.

Codes d'erreur :

 → Temps de fonctionnement restant en mode de soufflage à froid : 59

 → Temps de fonctionnement restant en mode froid : entre 1:00 et 2:00

 → Temps de fonctionnement restant en mode froid : entre 2:00 et

 → Le temps de veille est supérieur à cinq minutes. Si l'appareil reste en veille pendant une p é r i o d e prolongée, débranchez-le.

 d'eau dans → Si le message clignotant "Ho" apparaît, cela signifie que l'appareil manque . Après avoir fait l'appoint, l'appareil se remet en état de fonctionnement.

après 5 secondes.

Entretien et nettoyage :

- Lors d'un traitement à l'huile, d'une permanente ou d'une coloration, si des produits chimiques entrent en contact avec l'appareil, essuyez-le immédiatement à l'aide d'un chiffon humide.
  Le non-respect de cette consigne peut entraîner des taches ou une décoloration de la surface de l'appareil.
- Commandes / pièces métalliques :
  Si de l'eau éclabousse ces pièces, essuyez-les immédiatement avec un chiffon sec afin d'éviter tout dysfonctionnement ou endommagement de l'appareil.
- Pièces en plastique / dorées / imprimées :
  Nettoyez-les avec un chiffon propre et
  doux.
  Vous pouvez utiliser un détergent neutre dilué pour éliminer les taches tenaces.
- Entretien des bouteilles d'eau :
  Rincez soigneusement les bouteilles et les récipients de détergent pour éliminer les résidus de détergent. Les résidus de détergent peuvent entraîner un dysfonctionnement de l'appareil.
- N'utilisez pas les substances suivantes pour le nettoyage : eau, alcool, essence, paraffine ou autres produits chimiques volatils.
- Cet appareil n'est pas adapté à l'utilisation de p e r m a n e n t e s à froid ou à chaud avec des produits chimiques, car il peut provoquer une réaction allergique sur la peau.

Bouteille à déchets :

- Abaissez le couvercle de la hotte en position basse.
- Tournez le bouton en position verticale.
- En tenant le fond du flacon, faites-le glisser vers vous.
- Videz l'eau usée de la bouteille, puis suivez les étapes ci-dessus dans l'ordre inverse pour remonter la bouteille.

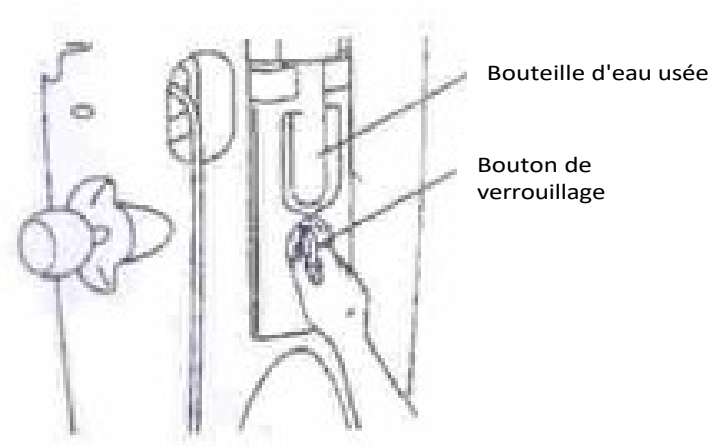

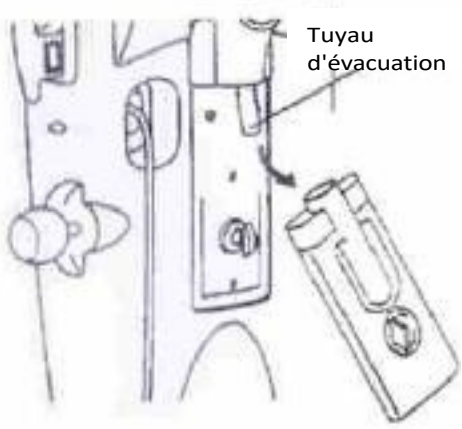

Vidange de l'eau :

Vidangez l'eau restante après utilisation pour éviter l' accumulation de calcaire et une panne de l'appareil.

1. Retirez la bouteille d'eau, videz l'eau restante et nettoyez-la soigneusement.
2. Tournez le robinet de vidange de 90° dans le sens des aiguilles d'une montre pour vider l'eau restante de l'appareil (y compris l'eau chaude).

   *Si vous avez utilisé du détergent, n'oubliez pas de rincer soigneusement le réservoir à l'eau claire.

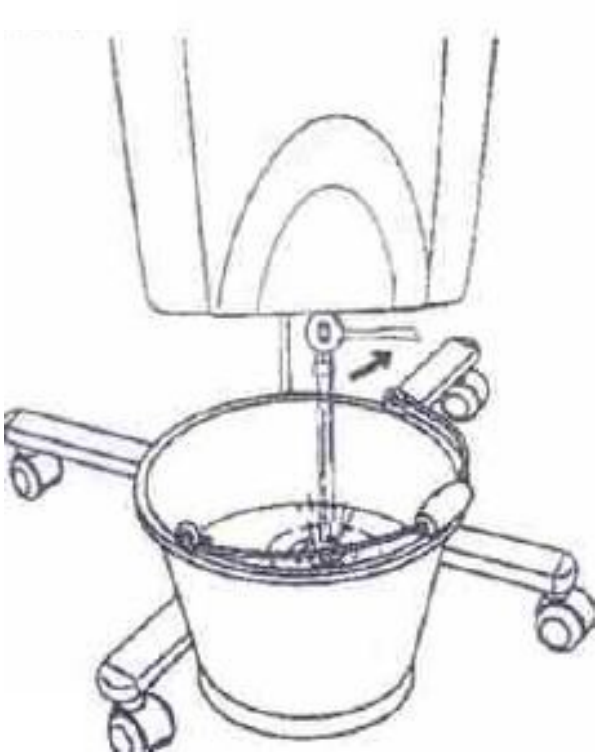

Attentio
n !

- Tenez vos mains et vos pieds éloignés de la prise de courant pour éviter les brûlures.
- Videz l'appareil de toute eau résiduelle après chaque journée d'utilisation.
- L'eau résiduelle peut provoquer une odeur désagréable dans l'appareil.
- Pendant les saisons froides, l'eau restante dans l'appareil peut geler.
- Videz l'eau pour éviter que l'appareil ne soit endommagé par le gel.

Panneau de commande :

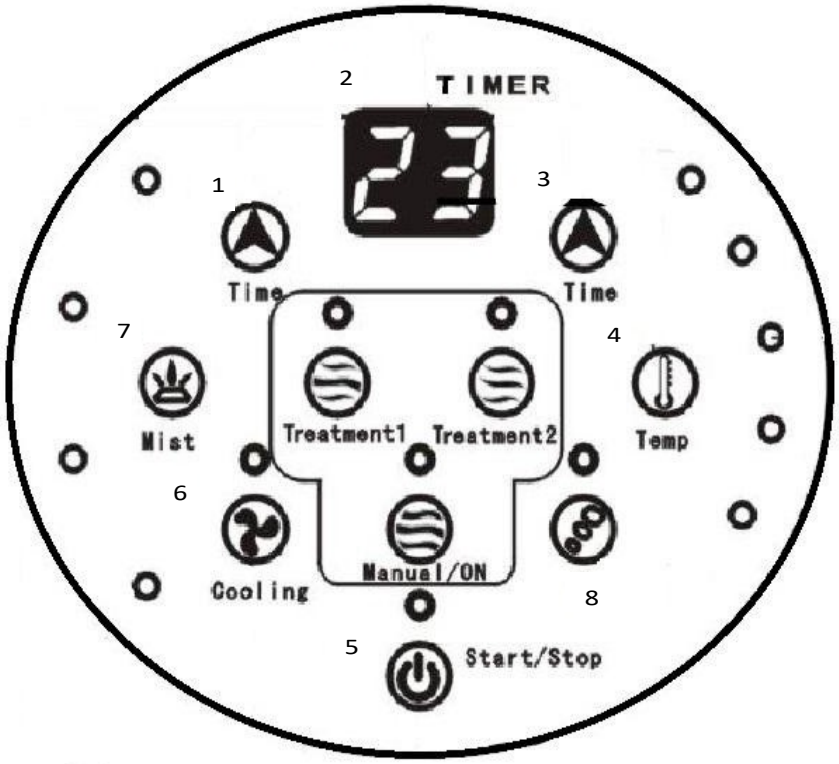

1. Le bouton "TIME" situé à gauche permet d'augmenter la durée de fonctionnement de l'appareil (+10min).
2. L'affichage "TIMER" indique le temps sélectionné ou le temps restant jusqu'à la fin du traitement.
3. Le bouton "TIME" situé à droite du panneau permet d'augmenter la durée par intervalles d'une minute.
4. Le bouton responsable du niveau de température, à côté duquel se trouvent des voyants qui indiquent le niveau de température.
5. "Bouton "ON" / "OFF
6. Bouton permettant de démarrer le refroidissement.
7. Bouton de pulvérisation de la brume - lorsque l'intensité de la brume augmente, les lumières situées à gauche clignotent automatiquement de bas en haut.
8. Interrupteur d'ozone.

Modes de fonctionnement :

	Niveau de brume	Niveau de température	Temps de refroidissement	Temps de refroidissement
Mode 1	4	4	8min	3min
Mode 2	3	3	10 minutes	3min
Mode 3	2	2	12 minutes	3min

Niveau	0	1	2	3	4	5
Température de l'air	Température atmosphérique normale	45°C	47°C	49°C	51°C	53°C

Attention !

Si l'appareil n'a pas été utilisé pendant une longue période, la température réelle peut être légèrement supérieure à la température affichée.

Fonctionnement du couvercle :

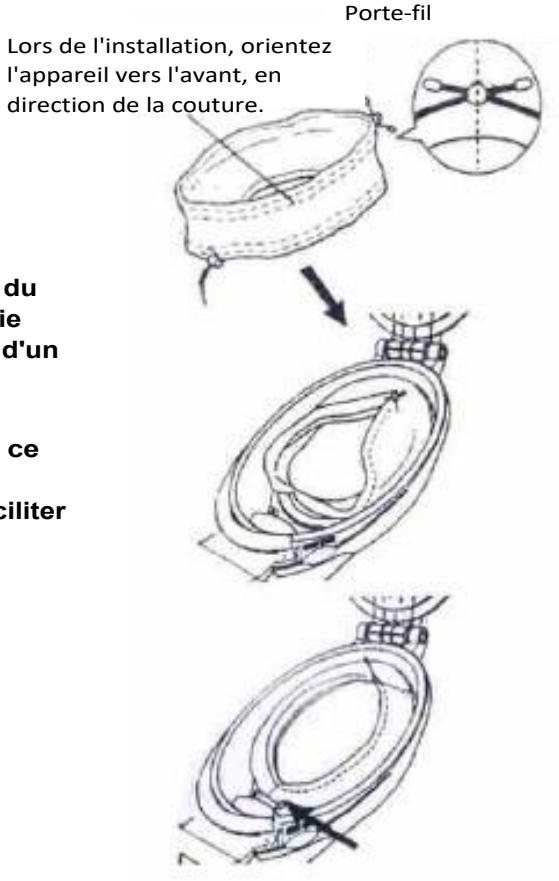

- **Lors de l'assemblage, desserrez le cordon situé au bas du boîtier et faites-le passer en diagonale autour de la partie supérieure de la hotte. L'autre côté du cordon est muni d'un mécanisme de verrouillage inférieur**
- **Ajustez la position du cordon supérieur de manière à ce qu'il se trouve sur le bord de l'avant de la hotte. Déverrouillez complètement le cordon inférieur pour faciliter l'insertion de la tête du patient dans le couvercle.**

Réglage de la position du dispositif de traitement :

1. Placez-vous derrière le client et réglez le mode.
    - Déplacez l'appareil de manière à ce qu'il soit derrière le client.
    - Desserrer le bouton de réglage de la hauteur au niveau du cou du client (derrière la partie centrale du turban).

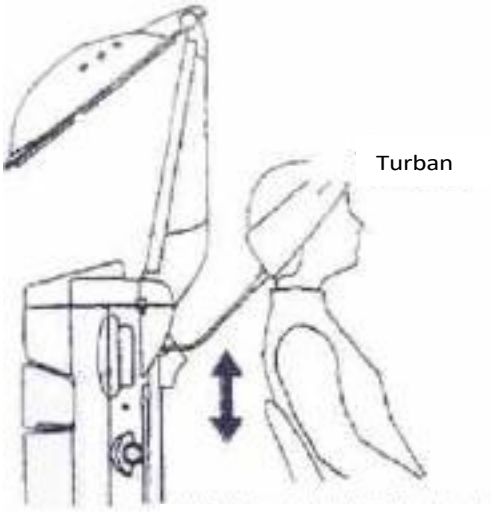

Bouton de réglage de la hauteur

2. Ouvrez la coupole et placez le support de coupole dans la bonne position par rapport à la tête du client.

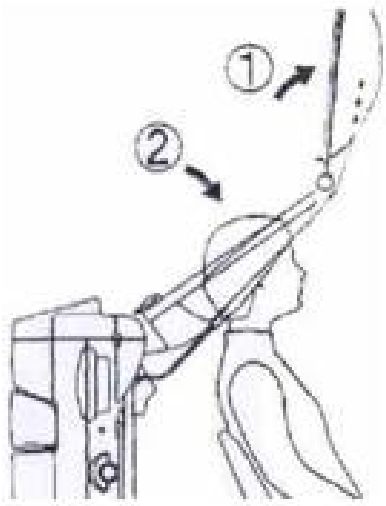

PRÉCAUTIONS DE SÉCURITÉ

1. L'appareil est un équipement professionnel destiné à être utilisé dans les instituts de beauté. L'utilisation de l'appareil uniquement par du personnel qualifié en cosmétique permet d'éviter des conséquences indésirables pendant le traitement.

2. L'appareil ne doit pas être démonté ou utilisé à d'autres fins que celles indiquées dans le présent mode d'emploi. Tous les travaux d'entretien et de réparation doivent être effectués uniquement par un technicien agréé.

3. N'installez pas et n'utilisez pas l'appareil à proximité de liquides, d'endroits humides ou avec des mains mouillées - de manière à ce qu'aucun liquide ne puisse pénétrer dans l'appareil.

4. Débranchez immédiatement la fiche de la prise de courant et contactez le service après-vente agréé dans les cas suivants : a) du liquide a pénétré dans l'appareil, b) l'appareil émet une odeur étrange, de la fumée ou des bruits bizarres, c) le cordon d'alimentation a été endommagé, d) l'appareil a été renversé ou son boîtier a été endommagé.

5. Ne placez aucun objet sur les câbles. N'installez pas l'appareil dans un endroit où quelqu'un pourrait marcher sur le cordon d'alimentation.

6. Pour des raisons de sécurité, débranchez le cordon d'alimentation de la prise chaque fois que vous avez fini de travailler avec l'appareil.

7. N'introduisez rien dans l'ouverture de l'appareil. Si un corps étranger pénètre dans l'ouverture, retirez le câble de la prise et contactez le distributeur ou le fabricant.

8. Ne pas placer l'appareil sur un chariot, une étagère ou un véhicule instable. L'appareil peut être endommagé en cas de chute.

9. Afin de garantir la durée de vie de l'appareil, il est recommandé de respecter un intervalle d'une minute avant d'appuyer à nouveau sur le bouton d'alimentation (entre la mise en marche et l'arrêt et vice versa).

10. L'alimentation électrique doit être conforme aux spécifications de la plaque signalétique. Dans le cas contraire, l'appareil risque de mal fonctionner, d'être endommagé ou même de brûler.

ATTENTION :

1. En cas d'endommagement du cordon d'alimentation ou d'autres dysfonctionnements, contactez un centre de service agréé afin d'éviter tout danger.

2. Cet appareil peut être utilisé par des enfants âgés d'au moins 8 ans et par des personnes dont les capacités physiques et mentales sont réduites et qui manquent d'expérience et de familiarité avec l'équipement, si une surveillance ou des instructions sont fournies sur la manière d'utiliser l'équipement en toute sécurité, de sorte que les risques associés soient compris.

3. L'équipement n'est pas destiné à être utilisé par des enfants. Ne laissez pas les enfants jouer avec l'appareil.

4. Ne laissez pas l'appareil sans surveillance lorsque des enfants ou des personnes n'ayant pas une connaissance suffisante de l'utilisation de l'appareil se trouvent à proximité.

5. Cet appareil électrique n'est pas un jouet. Une utilisation incorrecte ou un contact avec l'appareil électrique peut constituer un risque pour la santé ou entraîner la mort, c'est pourquoi l'appareil doit être utilisé et stocké hors de portée des enfants.



ÉLIMINATION DE L'APPAREIL

Les appareils électriques usagés, les accessoires et les emballages doivent être déposés dans des centres de recyclage conformément aux règles de protection de l'environnement. Les appareils électriques ne doivent pas être jetés dans la poubelle des ordures ménagères. Respectez les règles de mise au rebut de ce type d'équipement. Afin de protéger l'environnement environnement conformément à directive 2012/19/CE concernant déchets d'équipements électriques et électroniques.
Les équipements électriques et électroniques usagés doivent être collectés séparément et remis aux points de collecte des équipements électriques et électroniques usagés.

Les appareils usagés et en fin de vie contiennent des composants entièrement recyclables et doivent donc être envoyés au recyclage. Ils doivent donc être remis aux points de collecte appropriés.

STOCKAGE ET TRANSPORT

L'appareil doit être transporté à une température comprise entre (-) 20 °C et (+) 50 °C uniquement dans son emballage d'origine. Stocker l'appareil dans un endroit bien ventilé, avec une humidité relative ne dépassant pas 75 %. Température de fonctionnement comprise entre (+) 10 °C et (+) 40 °C. Pendant les opérations de stockage et de transport, l'appareil ne doit pas être jeté ou échappé, ni exposé à des chocs mécaniques ou à des agents atmosphériques.